KVÄNUM

MONTERING
DEKORRAM

ASSEMBLY
DECORATIVE FRAME

S E · E N

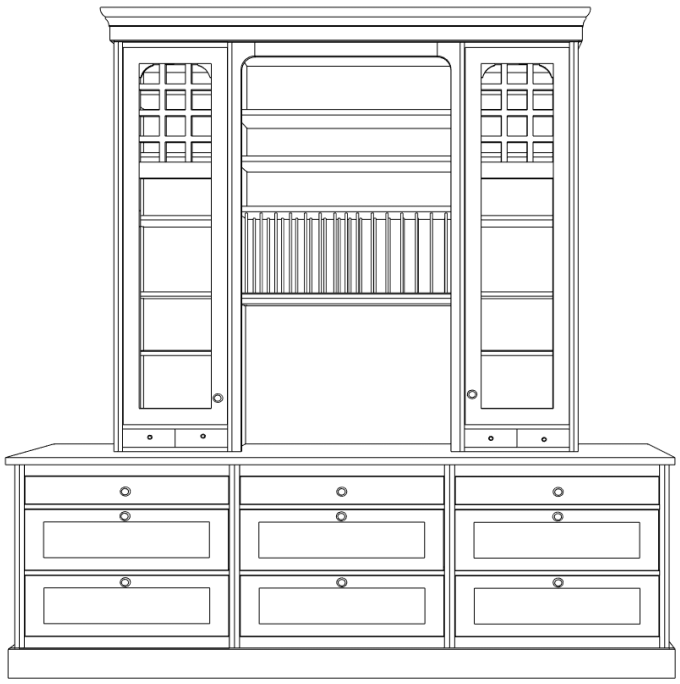

MONT-030



MONTAGESUPPORT

Tel: +46 512 30 10 71
montagesupport@kvanum.com
kvanum.com

VERSION 2024-01

VI RESERVERAR OSS FÖR EVENTUELLA TRYCKFEL OCH PRODUKTFÖRÄNDRINGAR.
WE RESERVE THE RIGHT FOR POSSIBLE PRINTING ERRORS AND PRODUCT CHANGES.

INNEHÅLL

GENERELL INFORMATION

Fakta 4

Montering 4-7

CONTENT

GENEREL INFORMATION

Facts 4

Mounting 4-7

Dekorram

Decorative frame

Överskåp

Wall mounted cabinets

Skåp till bänk

Wall cabinet to bench

Exempel

Example

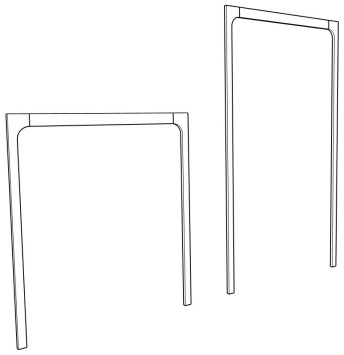



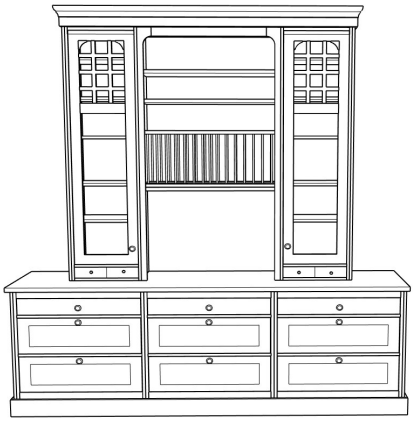

Dekorram består av tre delar: 2 sidostycken med hörnklossar och 1 överstycke.

Decorative frame consists of three parts, 2 side pieces with corner blocks and 1 top piece.

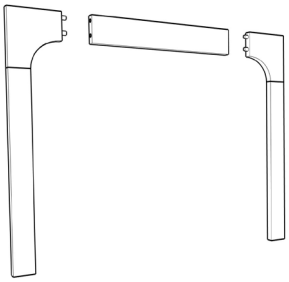

1. Skåp bakom dekorram kan behövas sadlas ut från vägg så att dekoramen hamnar i linje med mötande skåps framkant. Prova med dekorramens tjocklek (D3). Markera var skåpet bakom (D2) ska placeras i djupled.

   Cabinets behind the decor frame may need to be saddled out from the wall so that the decor frame ends up in line with the front edge of the opposite cabinet. Exp with the thickness of the decorative frame (D3). Mark where the cabinet be should be placed in depth.

1.

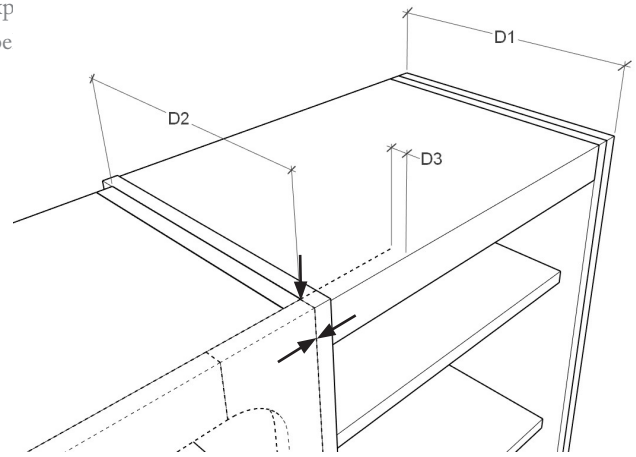

2.

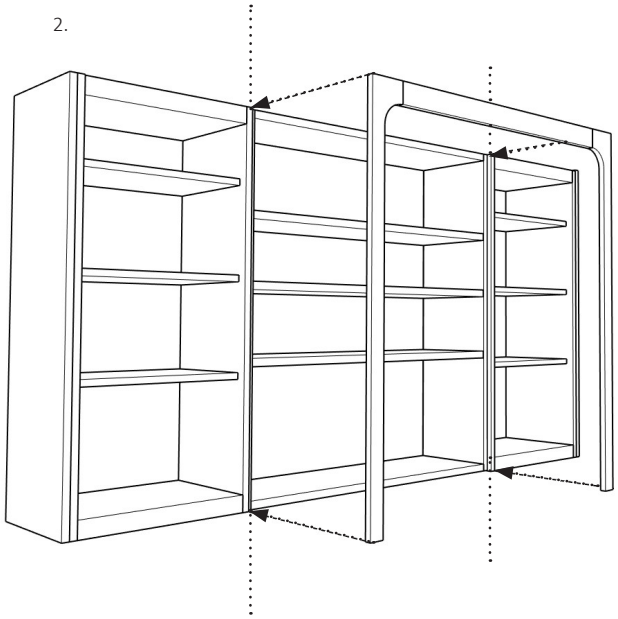

2. Prova dekoramen i bredd och höjd mellan skåpen. Gör eventuella justeringar om så behövs.

   Try the decor frame in width and height between the cabinets. Make any adjustments if necessary.

3. Slipa dom ytor som ska limmas mot dekoramen, detta gör att limmet fäster bättre.

Sand the surfaces to be glued to the decorative frame, this makes the glue stick better.

3

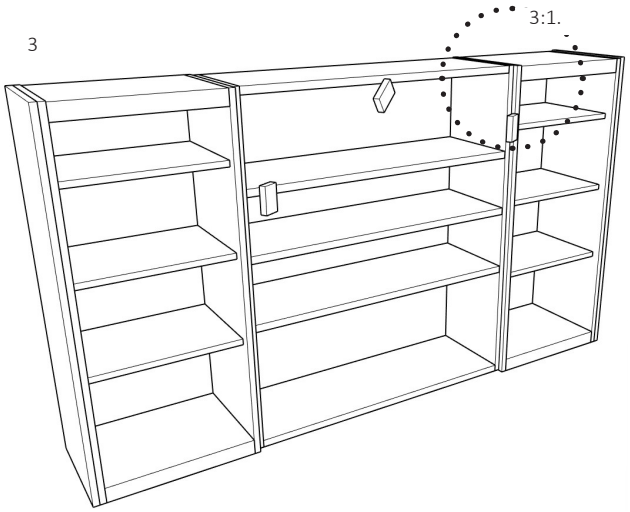

3:1.

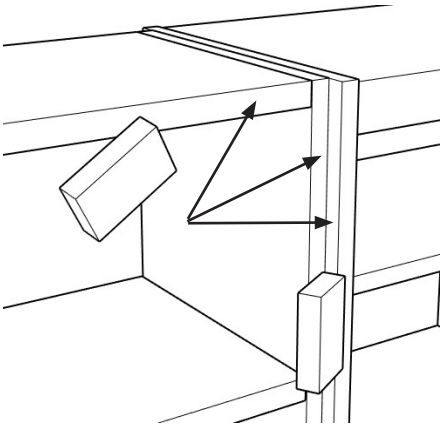

4. Lägg lim på skåpets framsida och mötande skåps sidokant eller på dekorramen, stryk sedan ut limmet jämt med fingret.

Apply glue to the front of the cabinet and the side edge of the cabinet or directly on the frame, then spread the glue even and nice with your finger.

4.

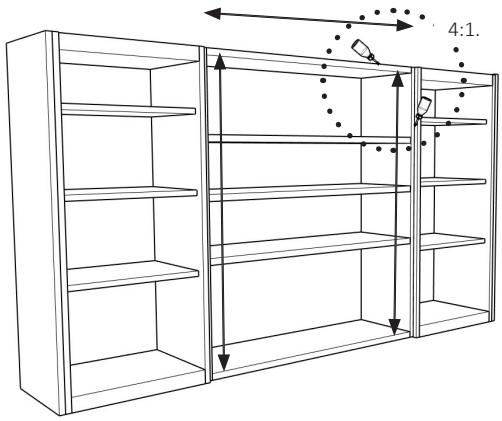

4:1.

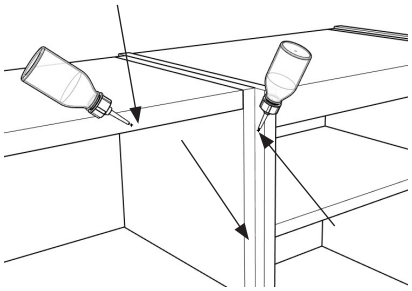

Använd vit trälim

Use white wood glue

6. Limma plugghålen i överstycket.

Glue the dowel holes in the top piece.

6.

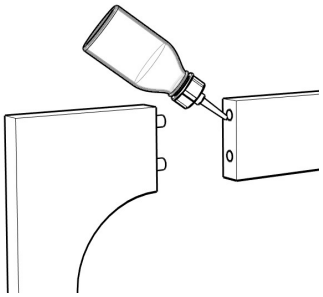

Använd vit trälim

Use white wood glue

7. Montera upp och justera in dekorramen med tvingar.

Assemble and adjust the decorative frame with clamps.

7.

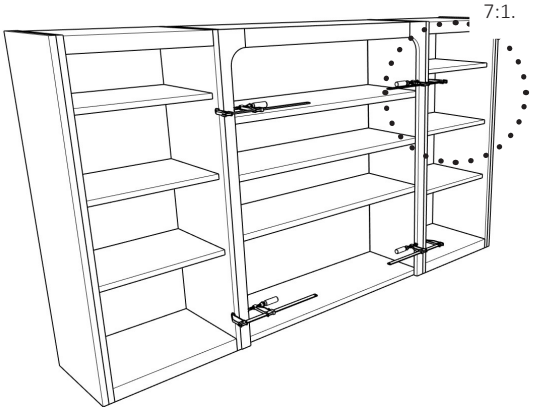

7:1.

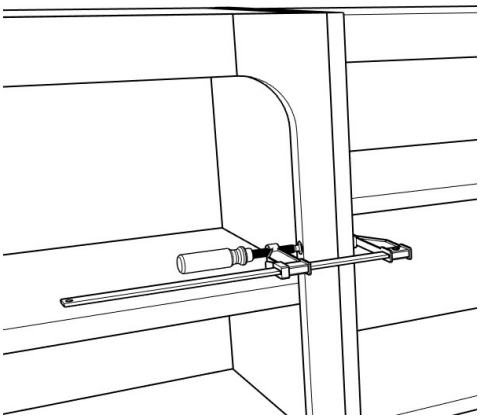

8. Förborra i skåpsida och i ram för monteringsskruvar, skruva sedan fast dekorramen i skåpen. Förborra i överstyckets mitt och spika sedan fast överstycket i skåpets tak.

Pre-drill the side of the cabinet and in the frame for mounting screws, then screw the decorative frame into the cabinets. Pre-drill in the center of the top piece and then nail the top piece to the cabinet ceiling.

8.

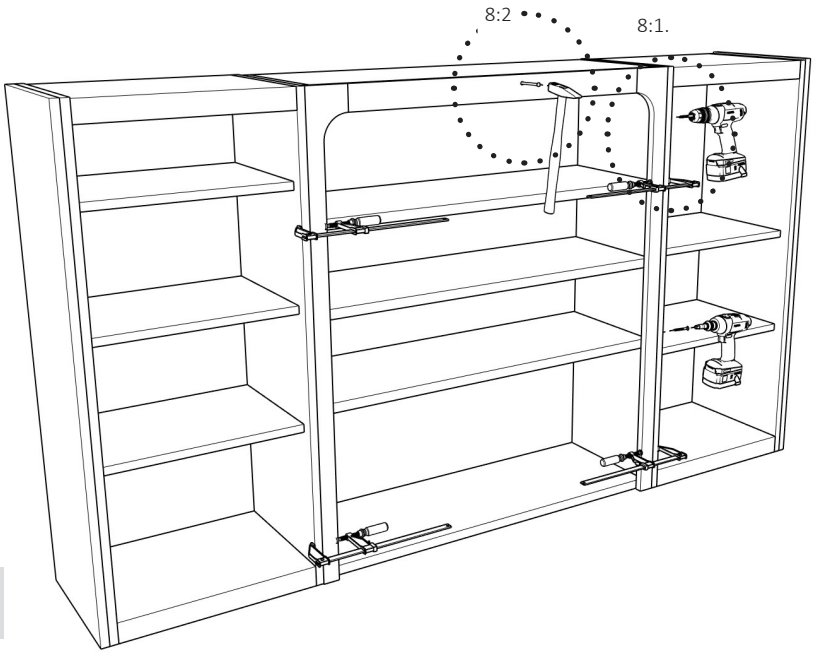

Torka bort överflödigt lim efter montage.

Wipe off excess glue after assembly.

8:2.

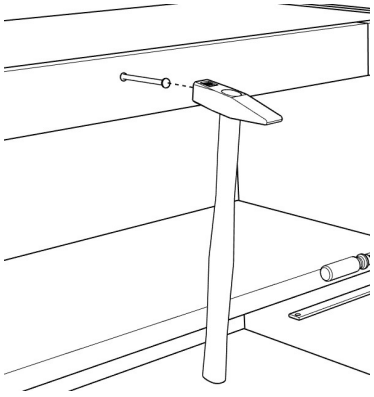

8:1.

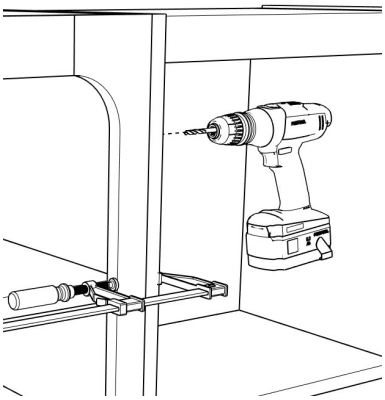

9. Spackla samtliga skarvar och skruvhål på dekorramen även mötena mellan dekorram och skåpsidor.

Putty all the joints and screw holes on the decorative frame, also the meetings between decorative frame and cabinet sides.

9.

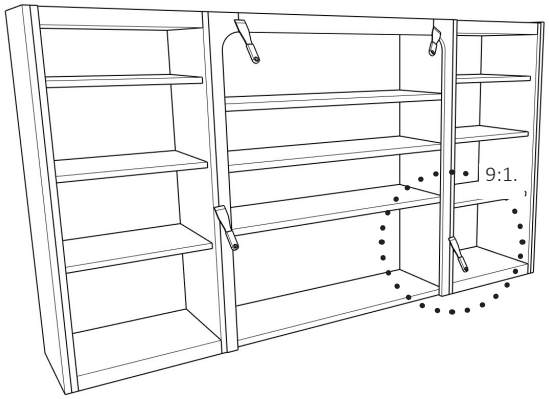

9:1.

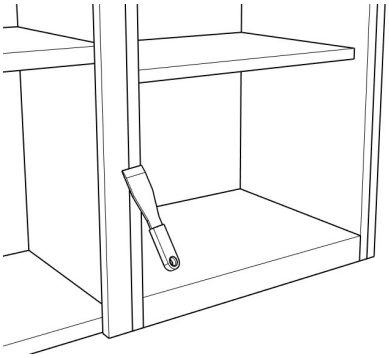

Följ broschyr för målningsinstruktioner.
Follow brochure for painting instructions.

Dekorram till bänk

Decorative frame to bench

10. Foga dekorram och skåp mot bänkskivan före målning av inredningen. Foga med liten fog 1-2 mm.

Seal the decorative frame and cabinet to the worktop before painting the interior. Seal with small seal 1-2 mm.

Använd endast övermålningsbar fog (ej silikon fog).
Use only paintable sealing (not silicone sealing).

10.

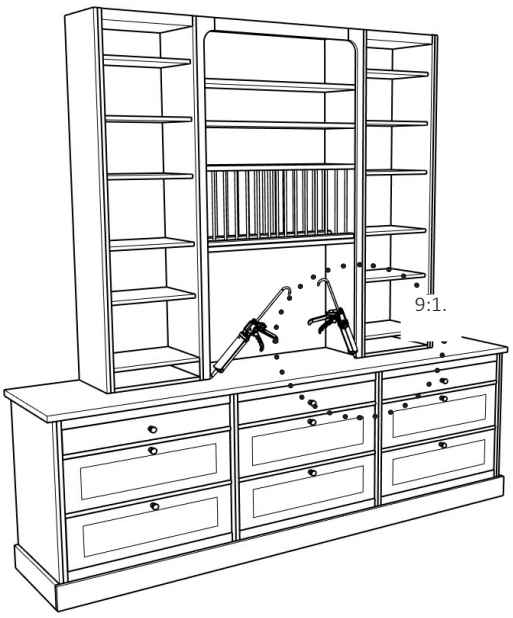

10 :1.

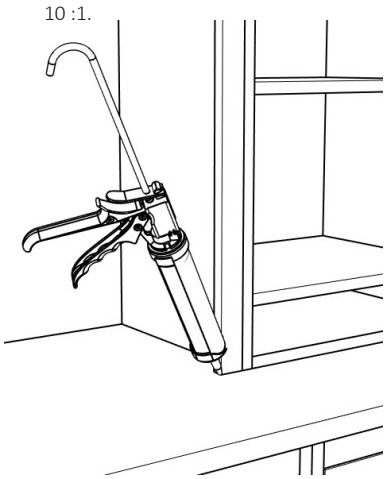

Montagesupport/***Assembly support***

+46 512 30 10 71

montagesupport@kvanum.com

Vi reserverar oss för eventuella tryckfel och produktförändringar.

We reserve the right for possible printing errors and product changes.

KVÄNUM