DENIOS

Technické změny vyhrazeny

Návod k obsluze
SpillGuard®

Vydání 2020-08
Původní návod

Autorská práva

DENIOS AG
Dehmer Straße 58–66
32549 Bad Oeynhausen

Tel.	+49 5731 753-0
Fax:	+49 5731 753-199
E-mail	info@denios.de

Tento návod obsahuje texty, obrázky a výkresy, které nesmějí být bez výslovného písemného souhlasu kompletně ani částečně kopírovány, šířeny nebo jiným způsobem sdíleny.
Tento návod odpovídá německým právním předpisům.

DŮLEŽITÉ

Před uvedením přístroje do provozu si návod pečlivě přečtěte.
Uchovejte jej pro případ, že se později budete chtít znovu informovat.

© Copyright DENIOS AG

Obsah

1 Upozornění ohledně návodu k obsluze 5
1.1 Výstražné symboly 5
1.2 Pokyny 7
1.3 Zvýraznění 7
2 Bezpečnostní pokyny 9
2.1 Používání v souladu s určením 10
2.1.1 Nesprávné použití 10
2.2 Povinnosti provozovatele 11
2.2.1 Před uvedením do provozu 11
2.2.2 Ohledně povinné kontroly záchytných van 11
2.2.3 Odolnost záchytných van 12
2.2.4 Dodržení specifikací v bezpečnostním listu 12
2.2.5 Školení 12
2.2.6 Použití v zóně výbušného prostředí – požadavky na ochranu proti výbuchu 13
2.3 Požadavky na pracovníky 14
3 Přeprava a skladování 15
3.1 Vybalení 15
4 Popis produktu 16
4.1 Celkový náhled 16
4.2 Rozměry 18
4.3 Technické údaje 19
4.3.1 Vysvětlivky k výrobnímu štítku 20

5 Instalace 21
5.1 Požadavky na místo použití 21
6 Obsluha 23
6.1 Uvedení produktu do provozu 23
6.2 Použití produktu na novém místě 24
6.3 Provedení opatření při alarmu 24
7 Poruchy a nesprávné funkce 26
7.1 Možné poruchy 26
8 Údržba 29
9 Odstavení z provozu 30
9.1 Vypnutí 30
9.2 Čištění 31
10 Likvidace 32
11 Shodu EU 33

1 Upozornění ohledně návodu k obsluze

Před instalací produktu a jeho uvedením do provozu si pečlivě přečtěte celý tento návod k obsluze. Dbejte na bezpečnostní pokyny a varování.

Tento návod k obsluze je určen všem osobám, které přijdou do styku přímo s produktem.

Tento návod k obsluze je nedílnou součástí výrobku.

Další relevantní dokumenty

V závislosti na produktu obdržíte následující dokumenty samostatně jako součást dodávky:

- stručný návod
- EU prohlášení o shodě (ke stažení)
- tabulka chemické odolnosti (ke stažení)

V závislosti na zemi jsou možné odchylky.

1.1 Výstražné symboly

Výstražné symboly na začátku jednotlivých kapitol upozorňují na možný zdroj nebezpečí. Výstražné symboly mají následující skladbu:

NEBEZPEČÍ

Symbol zobrazený vedle označuje druh nebezpečí.

Symbol a signální slovo označují nebezpečí, které vede k těžkým zraněním nebo ke smrti.

- Opatření.

⚠ VAROVÁNÍ

Symbol zobrazený vedle označuje druh nebezpečí.

Symbol a signální slovo označují nebezpečí, které vede k těžkým zraněním nebo ke smrti.

- Opatření.

⚠ POZOR

Symbol zobrazený vedle označuje druh nebezpečí.

Symbol a signální slovo označují nebezpečí, které může vést k lehkým zraněním.

- Opatření.

OZNÁMENÍ

Signální slovo označuje nebezpečí, které může vést ke škodám na majetku.

Tento symbol označuje pokyny k použití a další užitečné informace.

Piktogramy varují před nebezpečím:

Piktogram	Význam
	Obecné varování

1.2 Pokyny

V tomto návodu k obsluze najdete různé pokyny.

Proveďte následující kroky

✓ Toto je předpoklad.

1. Toto je dílčí krok.

⇨ Toto je mezivýsledek.

2. Toto je další dílčí krok.

☑ Toto je výsledek.

1.3 Zvýraznění

Text kurzivou	Používá se ke zdůraznění jednotlivých slov nebo vět
Odkaz [▸ 7]	Upozorňuje na to, že obsah je vysvětlen na jiné stránce

OZNÁMENÍ! Text. **POZOR! Text.** **VAROVÁNÍ! Text.** **NEBEZPEČÍ! Text.**	Důležité informace v textu, pokynech nebo tabulkách
	Důležité informace k ochraně proti výbuchu
	Upozorňuje na akustický signál po jednom dílčím úkonu
LED	Upozorňuje na optický signál po jednom dílčím úkonu
www.denios.com/spillguard	Další informace ke stažení

2 Bezpečnostní pokyny

Tato kapitola obsahuje důležité pokyny pro bezpečné zacházení s produktem. Pokyny slouží k ochraně osob a k bezpečnému a bezchybnému provozu. Varování týkající se kroků najdete v příslušných pokynech.

Tento produkt je konstruován podle nejnovějšího stavu technického poznání a uznávaných technických pravidel.

Produkt může být zdrojem nebezpečí, pokud je používán neodborně či v rozporu se svým určením nebo pokud jej obsluhují, udržují nebo uvádějí do provozu neškolené osoby.

Může vzniknout nebezpečí pro:

- zdraví a život osob
- produkt a ostatní majetek v jeho okolí

Dodržujte všechny bezpečnostní pokyny uvedené v tomto návodu k obsluze i v návodech k obsluze od našich dodavatelů, které jsou součástí balení.

Dodržujte místní předpisy a bezpečnostní ustanovení v oblasti nebezpečných látek, bezpečnostních předpisů, bezpečnosti práce a povinností provozovatele.

2.1 Používání v souladu s určením

SpillGuard® je detektor pro zjištění úniku kapalných látek/nebezpečných látek, který funguje nezávisle na síti. SpillGuard® je koncipovaný pro použití v čistých, nekontaminovaných záchytných vanách, které jsou umístěné uvnitř budov.

Záchytné vany musejí být v ideálním případě vyrobeny z kovových nebo nekovových materiálů (plast). Použití na volném prostranství není povolené.

SpillGuard® se smí používat pouze v rozmezí oblasti používání dle výrobního štítku. SpillGuard® lze použít v zóně 0 výbušného prostředí, tvořené plyny a výpary.

SpillGuard® je k použití na všechny běžně se vyskytující nebezpečné kapaliny. Seznam kapalin, které DENIOS testoval, naleznete zde:

www.denios.com/spillguard

U látek, které v tabulce odolnosti nenajdete, je nutné provést test vhodnosti.

Tabulka odolnosti obsahuje výběr běžně se vyskytujících nebezpečných kapalin. Na přání může DENIOS provést test vhodnosti detektoru na Vaši látku. Součástí testu je přezkoušení bezpečné detekce látky a následné udržení akustického a optického signálu po dobu 24 hodin (test odolnosti).

2.1.1 Nesprávné použití

DENIOS nepřebírá žádnou odpovědnost za škody, které vzniknou použitím v rozporu s určením. Záruka výrobce a zákonná záruka jsou při nesprávném použití vyloučeny. Osoba, která produkt nesprávně použije, nese výhradní odpovědnost za vzniklé škody.

Následující kroky jsou v rozporu s určeným použitím:

- SpillGuard® je použit v záchytných vanách ke skladování neschválených médií
- SpillGuard® je použit v oblastech s nebezpečím výbuchu, které nejsou uvedeny na výrobním štítku
- SpillGuard® je použit v oblastech s nebezpečím výbuchu způsobeným prachem
- SpillGuard® je dále používán po rozpoznaném úniku kapaliny
- SpillGuard® je použit pro látky, které nejsou pro jeho nasazení určeny:

  www.denios.com/spillguard
- Bylo ignorováno použití, které je výslovně definováno jako přípustné
- Byla provedena výměna baterie

  VAROVÁNÍ! Při otevření krytu ve výbušném prostředí hrozí nebezpečí výbuchu. Otevření krytu může mít za následek těžké zranění nebo smrt. Otevírání krytu je zakázáno.

2.2 Povinnosti provozovatele

2.2.1 Před uvedením do provozu

Zkontrolujte produkt, zda není poškozen.

2.2.2 Ohledně povinné kontroly záchytných van

V případě SpillGuard® se jedná o přídavné bezpečnostní zařízení, které při úniku kapalin upozorní prostřednictvím optického a akustického signálu.

Nezávisle na použití SpillGuard® je provozovatel záchytných zařízení povinen dbát na § 39 zákona 254/2001 Sb. a § 3 vyhlášky 450/2005 Sb.

Použití SpillGuard® nezprošťuje provozovatele zařízení těchto povinností.

2.2.3 Odolnost záchytných van

Musí být prokázána odolnost materiálů použitých pro vany vůči korozi a jejich snášenlivost se skladovanými látkami.

V případě mnoha chemických látek lze použít záchytné vany z oceli (1.0038). Zejména v případě leptavých látek (kyseliny/louhy) je často nezbytné použití záchytných van z plastu (polyethylen). Kvalitní ochranu, především proti řadě agresivních kapalin, poskytují záchytné vany z nerezu. Pokud tabulky chemické odolnosti neobsahují žádné specifikace, může materiál záchytné vany odpovídat materiálu přepravní nádoby.

2.2.4 Dodržení specifikací v bezpečnostním listu

Pro každou nebezpečnou látku musí osoba, která ji uvádí do oběhu, předat k dispozici bezpečnostní list podle nařízení REACH.

Jako provozovatel dbejte na bezpečnostní pokyny a upozornění na nebezpečí uvedené v bezpečnostním listu.

2.2.5 Školení

Proškolujte dotčený personál v dostatečné míře a v pravidelných odstupech, zejména při změnách nebo úpravách. Při použití produktu v **zóně 0** výbušného prostředí školte zaměstnance zejména ohledně opatření, která jsou uvedena v posouzení rizik, popř. v dokumentu o ochraně proti výbuchům, aby se zamezilo nebezpečí výbuchu.

2.2.6 Použití v zóně výbušného prostředí – požadavky na ochranu proti výbuchu

V případě skladových systémů pro hořlavé kapaliny se v některých případech může jednat o zařízení s vysokým požárním nebezpečím a musí být zpracována dokumentace o ochraně před výbuchem dle NV 406/2004 Sb. Provozovatel těchto zařízení je povinen provést posouzení rizik a vytvořit dokument o ochraně proti výbuchům, ve kterém jsou definována ochranná opatření pro zamezení nebezpečí výbuchu.

Směrnice 1999/92/ES dále uvádí minimální požadavky na zlepšení bezpečnosti a ochrany zdraví zaměstnanců, kteří mohou být vystaveni riziku výbušného prostředí. Podstatný obsah tvoří:

- povinnost koordinace
- dokument o ochraně proti výbuchům
- třídění míst, kde se může vyskytovat výbušné prostředí
- minimální požadavky na zlepšení bezpečnosti a ochrany zdraví zaměstnanců, kteří mohou být vystaveni riziku výbušného prostředí, a kritéria pro výběr zařízení a ochranných systémů

V dokumentu o ochraně proti výbuchům provozovatel přesně stanoví podmínky v místě použití. Provozovatel musí podrobně ověřit, zda produkt odpovídá požadavkům uvedeným v dokumentu o ochraně proti výbuchům.

Produkt musí být zohledněn při vytváření dokumentu o ochraně proti výbuchům a v něm obsažených opatření.

Další důležitá opatření ze strany provozovatele:

- Začleňte do místních opatření pro uzemnění skladový systém v zájmu zabránění elektrickým jiskrám.
- To platí také pro zabránění elektrostatického výboje u zdroje vzplanutí. Napojení na systém potenciálového vyrovnání je zde nezbytné.
- Pokud se na částech zařízení plní nádoby hořlavými kapalinami: Zohledněte další opatření týkající se elektrostatických výbojů.
- Za účelem dodržení hodnot svodového proudu udržujte kontaktní plochu bez zbytků barev, nebezpečných látek nebo nezamýšlených izolací.
- Provozujte skladový systém tak, aby bylo vyloučeno elektrostatické napětí způsobené daným procesem (např. při čisticích pracích).

2.3 Požadavky na pracovníky

Bezpečná práce je možná pouze tehdy, pokud je produkt instalován a obsluhován výhradně kvalifikovanými pracovníky.

Pracovníci, kteří jsou v procesu učení, s ním smějí pracovat pouze tehdy, když na jejich práci nepřetržitě dohlíží kvalifikovaná osoba.

3 Přeprava a skladování

Produkt je dodáván v krabici včetně stručného návodu a kartonové vložky.

Produkt skladujte následujícím způsobem:

- v suchu
- při pokojové teplotě
- NE venku
- NE na místě přímého slunečního záření

3.1 Vybalení

Proveďte následující kroky

✓ Krabice je nepoškozená.

1. Otevřete krabici.
2. Vyjměte obsah.
3. Uchovávejte stručný návod v blízkosti produktu tak, aby k němu byl snadný přístup.

4 Popis produktu

4.1 Celkový náhled

Obr. 1: Pohled shora

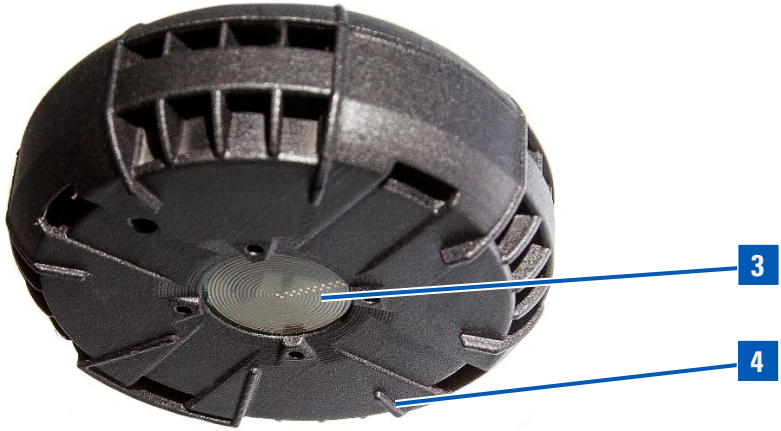

Obr. 2: Pohled zdola

		Prvek	Funkce
1	LED	**Červená signální LED**	Červená signální LED zobrazuje výsledky při uvádění do provozu, během provozu a při spuštění alarmu.
2	push	**Tlačítko push**	Tlačítko push slouží k zapnutí a vypnutí SpillGuard® a k vypnutí/potvrzení signálu při spuštěném alarmu.
3		**Snímací plocha**	Při kontaktu s kapalinou detekuje snímací plocha únik kapaliny a vydá akustický a optický signál.
4		**Noha**	Nohy v různých výškách slouží stabilnímu postavení. Díky rozdílným výškám noh je únik kapaliny veden bez bublin ke snímací ploše.

4.2 Rozměry

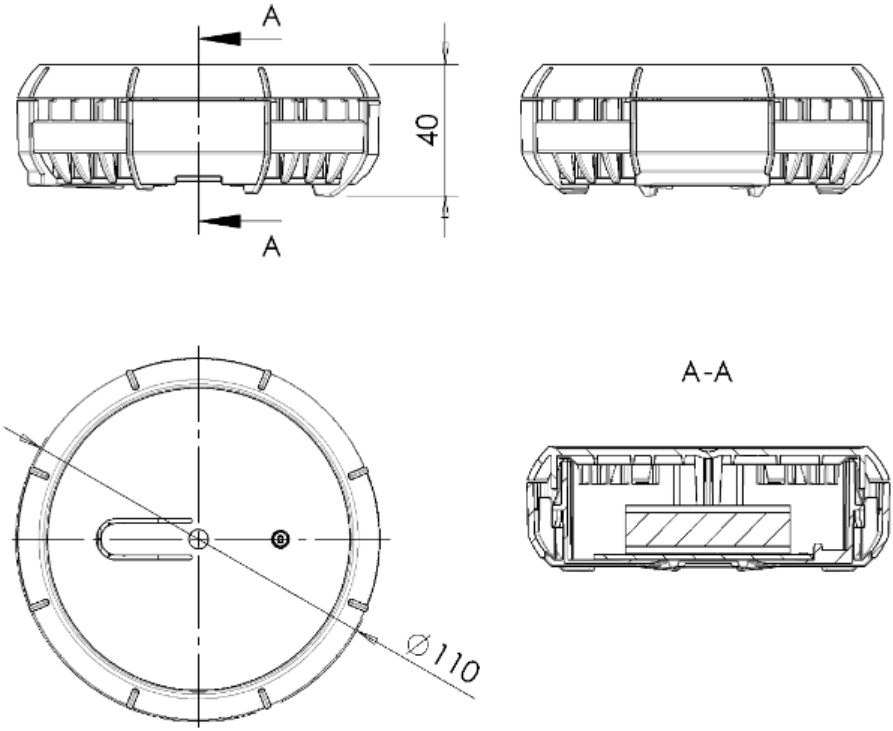

Obr. 3: Údaje v mm

4.3 Technické údaje

Popis	Hodnota
Rozměry	∅ 110 mm, výška 40 mm
Rozsah provozní teploty	0 °C až maximálně 40 °C
Teplotní třída	T4 (max. 135 °C)
Skupina ochrany proti výbuchu	II B
Typ ochrany proti vznícení	Jiskrově bezpečný
Kategorie zařízení	1G
Hmotnost	140 g
Jmenovité napětí	3,6 V
Doba použitelnosti	Max. 5 let
Požadovaná hladina pro použití senzoru	6 mm
Hladina akustického výkonu podle DIN EN ISO 3744	91,6 dB (A)
Certifikát EU přezkoušení typu	BVS 19 ATEX E 077 IECEx BVS 19.0073
Osvědčení FM	FM 20 US 0051 FM 20 CA 0023

Doporučený rozsah provozní teploty je základ pro udanou životnost 5 let. SpillGuard® lze použít i při teplotě max. –10 °C. Životnost 5 let však nemůže být garantována. Teplotní výkyvy kolem bodu tání mohou spustit falešný alarm.

4.3.1 Vysvětlivky k výrobnímu štítku

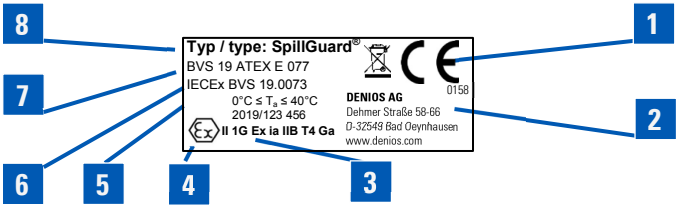

Obr. 4: Schématické zobrazení CE

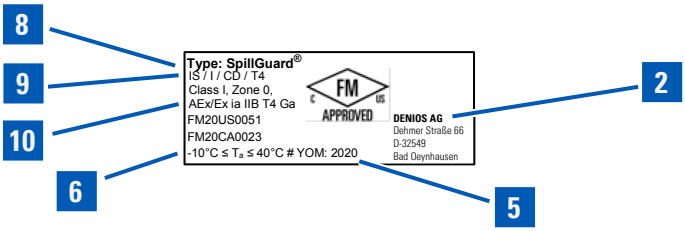

Obr. 5: Schématické zobrazení FM

1	Označení CE
2	Název a adresa výrobce
3	Označení produktu
4	Značka pro zařízení určené do prostředí s nebezpečím výbuchu
5	Rok výroby / sériové číslo
6	Rozsah teploty okolního prostředí T_a
7	Certifikát EU přezkoušení typu
8	Typ produktu
9	Označení FM
10	Osvědčení FM

5 Instalace

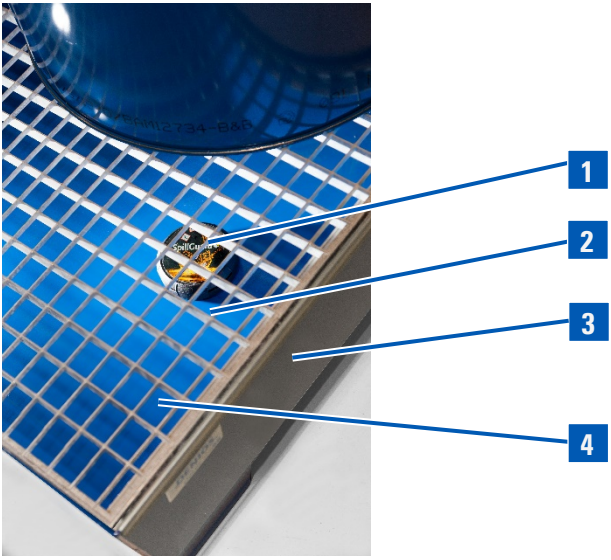

Obr. 6: SpillGuard® v záchytné vaně

1	SpillGuard®
2	Mřížový rošt
3	Záchytná vana
4	Dno záchytné vany

5.1 Požadavky na místo použití

Tato kapitola obsahuje informace a pokyny k bezpečné instalaci. Místem použití produktu je dno záchytné vany.

⚠ VAROVÁNÍ

Možné vznícení výbušného prostředí.

Pokud se produkt při naskladnění nebo vyskladnění kontejnerů poškodí, může dojít ke vznícení výbušného prostředí.

- Přístroj umístěte a provozujte tak, aby bylo vyloučené, že dojde k jeho poškození.

Následující podmínky musejí být splněny:

- Na dně záchytné vany se nesmějí nacházet jakékoliv nečistoty.
- Dno musí být rovné.
- Musí být k dispozici dostatek místa pro produkt.
- Místo použití by mělo být podle možností na nejhlubším místě záchytné vany, aby byl únik kapaliny zjištěn včas.

6 Obsluha

⚠ POZOR

Podráždění při přímém styku s nebezpečnou látkou.

Může dojít k poškození rukou, očí apod.

- Používejte osobní ochranné pracovní pomůcky.

6.1 Uvedení produktu do provozu

Proveďte následující kroky

✓ Produkt je správně vybalen.

✓ Produkt je nepoškozen.

1. Umístěte produkt na nejhlubší místo dna záchytné vany se snímací plochou směrem k zemi.
2. Tiskněte tlačítko push tak dlouho, dokud nezazní signální tón.

⇨ LED (LED) bliká rychle.

3. Vyčkejte 30 vteřin, až se dokončí kalibrační proces.

⇨ Zazní dvojitý signální tón.

⇨ LED (LED) bliká jednou za minutu.

☑ Produkt je připraven k provozu.

6.2 Použití produktu na novém místě

Pokud chcete použít produkt na novém místě, je nutné ho nejprve vypnout a provést jeho reset.

Proveďte následující kroky

1. Tiskněte tlačítko push tak dlouho, dokud nezazní signální tón .

⇨ Produkt je vypnutý.

2. Umístěte produkt na nové místo.

3. Tiskněte tlačítko push tak dlouho, dokud nezazní signální tón .

⇨ LED LED bliká rychle.

4. Vyčkejte 30 vteřin, až se dokončí kalibrační proces.

⇨ Zazní dvojitý signální tón .

⇨ LED LED bliká jednou za minutu.

☑ Produkt je připraven k provozu.

6.3 Provedení opatření při alarmu

Po zjištění úniku kapaliny následují tyto signály:

- pětinásobný signální tón, přestávka 15 vteřin
- LED rychlé blikání během přestávky

Při manipulaci s nebezpečnými látkami dodržujte specifikace uvedené v bezpečnostním listu uniklé nebezpečné látky, viz *Dodržení specifikací v bezpečnostním listu* [▸ 12].

Proveďte následující kroky

1. Proveďte opatření k odstranění uniklé kapaliny.

   POZOR! Podráždění při přímém styku s nebezpečnou látkou. Může dojít k poškození rukou, očí apod. Používejte osobní ochranné pracovní pomůcky.

2. Neprodleně odstraňte kapalinu ze záchytné vany a vyčistěte ji.
3. Stisknout tlačítko Push (> 1 s a < 10 s).

⇨ Zazní signální tón .

⇨ Produkt je vypnutý.

4. Zkontrolujte, zda není záchytná vana poškozená a zda je neporušená.

Odstavte produkt mimo provoz: *Odstavení z provozu* [▸ 30]

7 Poruchy a nesprávné funkce

Tato kapitola obsahuje informace o možných poruchách. Dále je zde popsáno, jak můžete tyto poruchy odstranit.

7.1 Možné poruchy

Porucha	Možná příčina	Odstranění
Tón podobný alarmu, bez úniku kapaliny: dvojitý signální tón, přestávka mezi signálními tóny 0,1 s Svítí synchronně se signálním tónem, co se týče trvání a frekvence	Příliš nízké napětí baterie	Vyměňte SpillGuard® za nový přístroj

Spuštění alarmu bez úniku kapaliny	Za určitých klimatických podmínek může na ploše snímače dojít k usazení vody (kondenzaci). To může způsobit falešný poplach	1. Akustický a optický signál vypnete stisknutím tlačítka Push (> 1 s a < 10 s). 2. Očistěte plochu snímače měkkým hadříkem nepouštějícím chloupky. 3. Tlačítko Push držet tak dlouho, dokud nezazní signální tón. ⇨ Po 30 sekundách je SpillGuard® znovu připravený k použití. [▸ 24]
SpillGuard® nelze zapnout	Tlačítko push nebylo stisknuto po dostatečně dlouhou dobu	Tiskněte tlačítko push, dokud nezazní signální tón
	Baterie je poškozená nebo prázdná	Vyměňte SpillGuard® za nový přístroj

SpillGuard® nerozpozná únik kapaliny	Bylo změněno místo jeho použití, aniž by byla provedena opětovná kalibrace	Na novém místě produkt znovu zapnout.
	Nebyla dosažena potřebná výška hladiny	SpillGuard® detekuje, až když je snímací plocha smočena. To znamená, že nejdříve musí být dosažena hladina ve výšce 6 mm
	SpillGuard® není na nejhlubším místě záchytné vany	Umístěte SpillGuard® na nejhlubší místo záchytné vany
SpillGuard® nelze po alarmu vypnout	Tlačítko push NEBYLO stisknuto v předepsaném intervalu	Tlačítko Push držet tak dlouho, dokud nezazní signální tón (> 1 s und < 10 s).
SpillGuard® nelze ve stavu připraveném k provozu vypnout	Tlačítko push NEBYLO stisknuto v předepsaném intervalu	Tiskněte tlačítko push tak dlouho, dokud nezazní signální tón

8 Údržba

Produkt je bezúdržbový. Z důvodu nerozebíratelné konstrukce není oprava, popř. výměna součástí nebo náhradních dílů možná.

Po uplynutí doby použitelnosti 5 let produkt vyměňte, aby bylo zaručeno bezchybné rozpoznání úniku kapaliny.

9 Odstavení z provozu

Při manipulaci s nebezpečnými látkami dodržujte specifikace uvedené v bezpečnostním listu uniklé nebezpečné látky, viz *Dodržení specifikací v bezpečnostním listu* [▸ 12].

⚠ POZOR

Podráždění při přímém styku s nebezpečnou látkou.

Může dojít k poškození rukou, očí apod.

- Používejte osobní ochranné pracovní pomůcky.

9.1 Vypnutí

Proveďte následující kroky

✓ Byl dosažen konec doby použitelnosti nebo nastal únik kapaliny.

1. Tiskněte tlačítko push tak dlouho, dokud nezazní signální tón .

☑ Produkt je vypnutý.

9.2 Čištění

Proveďte následující kroky

✓ Produkt je vypnutý.

1. Důkladně vyčistěte produkt od všech zbytků nebezpečné látky.

   VAROVÁNÍ! Při otevření krytu ve výbušném prostředí hrozí nebezpečí výbuchu. Otevření krytu může mít za následek těžké zranění nebo smrt. Otevírání krytu je zakázáno.

☑ Produkt je vyčištěn.

10 Likvidace

Pro likvidaci využijte veřejných míst pro zpětně odebíraná elektrozařízení nebo zašlete produkt zpět společnosti DENIOS.

Proveďte následující kroky

✓ Produkt je vyčištěn.

1. Produkt neházejte do komunálního odpadu, nýbrž s ním nakládejte v souladu s vnitrostátními právními předpisy.

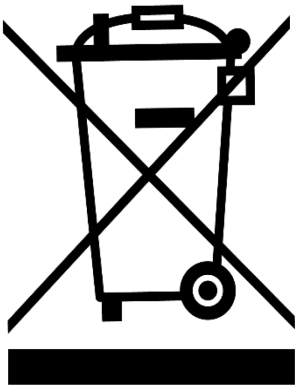

☑ Produkt je odborně zlikvidován.

11 Shodu EU

SpillGuard® je certifikován podle směrnice 2014/34/EU (směrnice ATEX). Výroba je sledována prostřednictvím pravidelných a nezávislých kontrol dodržování požadavků stanovených zákonnými a jinými normami.

SpillGuard® odpovídá základním požadavkům na ochranu zdraví, bezpečnost a ochranu životního prostředí podle následujících směrnic:

- 2014/30/EU (elektromagnetická kompatibilita)
- 2011/65/EU (RoHS 2)

EU prohlášení o shodě lze zobrazit na následující adrese:

www.denios.com/spillguard

Poznámky

DENIOS

271185