BAU-ANLEITUNG

für

LEGRABOX TIP-ON LADE

P.MAX®
MASSMÖBEL

Stand 2016.11.24

G.K.

24.11.2016

Montageschritt 2301
LEGRABOX TIP-ON
Übersicht Zargenhöhen

Höhen der Ladenzargen:

Zargenhöhe M 90mm:
Lade/Sifonlade/Innenlade

Zargenhöhe C 176mm:
Auszug/Innenlade

Zargenhöhe F 240mm:
Auszug

Zargenhöhe N 66mm:
Herdlade

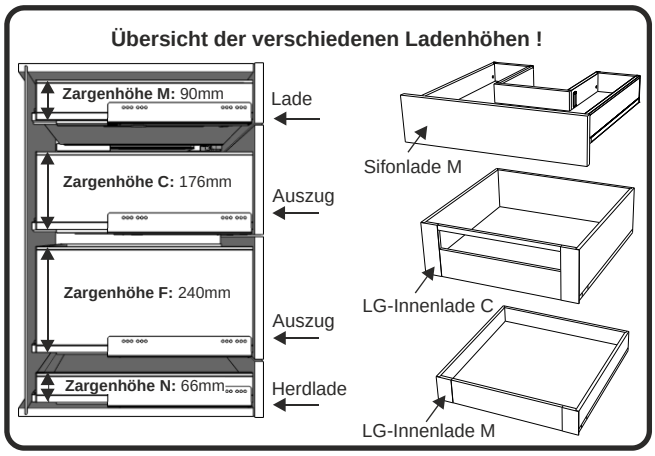

Montageschritt 2302
LEGRABOX TIP-ON
Ladenschiene

Ladenschienen nach vorne ziehen:
Für die Montage des TIP-ON BLUMOTION-Systems die linke und rechte Ladenschiene nach vorne ziehen.

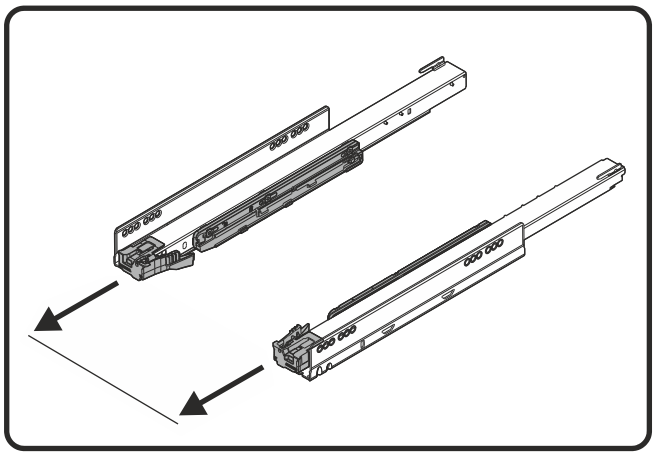

Montageschritt 2303
LEGRABOX TIP-ON
Montage Mitnehmer

Mitnehmer auf linker und rechter Ladenschiene montieren:
Ladenschiene umdrehen (Bild 1) Mitnehmer aufstecken und nach hinten drücken bis ein „CLICK" zu hören ist (Bild 2).

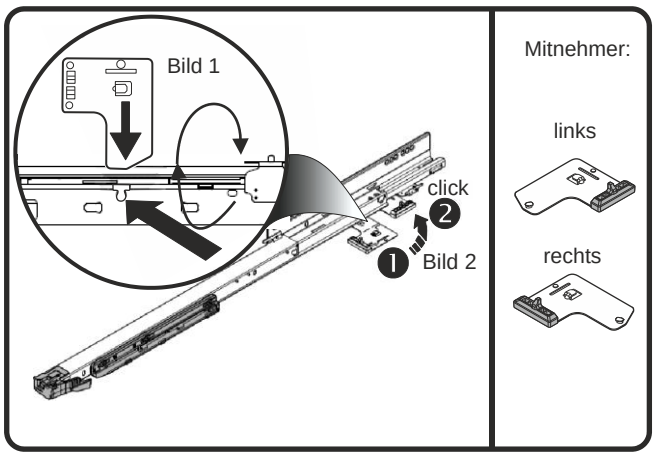

Montageschritt 2304
LEGRABOX TIP-ON
Blumotion-Einheit

TIP-ON BLUMOTION Einheit auf linker und rechter Ladenschiene montieren:
Die Einheit mit der Markierung ❶ auf die Ladenschiene stecken und nach hinten drücken ❷ bis ein „CLICK" zu hören ist.
Ladenschienenlänge ab 35cm:
Passende Einheit auf der Unterseite STAUBGRAU !
Ladenschienenlänge 27cm:
Passende Einheit auf der Unterseite LICHTGRAU !

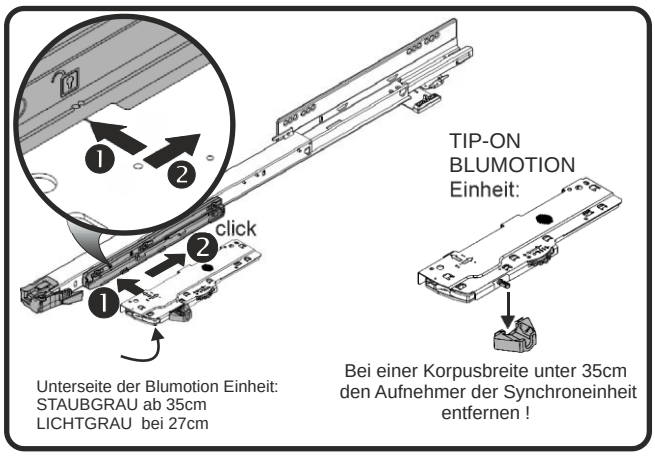

Montageschritt 2305
LEGRABOX TIP-ON
Montage Ladenschienen

Die Ladenschienen werden an die Korpus-Seitenteile mit 3 bzw. 4 Systemschrauben (je nach Länge der Ladenschiene) angeschraubt.
Die Systemschrauben sind zusammen mit der Frontbefestigung abgepackt !
Die unterste Ladenschiene erst nach dem Zusammenbau des Korpus montieren, damit die Erreichbarkeit des CNC-Verbinders gewährleistet ist.

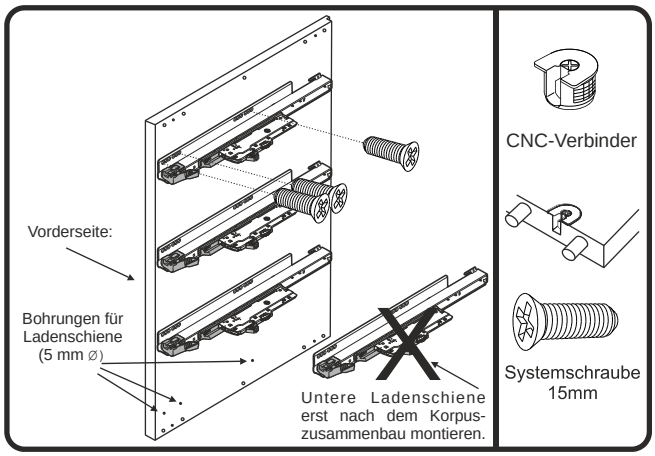

Montageschritt 2306
LEGRABOX TIP-ON
Montage Ladenschienen

Decke und Boden montieren:
Decke und Boden in die Dübelbohrungen bzw. auf die Schulterschrauben der CNC-Verbinder stecken und mit einem Kreuzschraubenzieher den CNC-Verbinder schließen.

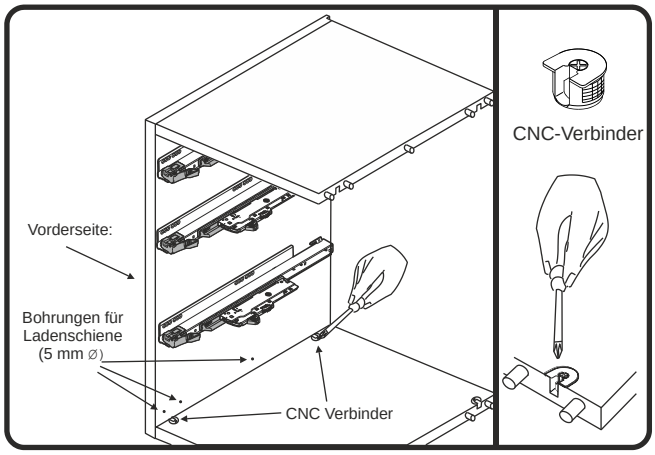

Montageschritt 2307
LEGRABOX TIP-ON
Montage Ladenschienen

Montage der untersten Ladenschiene:
Nach dem Zusammenbau des Korpus kann die unterste Ladenschiene montiert werden.

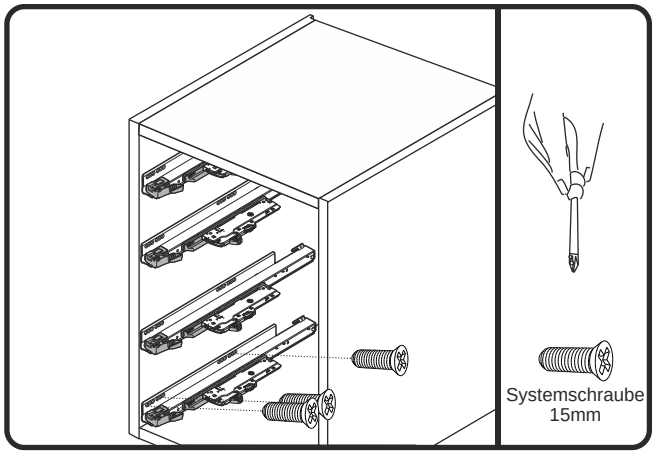

Montageschritt 2308
LEGRABOX TIP-ON
Ladenträger

Ladenträgermontage:
CNC-Verbinder in die Bohrungen der Ladenträger einschlagen. Anschließend die beiden Ladenträger mittels 35mm Schrauben miteinander verschrauben. Danach die Ladenschienen mit den Systemschrauben auf die Ladenträger montieren.

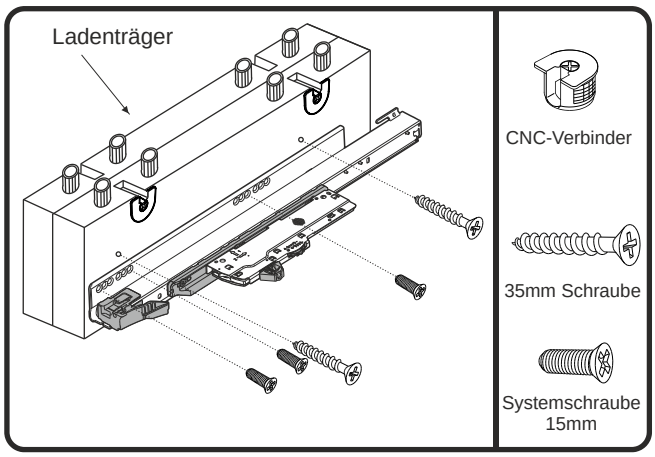

Montageschritt 2309
LEGRABOX TIP-ON
Ladenträger

Ladenträgermontage:
In die Decke bzw. Deckenstege werden die vier Schulterschrauben geschraubt (Bild 1). Danach kann der vorgefertigte Ladenträger aufgesteckt und mit den CNC-Verbindern fixiert werden (Bild 2).

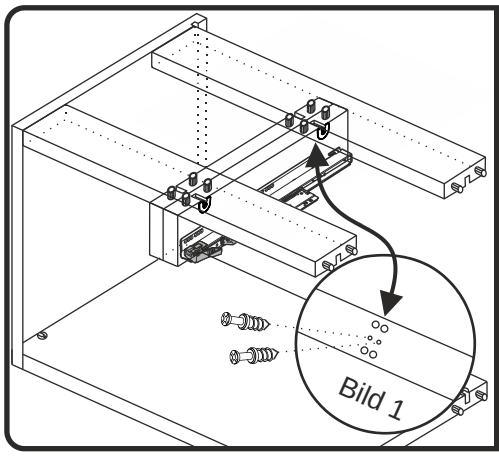

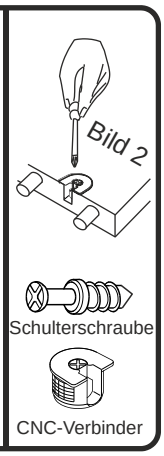

Montageschritt 2310
LEGRABOX
Distanzleiste

Distanzleiste für Innenlade montieren:
❶ Distanzleiste mit 35mm Schrauben am Korpus-Seitenteil anschrauben.
❷ Ladenschienen mit Systemschrauben auf den Distanzleisten anschrauben.
Bei Innenlade/Auszug ist kein TIP-ON System möglich.
Die unterste Distanzleiste erst nach dem Zusammenbau des Korpus montieren, damit der CNC-Verbinder erreichbar ist.

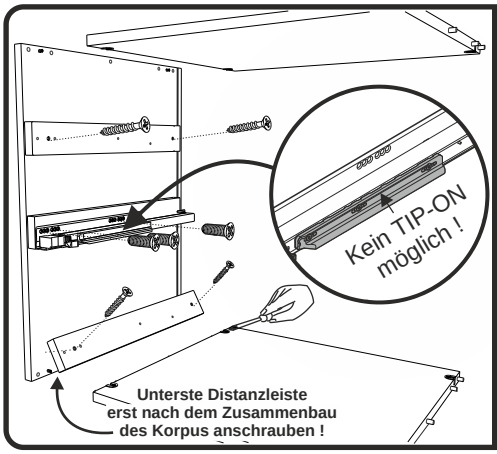

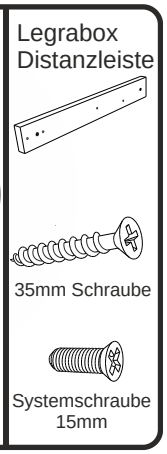

Montageschritt 2315
LEGRABOX TIP-ON
Ladenblende N/M

Frontbefestigungen auf Ladenblende montieren:
Die Frontbefestigungen in die Bohrungen der Ladenblende stecken und mit den integrierten Schrauben befestigen.

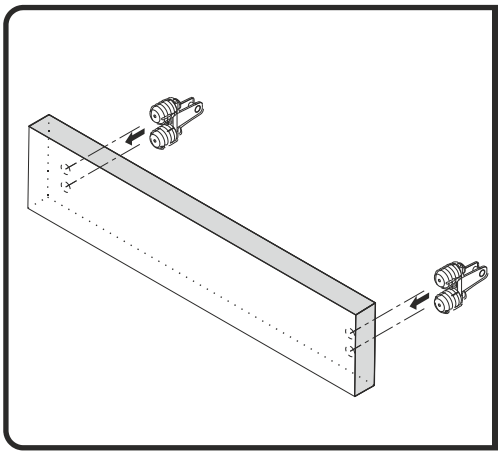

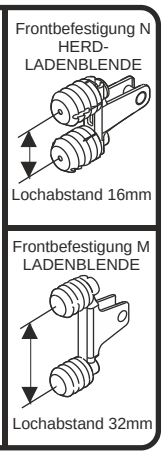

Montageschritt 2316
LEGRABOX TIP-ON
Auszugsblende C

Frontbefestigungen auf Auszugsblende montieren:
Die Frontbefestigungen (Bild 1) in die Bohrungen der Auszugsblende stecken und mit den integrierten Schrauben befestigen.

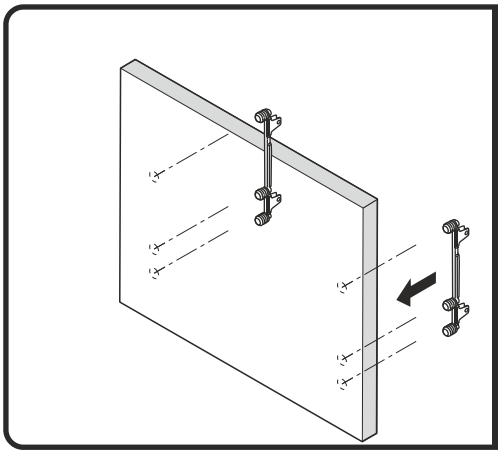

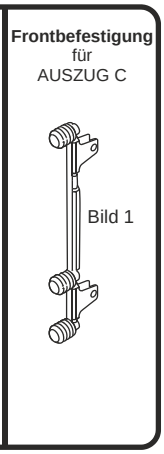

Montageschritt 2317
LEGRABOX TIP-ON
Auszugsblende F

Frontbefestigungen auf Auszugsblende montieren:
Die beiden Frontbefestigungen (Bild 1 & Bild 2) in die Bohrungen der Auszugsblende stecken und mit den integrierten Schrauben befestigen.

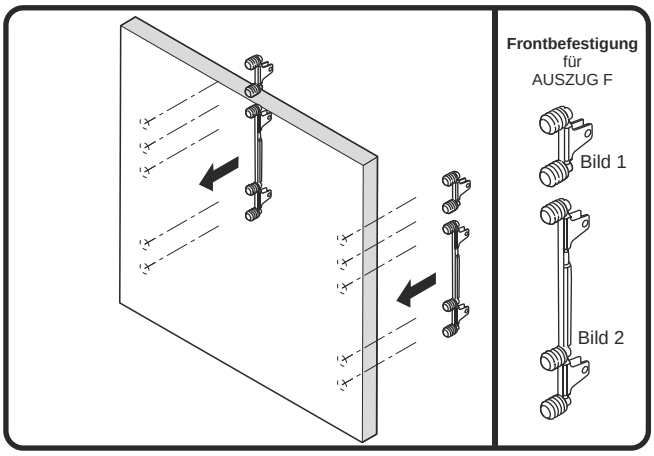

Montageschritt 2318
LEGRABOX TIP-ON
Frontstabilisierung

Fronrstabilisator montieren:
Ist eine Laden- oder Auszugsblende breiter als 65cm, wird mittig ein Frontstabilisator montiert. Dieser wird laut Skizze an der Frontblende und dem Ladenboden angeschraubt. Bei der Frontart ALU2 ist kein Frontstabilisator vorgesehen.

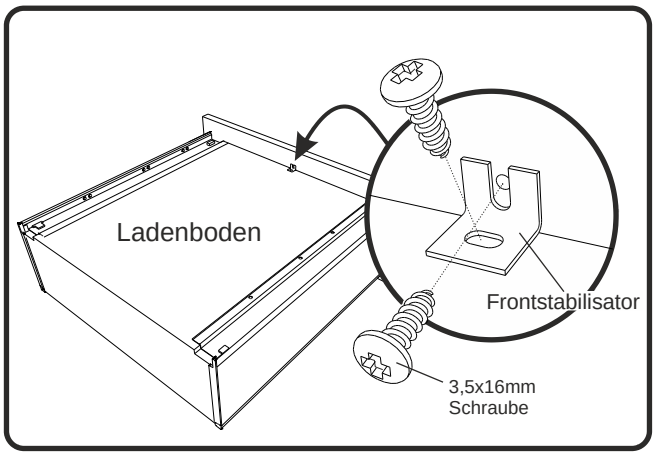

Montageschritt 2319
LEGRABOX TIP-ON
ALU2-Ladenblende M/N

Frontbefestigungen auf Ladenblende montieren:
Die Frontbefestigungen mit den dazugehörigen 13mm Schrauben an der ALU2-Frontblende befestigen.

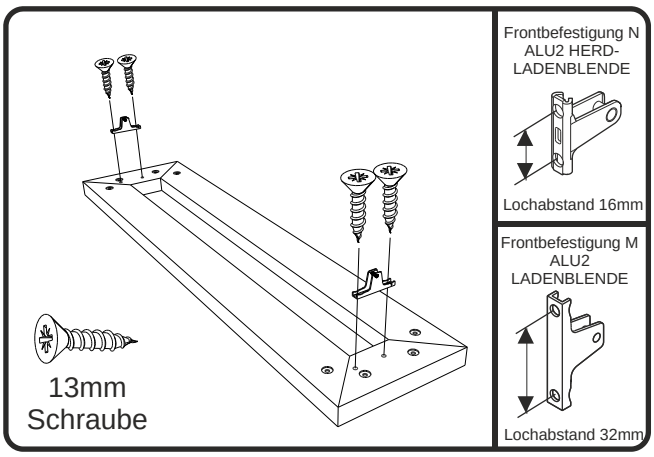

Montageschritt 2320
LEGRABOX TIP-ON
ALU2-Auszugsblende C

Frontbefestigungen auf Auszugsblende montieren:
Die Frontbefestigungen mit den dazugehörigen 13mm Schrauben an der ALU2-Frontblende befestigen.

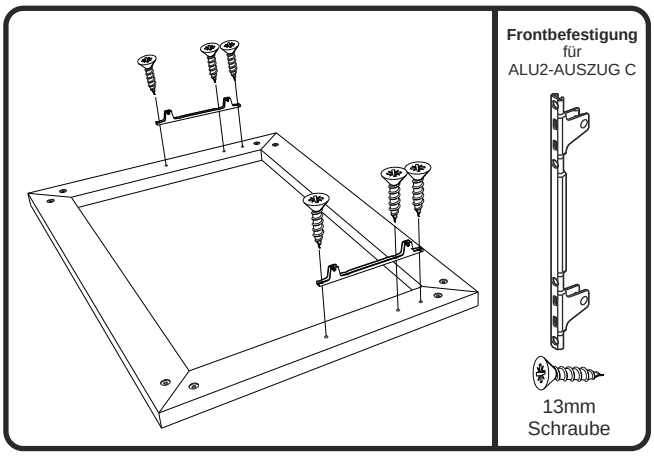

Montageschritt 2321
LEGRABOX TIP-ON
ALU2-Auszugsblende F

Frontbefestigungen auf Auszugsblende montieren:
Die Frontbefestigungen mit den dazugehörigen 13mm Schrauben an der ALU2-Frontblende befestigen.

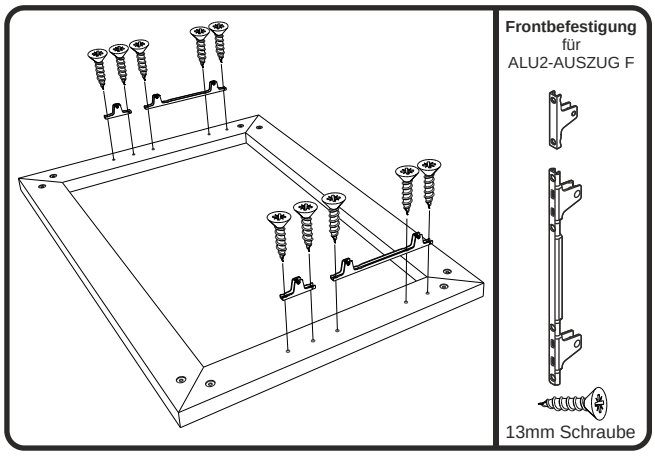

Montageschritt 2323
LEGRABOX TIP-ON
Synchroneinheit

Adapter in Synchronwelle stecken:
Die Synchroneinheit ist erst ab einer Laden bzw. Auszugsbreite von 55cm erforderlich.

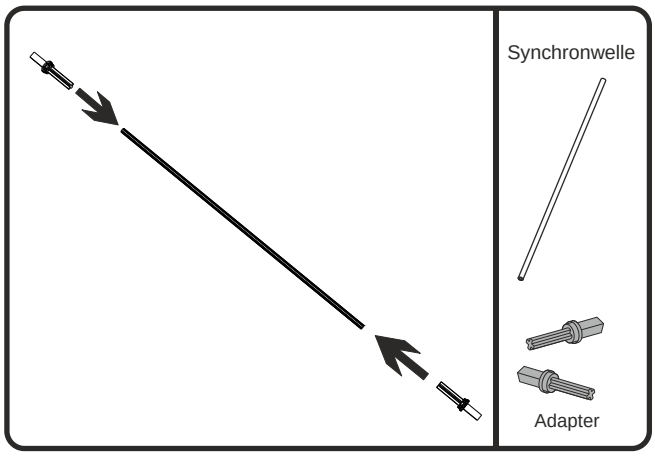

Montageschritt 2324
LEGRABOX TIP-ON
Synchroneinheit

TIP-ON Ladenschienen für das Einsetzen der Synchroneinheit vorbereiten:
Ladenschiene nach hinten drücken, bis sie eingerastet sind (Schritt ❶).
Danach durch kurzes Andrücken die Schienen wieder ausfahren lassen und ganz nach vorne ziehen (Schritt ❷).

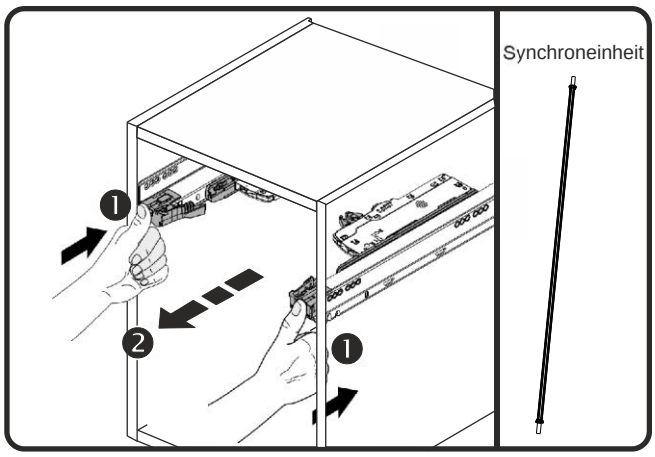

Montageschritt 2325
LEGRABOX TIP-ON
Synchroneinheit

TIP-ON Synchroneinheit einsetzen:
Die Synchroneinheit in die linke und rechte BLUMOTION-Einheit stecken bis ein „CLICK" zu hören ist.
(Bildausschnitte beachten !)

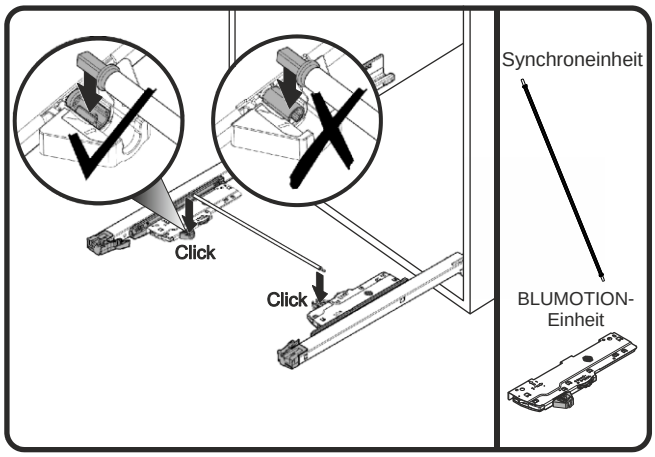

Montageschritt 2326
LEGRABOX TIP-ON
Frontspaltlehre

Distanz der Tip-ON Ladenschienen einstellen:
Um einen gleichmäßigen Abstand der Laden bzw. Auszugsblenden zum Korpus zu gewährleisten, muss mit Hilfe der Frontspaltlehre ein Abstand von 2,5mm eingestellt werden (siehe Bildausschnitt).

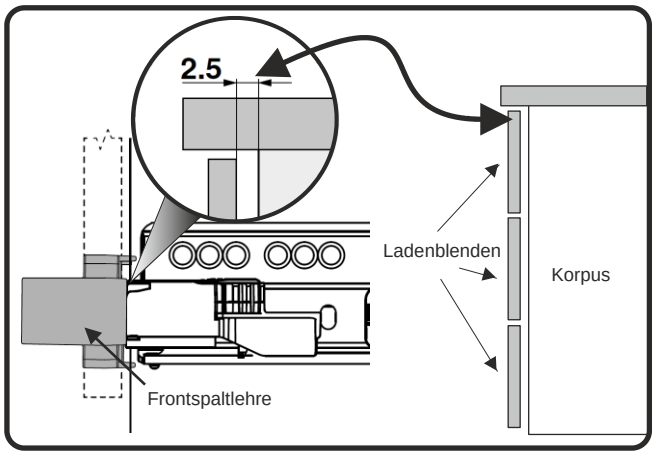

Montageschritt 2327
LEGRABOX TIP-ON
Frontspaltlehre

Distanz der Tip-ON Ladenschienen einstellen:
Die Frontspaltlehre mit der Aufschrift „LEGRABOX" nach außen an den Korpus-Seitenteilhalten (Schritt❶) und mit der Einstellschraube plan zur Frontspaltlehre einstellen (Schritt❷).

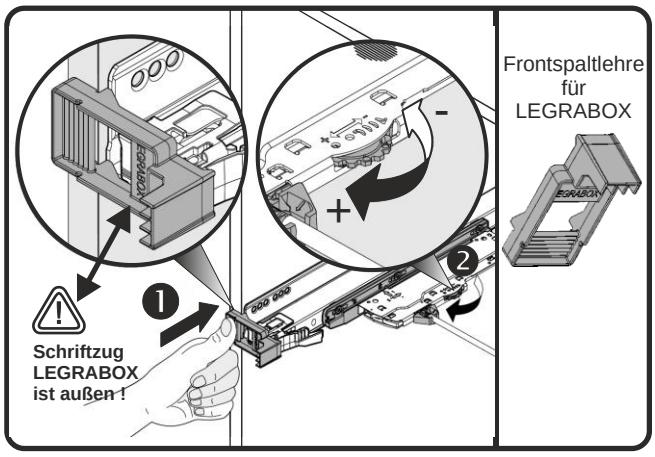

Montageschritt 2328
LEGRABOX TIP-ON
Frontmontage

Frontblende befestigen:
Die Frontblende wird mit der Frontbefestigungen in den montagefertig gelieferten Ladenkörper gesteckt, bis die Blende automatisch und gut hörbar einrastet.
Der Abstand der unteren Bohrung von der Unterkante der Frontblende beträgt 50/65/70mm.

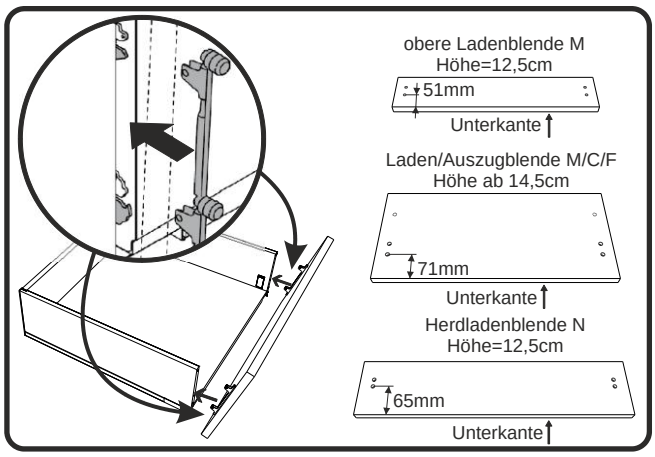

Montageschritt 2329
LEGRABOX TIP-ON
Demontage Frontblende

Demontage der Frontblende:
Zur Demontage der Frontblende die oberste Einstellschraube zur Lade drehen, bis sie am Endpunkt einrastet (Schritt ❶). Danach die Frontblende nach vorne drücken (Schritt ❷).

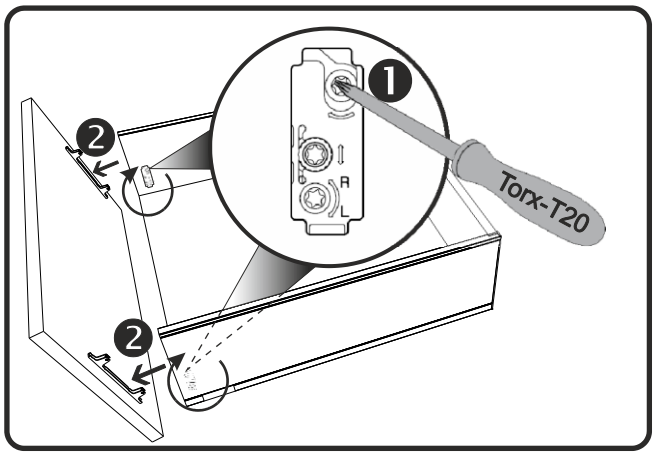

Montageschritt 2330
LEGRABOX TIP-ON
Einsetzen Lade/Auszug

Laden bzw. Auszugskörper in den Korpus einsetzen:
Laden bzw. Auszugskörper auf die **ausgezogenen** Ladenschienen (Bild1) setzen und vollständig in den Korpus schieben bis ein „CLICK" zu hören ist.

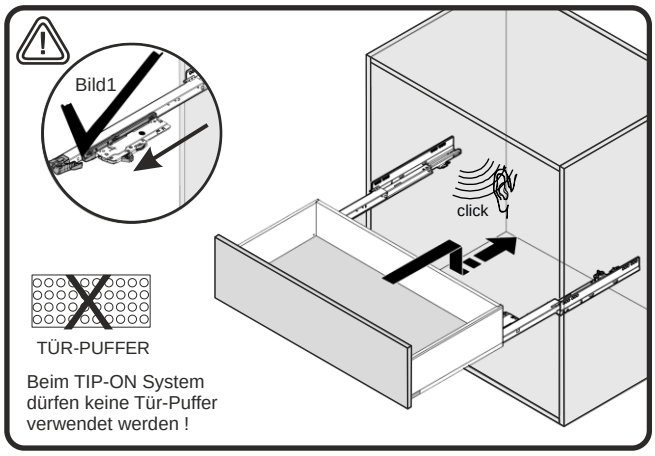

Montageschritt 2331
LEGRABOX TIP-ON
Demontage Lade/Auszug

Laden bzw. Auszugskörper demontieren:
Laden bzw. Auszugskörper aus dem Korpus ziehen. Dann die beiden Kupplungen an der Unterseite der linken und rechten Ladenschiene gleichzeitig gedrückt halten (Schritt ❶). Danach kann die Lade nach vorne entnommen werden (Schritt ❷).

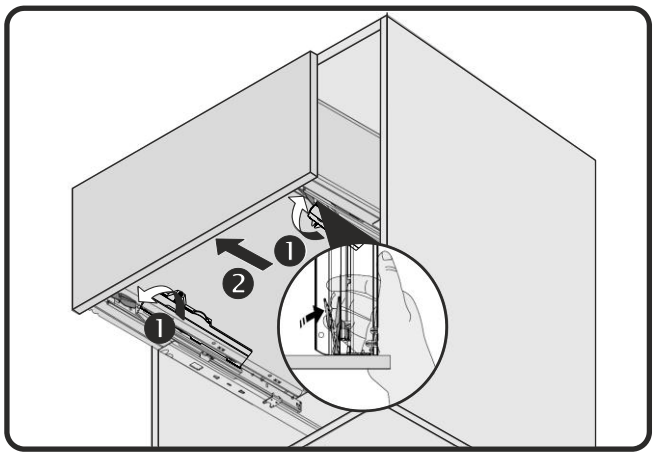

Montageschritt 2332
LEGRABOX TIP-ON
Einstellen Lade/Auszug

Laden bzw. Auszugsblende einstellen:
Zur Feineinstellung kann mit einem TORX-Schraubenzieher die Frontblende nachjustiert werden.
❶: RAUF/RUNTER
❷: LINKS/RECHTS
❸: NEIGUNG VOR/ZURÜCK

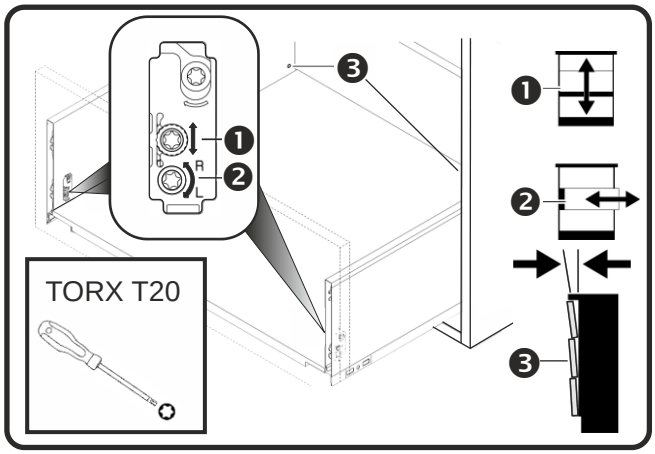

Montageschritt 2333
LEGRABOX TIP-ON
Herdladenblende

Feineinstellung Herdlade:
❶: RAUF/RUNTER
❷: LINKS/RECHTS
Demontage Herdladenblende:
Zur Demontage der Herdladenblende die Abdeckung ❸ mit dem Schraubenzieher nach oben drücken und die dahinterliegende Schraube zur Lade drehen ❹ bis sie am Endpunkt einrastet.

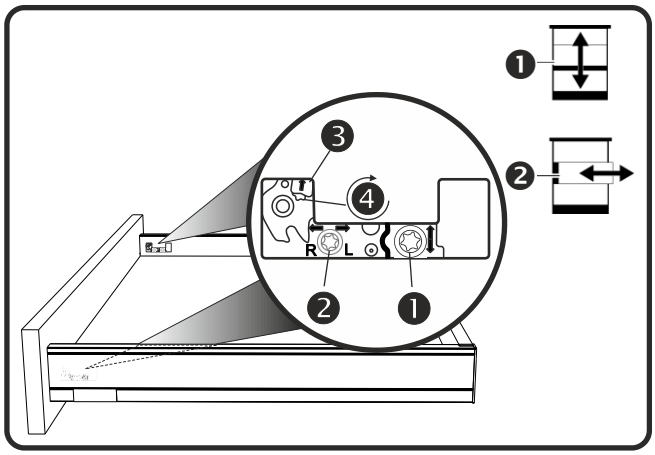

Montageschritt 2334
LEGRABOX TIP-ON
Abdeckkappen

Abdeckkappen anbringen:
Innere Abdeckung mit dem Haken unten einsetzen ❶. Danach in die vorgesehene Öffnung drücken ❷. Äußere Abdeckungen ❸ anbringen.

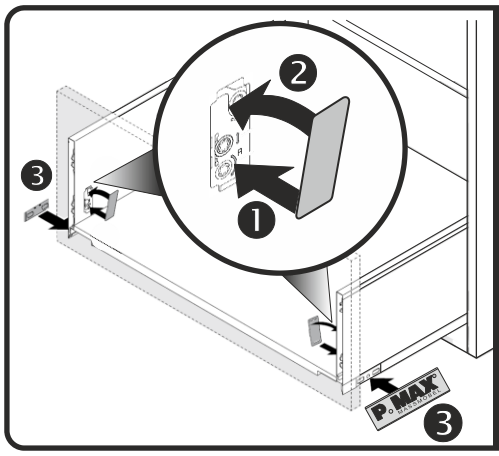

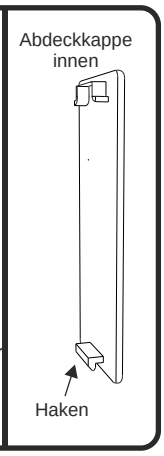

Montageschritt 2335
LEGRABOX TIP-ON
Mülltrennsystem

Ladenschienen und Deckenführungsleisten montieren:
Zur Montage des Mülltrennsystems zunächst die Ladenschienen mit einer Nennlänge(NL) von **50 cm** mittels Systemschrauben an die Korpus-Seitenteile schrauben.
Die Deckenführungsleisten werden mit 16mm Schrauben an den Korpus-Seitenteilen befestigt.

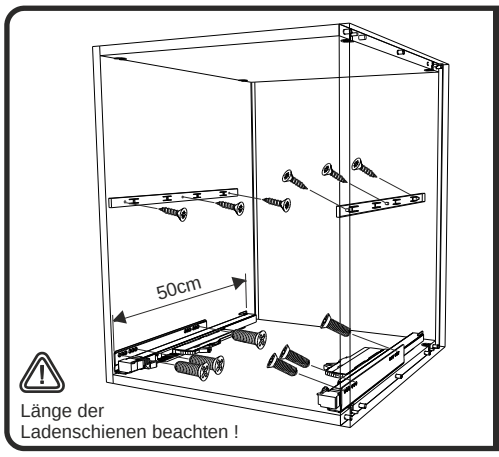

Montageschritt 2336
LEGRABOX TIP-ON
Mülltrennsystem

Aufnahmerahmen montieren:
Den Aufnahmerahmen auf den Mülltrennsystem-Auszug setzen und mit 16mm Schrauben laut Abbildung befestigen.

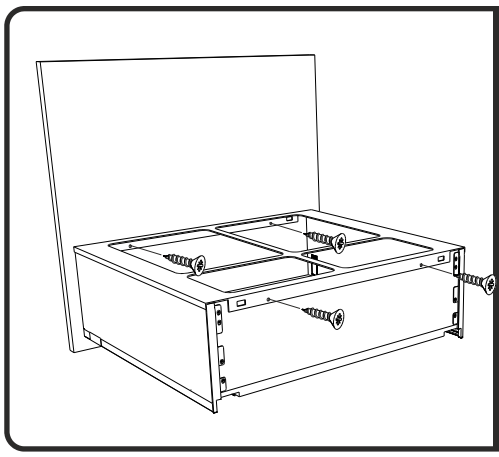

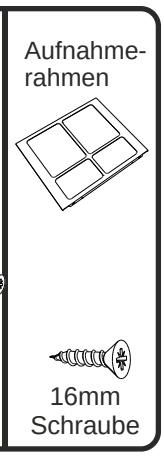

Montageschritt 2337
LEGRABOX TIP-ON
Mülltrennsystem

Deckelplatte montieren:
Die Deckelplatte auf die Deckelführungsleisten setzen und nach hinten schieben bis ein „CLICK" zu hören ist.

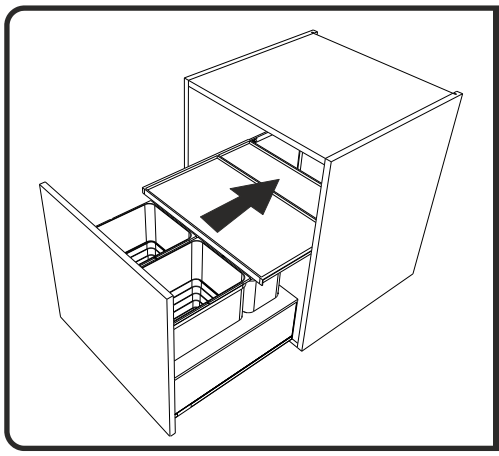

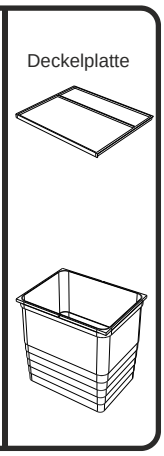

24.11.2016