TORABDICHTUNGEN T-SERIE

Kissen-torabdichtungen

Optimale Abdichtung
und Dauerhaftigkeit





STERTIL
SUPERIOR SOLUTIONS BY
QUALITY PEOPLE

Superior solutions by quality people



Die Stertil-Gruppe bietet ihren Kunden weltweit technologisch fortschrittliche Lösungen, die genau auf ihre Bedürfnisse in den Bereichen Verladesysteme und Schwerlastheben zugeschnitten sind. Dazu gehört auch optimaler Kundendienst durch starke lokale Partner. Diese hervorragenden Lösungen werden von einem aus spezialisierten Experten mit umfassendem Know-how bestehenden Team konzipiert, entwickelt und implementiert. Dank seiner „quality people“, seiner komplett im eigenen Haus stattfindenden Produktion und seiner internationalen Organisation ist Stertil die weltweite „Nummer Eins”, wenn es um Überladebrücken und Torabdichtungen geht.

Stertil T-Serie Kissentorabdichtungen, optimale Abdichtung und Dauerhaftigkeit gemäß BREEAM-Standard

Sie suchen nach einer Lösung, die bei einem uniformen Fuhrpark eine optimale luftdichte Abdichtung bietet? Sie stellen höchste Anforderungen an die Klimasteuerung?

Durch die optimale Steuerung von Temperatur und Hygiene im Lager werden Sommerhitze, Kälte im Winter, Zugluft, Staub und Insekten aus Ihren Lagerräumen ferngehalten. Entdecken Sie die hervorragende Abdichtung und Langlebigkeit unserer Kissentorabdichtungen der T-Serie; diese sind auch für Standorte geeignet, die den BREEAM-Standard erfordern.

Die TP-Serie von Stertil macht den Unterschied

Brauchen Sie eine Temperaturregelung für Ihr Lager? Dann ist die TP-Torabdichtung die ideale Lösung:

- Die nahtlos passenden Kissen sind ideal für Kühl- und Tiefkühlhäuser
- Außergewöhnlich hygienisch: Standardmäßig verzinkte Stahlrückplatte sowie chemikalien- und schimmelbeständige Materialien
- Robuste Polsterbeschichtung aus PVC oder POWERFLEX® für eine lange Produktlebensdauer
- Schaumkissen mit einer Kompressionserholung von 98 % bleiben länger flexibel – selbst bei extrem niedrigen Temperaturen von etwa -40 °C
- Zum Be- und Entladen von Fahrzeugen stehen optional abgeschrägte Kissen zur Verfügung, um den schmalen Spalt zwischen Fahrzeug und Toröffnung abzudichten
- Optimaler Sicherheit durch Schutz vor Beschädigungen mit Verstärkungsstreifen und gelben Positionierungsmarkierungen auf den Vorderseiten der Kissen

Stertil TI-Serie mit aufblasbaren Oberkissen

Haben Sie Fahrzeuge mit unterschiedlichen Höhen? Dann ist unsere TI-Torabdichtung die ideale Lösung:

- Flexible aufblasbare Oberkissen mit einer maximalen Abdeckung von 1350 mm – die Besten der Branche!
- Für Haltbarkeit und lange Lebensdauer werden die aufblasbaren Oberkissen aus strapazierfähigem Cordura® hergestellt
- Zeitsparende schnelle Aufblaszeit von weniger als 15 Sekunden und Entleerungszeit weniger als 20 Sekunden
- Einfache Bedienung

stertil DOCK PRODUCTS



- Optimaler Schutz der Abdichtungskissen durch hochqualitative Aluminiumprofile in Sandwich-Bauweise mit PVC-Vorhängen
- Optimaler Sicherheit durch Schutz vor Beschädigungen mit Verstärkungsstreifen und gelben Positionierungsmarkierungen auf den Vorderseiten der Kissen

Optional erhältliche Versionen und Extra-Zubehör

- POWERFLEX® für optimalen Schutz bei allen Wetterbedingungen. In der POWERFLEX-Broschüre finden Sie weitere Informationen.
- Abgeschrägte Kissen angepasst an den Neigungswinkel des Anfahrwegs
- Auch andere Projektionen als die standardmäße 270-mm-Ausführung erhältlich
- Kundenindividuelle Anpassung der Seiten- oder Oberkissen (die nicht den Standardhöhen und -breiten entsprechen)
- Abgeschrägte Ober-/Seitenkissen in verschiedenen Größen (Verkleinerung der Laibung für schmalere Torbreite)
- Unterkissen für die vollständige Abdichtung bei Be- und Entladung ohne Überladebrücke
- Gelbe Orientierungslinien über die gesamte Höhe der Seitenkissen
- Seitenkissen in 2 Teilen für die einfache Wartung
- Hochziehbare Frontschürze fest am Oberkissen für einen zusätzlichen Abdichtungsbereich – nur bei TP

BREEAM hervorragend

Das Nachhaltigkeitssiegel des Dutch Green Building Council basiert auf den hervorragenden Ergebnissen bei der Luftfilterung und bei der Wärmedämmung.

Installationspläne

Es sind Detailzeichnungen verfügbar, damit die entsprechenden baulichen Maßnahmen für den Einbau der Torabdichtungen vorgenommen werden können.

Stertil T-Serie Torabdichtungen







Abgeschrägte Kissen bei schrägem Anfahrtsweg (sowohl für TP als auch für TI).

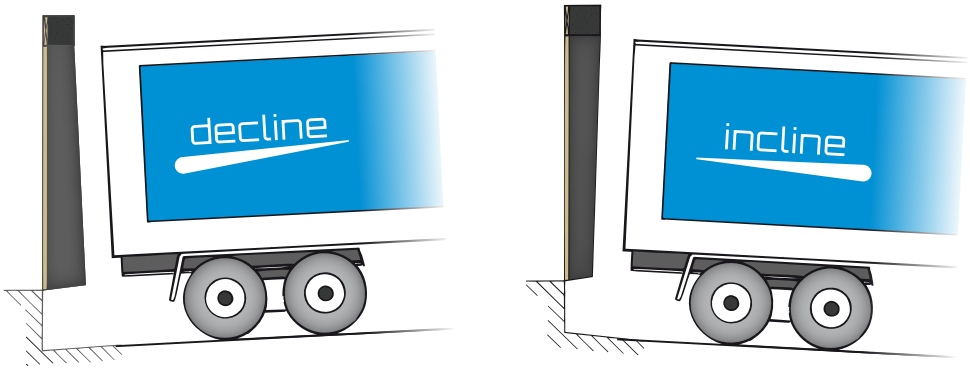

Keilförmige Kissen um die Laibung zu verkleinern. Hierdurch bleibt die Abdichtung sichergestellt.

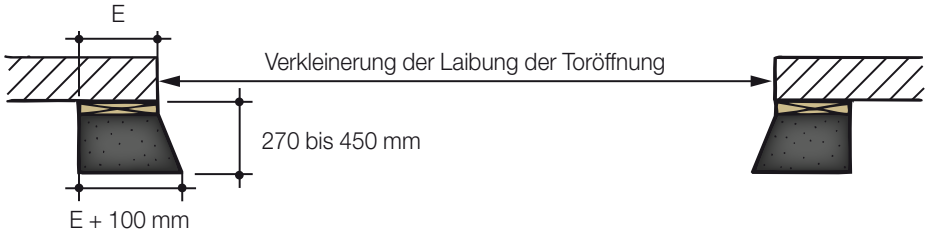

T-Serie von Stertil Torabdichtungen

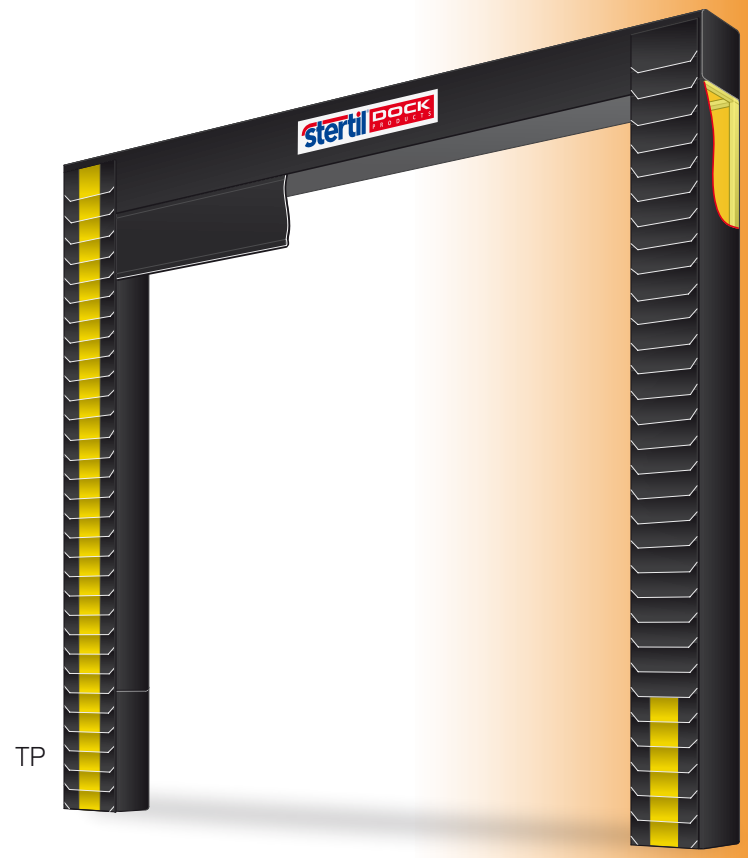

TP









TI

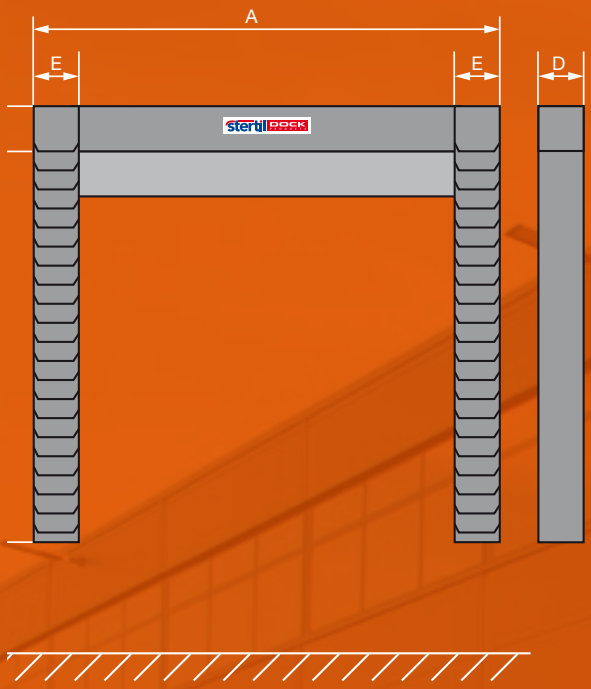

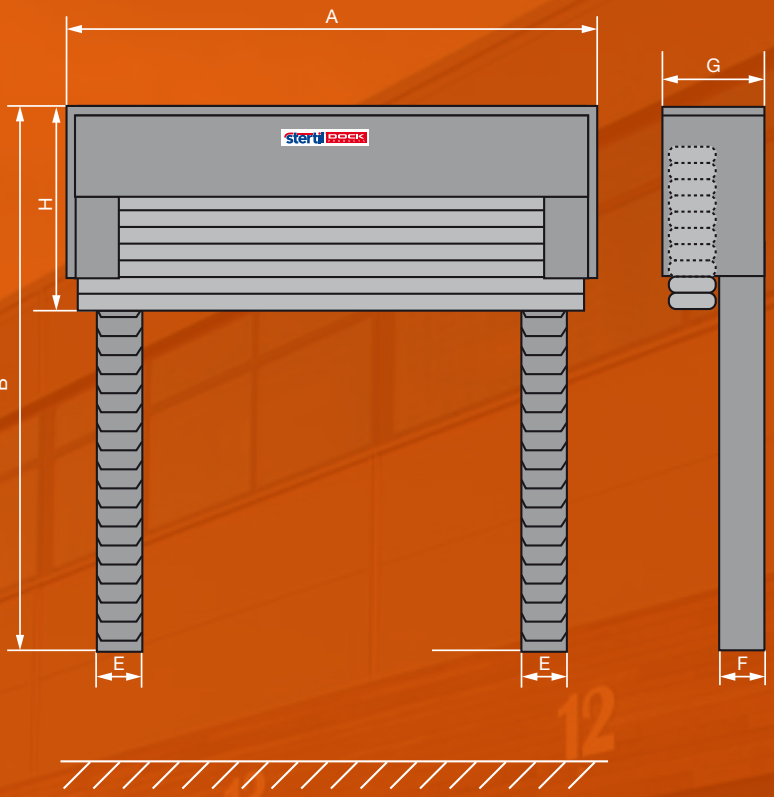

Standardabmessungen*	TP-Serie	TI-Serie
A. Gesamtbreite	2800 mm bis 3100 mm	3500 mm
B. Gesamthöhe	2600 mm bis 3200 mm	3600 mm
C. Höhe des Oberkissens	300 mm	
D. Projektion des Oberkissens	270 mm	
E. Breite des Oberkissens	300 mm	300 mm
F. Projektion der Seitenkissen	270 mm	270 mm
G. Projektion der Oberpaneele		650 mm
H. Höhe des aufgeblasenen Oberkissens		1350 mm

* Optional in anderen Größen erhältlich.

Weitere Informationen

Wünschen Sie weitere oder spezifischere Informationen über die Stertil Kissentorabdichtungen oder eines der anderen Qualitätsprodukte von Stertil Verladetechnik, dann setzen Sie sich bitte mit uns in Verbindung.
Wir beraten Sie gerne.

Stertil B.V.
Postfach 23
9288 ZG Kootstertille
Die Niederlande
Tel. +31 (0)512 334444
www.stertil.com
info@stertil.nl
Stertil Dock Products
@Stertil

A member of the Stertil Group

95004214 T-Serie-DE 02-2016. Stertil ist eine eingetragene Marke von Stertil B.V. Wir behalten uns das Recht vor, jederzeit ohne Vorankündigung Änderungen vorzunehmen. Änderungen sind nicht rückwirkend.