# AUSLEGERARM

## ASS-M

## Beschreibung

Der ASS-M wurde speziell für den Einstieg in Behälter und Silos entwickelt, wo er an bestehende Lochflansche angeschlossen werden kann. Er wird mit dem Lochflansch des Behälters oder Silos verschraubt und dann kann eine Person gesichert absteigen. Der Auslegerarm ASS-M kommt dort zum Einsatz, wo häufigere Arbeitsintervalle erforderlich sind und rasch bearbeitet werden müssen.

## Spezifikationen

- Ausführung des Dreibeins: Edelstahl V4A
- Zertifiziert nach: EN 795:2012 Typ B, CEN TS 16145:2013
- Eigengewicht: 42 kg
- Max. Verwendungsdauer: 10 Jahre
- Nennlast: Max: 1 Pers.



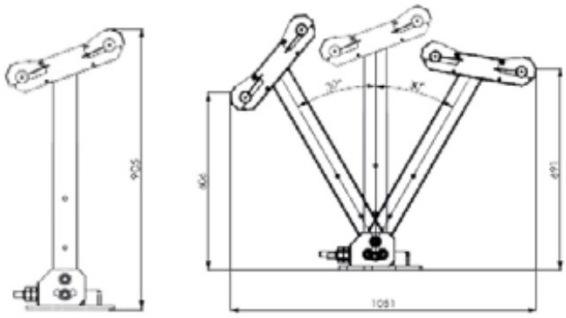

## Ausführungen

| Art. Nr. | Bezeichnung | Material | Gewicht |
|---|---|---|---|
| 7333976 | Auslegearm ASS-M | Edelstahl V4A | 42 kg |