SALAMANDER®
myWindow

proEvolution

Vereint das Beste seiner Klasse



Die myWindow-Strategie:

Wie wird aus einem Fenster myWindow?

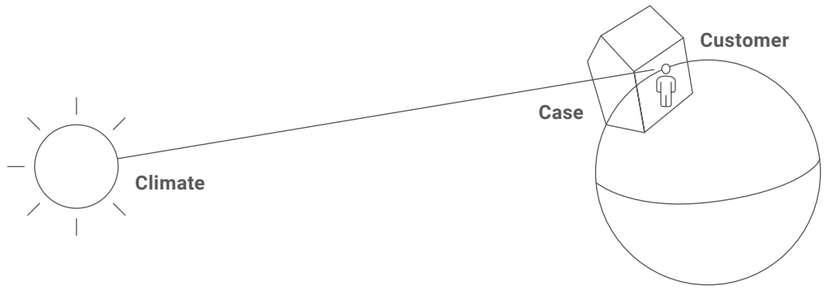

Jedes Gebäude ist durch die Geoposition, Orientierung, Baujahr und Baustil ein einzigartiges System. Das erfordert auch einzigartige Fenster. Mit myWindow hilft Salamander Dir als Bauherr das perfekte Fenster zu finden.

Im Kern steht dabei das C3 Erklärungsprinzip:

Climate – beschreibt die Potenziale des Standorts (Licht, Energie, Dämmung)
Case – der Gebäudetyp ist die Blaupause für die Nutzung der Potenziale
Customer – individuelle Vorstellungen bestimmen Design und spezifische Konfiguration

In der myWindow_app kannst Du Dein Projekt in den C3 Dimensionen analysieren.
Wir helfen Dir faktenbasiert und auf Basis der Berechnung des Passivhaus Institutes, die optimale Lösung zu finden und entsprechend Deiner Anforderungen zu konfigurieren.

proEvolution bietet ein breites Spektrum an Lösungen, um individuelle Objekte optimal zu konfigurieren. Sehr gute Dämmwerte und ein breites, statisches Spektrum machen die Anpassung an eine Vielzahl von Standorten und damit verbunden auch klimatischen Anforderungen möglich. Die ausgewogene und flexible Designsprache erlaubt einen breiten Einsatz – passend zu vielen Objekttypen. Durch diese Vielfalt entsteht eine individuelle Anpassung an verschiedene Bedürfnisse.

Digitale Planungsunterstützung: In unter 5 Minuten zu Ihrem optimalen Fenstervorschlag

SCANNEN UND PLANEN

Unsere Leitsätze zur Nachhaltigkeit

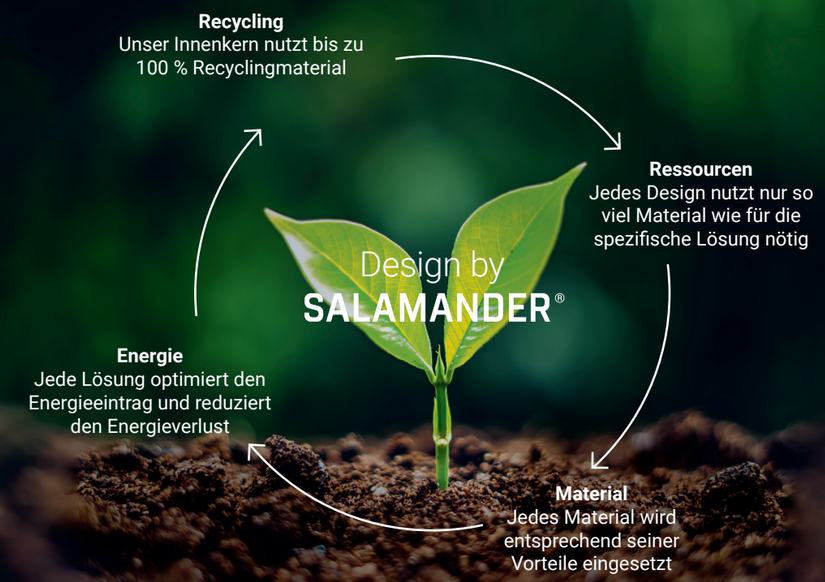

proEvolution, unsere Produktneuheit, steht für universelles Design, das flexibel eingesetzt werden kann. Dies ermöglicht eine ganz eigene, individuelle Formsprache für alle Anwendungsfälle – von Sanierung über Umbau bis hin zu Neubau. Wie alle unsere Systeme folgt auch proEvolution unseren Leitsätzen zur Nachhaltigkeit. Unser Design erlaubt maximalen Lichteinfall und solare Energieeinträge in dieser Klasse.

Mit einem Innenkern aus 100 % Recyclingmaterial setzen wir konsequent auf Recyclingmaterial, wobei gleichzeitig sichergestellt ist, dass die Profile auch selbst wieder zu 100 % recycelt werden können. Mit diesem komplett neu entwickelten System wurde der Materialeinsatz reduziert bei gleichbleibender Stabilität.

Außerdem bietet proEvolution einen optimalen Schallschutz, indem der Außenlärm auf ein gesundes Maß reduziert werden kann. Das Resultat sind technisch fortschrittliche Fenster mit optimierten Energiewerten und einer guten Umweltbilanz.

proEvolution –
vereint das Beste in seiner Klasse

Highlights auf einen Blick

Unser Salamander Allrounder Fenstersystem proEvolution ermöglicht für Architekten besonders flexible Gestaltungsmöglichkeiten und damit neue Perspektiven. Zudem sorgt die durchdachte Technik für die erhöhte Sicherheit.

Bionik-ISO-System

Unser ISO-System nutzt eine Kombination aus Luftkammern und Dichtungen, um optimale Dämmwerte für Fenster mit einer Bautiefe von bis zu 72 mm zu erzielen. Das Profil kann auch mit evoCore ausgestattet werden.

EcoTec plus

EcoTec plus bedeutet bei Profilen weniger Material bei gleichbleibender Stabilität. Zusätzlich besteht der Innenkern aus 100 % Recyclingmaterial – für einen noch geringeren ökologischen Fußabdruck.

Flex – flexible Formsprache

Ausgewogene Design-Eigenschaften ermöglichen eine flexible Formsprache für alle Anwendungsfälle – von Sanierung über Umbau bis Neubau. Vor allem historische Fenster können hiermit gut abgebildet werden.

Silent System

Unsere Fenstersysteme sind auf optimalen Schallschutz ausgelegt. Der Außenlärm lässt sich effizient auf ein gesundes Maß um bis zu 46 dB reduzieren, so können Sie die absolute Stille in Ihrem zu Hause genießen.

Highlight Design

Ein sehr hoher Lichteinfall wird durch die Kombination aus geringer Ansichtshöhe von 113 mm aus Rahmen und Flügel sowie einem hohen Glasanteil ermöglicht. Dadurch kommt mehr natürliches Licht in die Räume.

Designvielfalt

vom strahlenden Weiß über Holzdekore bis zu Metall und Struktur

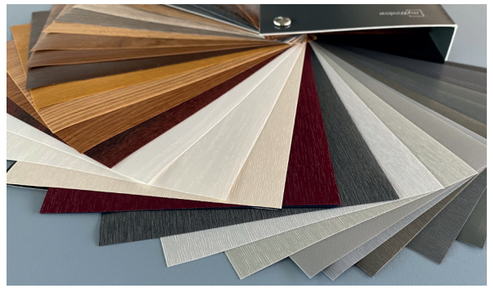

Salamander Collection – Farben bringen Emotionen, in ein Haus, in die Wohnraumgestaltung und in das Fenster. Ästhetisch, funktional, matt und cool – die Salamander fineFinish Collection und -Colours bieten alles für ein schönes Zuhause, jeden Designanspruch, Architekturstil und Anlass. Alle Farben und Dekore sind innen und außen individuell und unterschiedlich kombinierbar.



Salamander matchCollection – In Kombination mit unseren Fenstern und Zubehör ist alles bis ins Detail perfekt aufeinander abgestimmt. Für ein harmonisches Gesamterscheinungsbild bieten wir zudem ausgewählte Farbkombinationen an. Ein Rundum-Sorglos-Paket für alle Wünsche, Bedürfnisse und für das kreative Wohnraumgestalten.

Die Salamander Standard Collection

Holz

35 39 49 43 28 50 27 33 51 21 26 62 25

Metall

69 38 37

Struktur

59 73 42 74 19 11 03 71 55

Satin

87 90 84 34 A4 98 88 18

Neue Salamander Farbwelten

matt_cleanCOOL-Collection

Das einzigartige Design fügt sich harmonisch in verschiedene Architekturstile ein. Der dezente Look der extrem matten Premium-Folien sorgt für eine neue Fenster-Optik und individuelle Atmosphäre. Die Oberflächen reflektieren nicht und bieten haptisch emotionale Erlebnisse. Die Folien sind pflegeleicht, COOL, und überzeugen durch Langlebigkeit.

matt – eine Veredlung mit exklusivem, samtigem Finish und langlebiger widerstandsfähiger Oberfläche. Die neuen Folien sind deutlich optimiert, es ist kein reflektierendes Licht zu sehen. **clean** – dank pflegeleichter, schmutzabweisender Oberfläche ist das Fensterprofil einfach sauber zu halten, selbst hartnäckige Schmutzreste sind leicht zu entfernen!

mattWhite_cleanCOOL
Pure at its best – weiß, klar und matt für jeden Designliebhaber
79

mattGrey_cleanCOOL
Helles, edles Grau im modernen Look und eleganter Ästhetik
97

mattUmbra_cleanCOOL
Trendiges, dunkles Braun, mit Tiefenwirkung und Wärme
96

mattBronze_cleanCOOL
Edle Bronze für den eleganten Touch und eine warme Ausstrahlung
95

mattAnthracite_cleanCOOL
Samtig anmutendes Anthrazit, ansprechend zeitlos und harmonisch
77

COOLWood-Collection

Vielleicht als Ausgleich zu unserem digitalen Leben – Holz und eine exklusive Holzoptik liegen in vielerlei Facetten im Trend, vom Möbeldesign bis zur Architektur. Die hochwertigen Dekorfolien überzeugen im Look & Feel mit perfekter Holzoptik, mattem Finish und täuschend echter Haptik. Mit den optischen Effekten und der haptischen Eleganz vereinen sich zu einem hochwertigen Erscheinungsbild für jedes Haus.

COOL – dank der besonderen Beschichtung ist die Aufheizung gering. Im Vergleich zu Standardfolien reflektiert die Premium-Folie insbesondere auf der Südseite deutlich mehr UV-Strahlung und das Profil heizt sich weniger stark auf. Das bedeutet weniger Belastung, weniger Ausdehnung und eine deutlich längere Lebensdauer.

mattAlpine_COOLWood
Modernes, helles Holzdekor in alpiner Optik
92

mattMalt_COOLWood
Wohnliches Holzdekor mit Leuchtkraft und Tiefe
91

mattAmber_COOLWood
Helle, warme Holzoptik für den puren skandinavischen oder rustikalen Stil
08

mattHoney_COOLWood
Satter Holzton als ideale Ergänzung für einen Einrichtungsstil mit starken Farben
29

mattWalnut_COOLWood
Im Trend und vielseitig für jeden Wohnstil einsetzbar – von klassisch bis modern
30

mattAmaranth_COOLWood
Ein Dekor als imposantes Design-Statement, modern und doch zeitlos
32

Die wichtigsten Werte im Überblick

Dichtungssysteme		Anschlagdichtung Mitteldichtung
Wärmedämmung*	U_f-Wert MD bis zu U_f-Wert AD bis zu U_w-Wert MD bis zu U_w-Wert AD bis zu U_w-Wert MD mit evoCore bis zu	1,1 1,2 0,83 0,86 0,8
Schallreduzierung bis zu		46 dB
Einbruchhemmung bis		RC 2
Umwelteinflüsse	Schlagregendichtigkeit Windbeständigkeit Luftdurchlässigkeit	9A C5/B5 Klasse 4
Verglasung bis zu		48 mm
Maße	Bautiefe min. Ansichtshöhe min. Ansichtshöhe Flügel min. Ansichtshöhe Rahmen max. Flügelmaße für max. Höhe max. Flügelmaße für max .Breite	72 mm 113 mm 43 mm 70 mm 1000 x 2500 mm 1500 x 1500 mm
Öffnungsarten		Festverglasung Drehfenster Kippfenster Dreh-Kipp-Fenster Nebeneingangstür PSK-Tür
Maximale Größen	max. Balkontürflügelhöhe max. Balkontürflügelbreite max. Tür-Flügelhöhe max. Tür-Flügelbreite	1000 x 2500 mm 1500 x 1500 mm 2200 mm 1000 mm

48mm Verglasungsbreite bei proEvolution

Das proEvolution System vereint beste Dämmwerte mit schmalen Ansichtshöhen in einer Einbautiefe von nur 72 mm.

Die Herausforderung dabei ist es, auch Platz für eine Dreifachverglasung zu schaffen. Somit sind leichte Spezialgläser und zusätzlicher Wärmeschutz sowie Schallschutz möglich. Die 48mm Verglasungsbreite benötigt eine veränderte Flügelform: Eine geschwungene f-Linie im Profil ermöglicht den zusätzlichen Platz und bietet gleichzeitig eine ästhetische Formensprache.

Technologie mit System

Der Wärmedurchgangskoeffizient U:
Je niedriger der U-Wert, desto geringer ist der Wärmeverlust im Winter und die Durchlässigkeit der Wärme im Sommer. U_f (frame) ist dabei der Dämmwert der Rahmen-Flügel-Kombination, U_w (window) der des gesamten Aufbaus inkl. der Verglasung.

Änderungen, Irrtum, Druck- und Satzfehler vorbehalten.

* bei U_g = 0,5 W/(m²k) mit Randverbund psi = 0,03 W/(m²k) und Fensterelement 1230 x 1480 mm mit evoCore im Rahmen, 1,5 mm C-Stahl im Flügel und maximaler Verglasung

Optimierte Wärmedämmung, gehobener Einbruchschutz und hervorragende Einbruchhemmung

Ein System mit den besten Produkteigenschaften ist das Resultat unserer zielorientierten Entwicklungsarbeit. Dies gelang durch die Summe innovativer Details in der Produkt-konzeption.



Anwendungsbeispiele

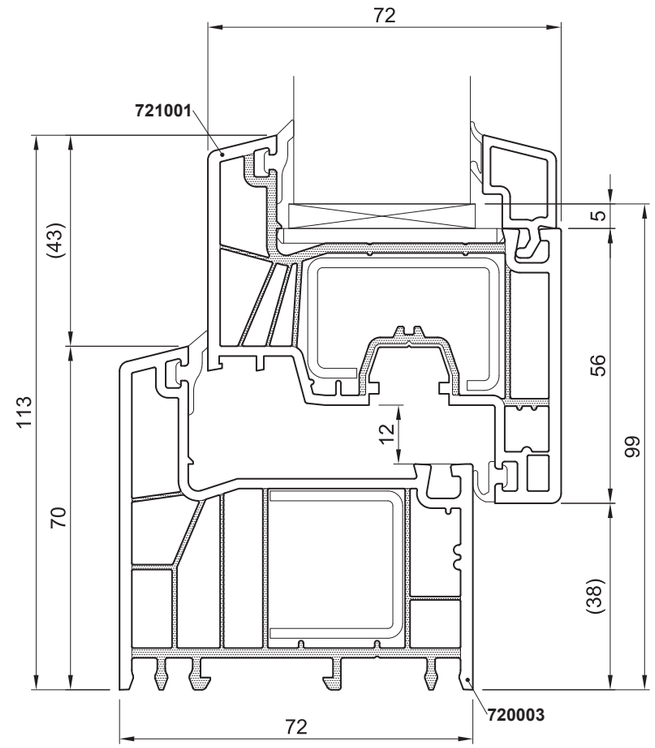

Anschlagdichtung

Die Variante Anschlagdichtung gewährleistet eine effektive Abdichtung zwischen Fensterflügel und Rahmen, um Wärmeverluste zu minimieren und den Schutz vor Zugluft und Feuchtigkeit zu verbessern.

Anwendungsbeispiele

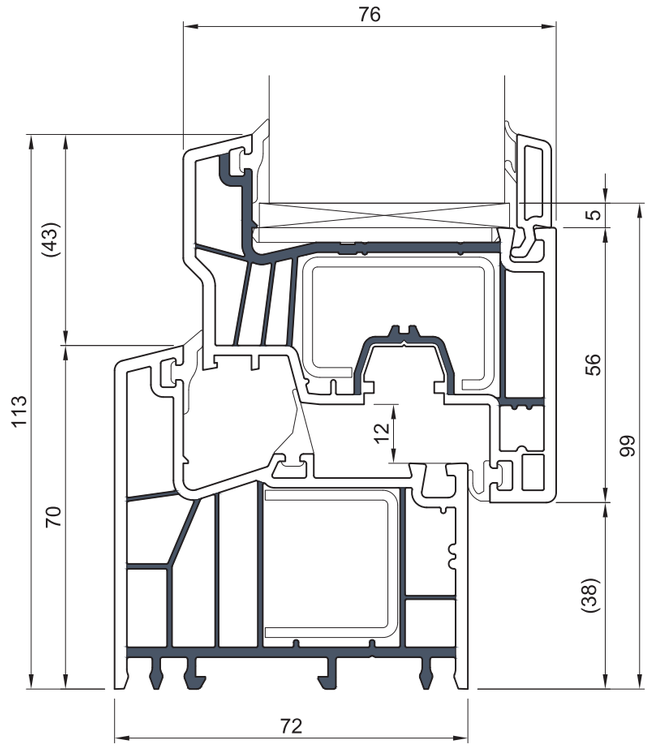

Mitteldichtung

Die Variante Mitteldichtung sorgt für eine zusätzliche Isolierung und verbessert den U_w-Wert von Fenstern, indem sie den Fensterflügel und den Rahmen voneinander trennt und so eine effektive Barriere gegen Wärmeübertragung bildet.

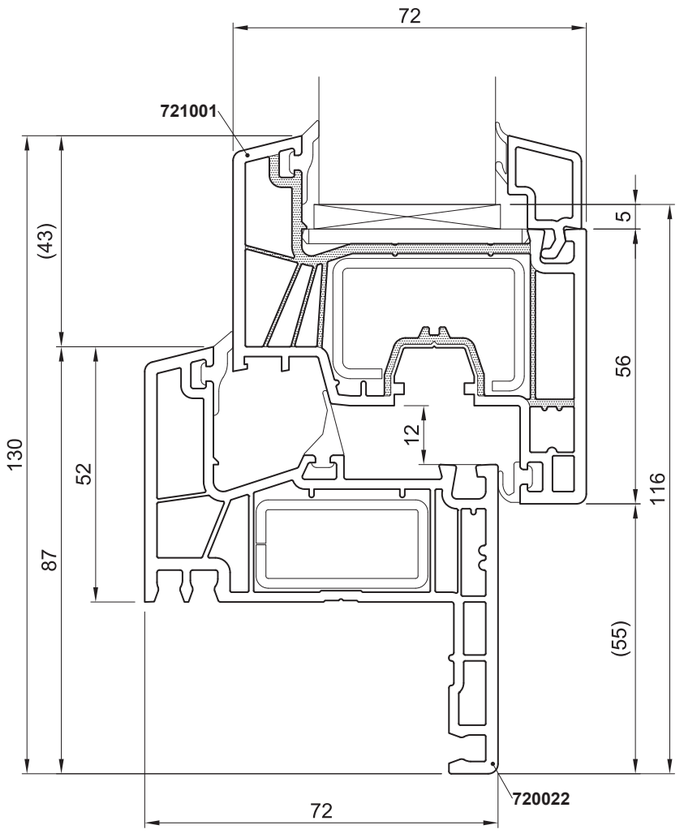

Altbau

Der Renovierungsrahmen ermöglicht eine einfache und schnelle Installation neuer Fenster in bestehenden Öffnungen, ohne dass aufwendige Umbaumaßnahmen erforderlich sind. Er bietet eine effiziente Lösung für die Modernisierung von Wohnräumen.

Anwendungsbeispiele

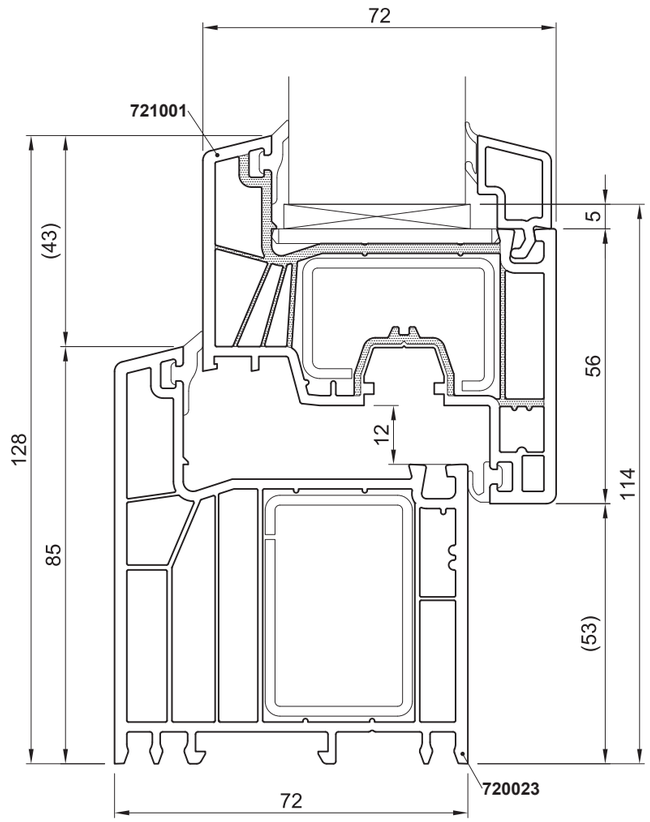

Hoher Rahmen

Ein hoher Rahmen für Terrassentüren bietet eine großzügige Öffnung und eine erhöhte Höhe, um einen nahtlosen Übergang zwischen Innen- und Außenbereich zu schaffen. Er ermöglicht den Einbau von bodentiefen Glasflächen für eine optimale Lichtdurchflutung und einen beeindruckenden Blick nach draußen.

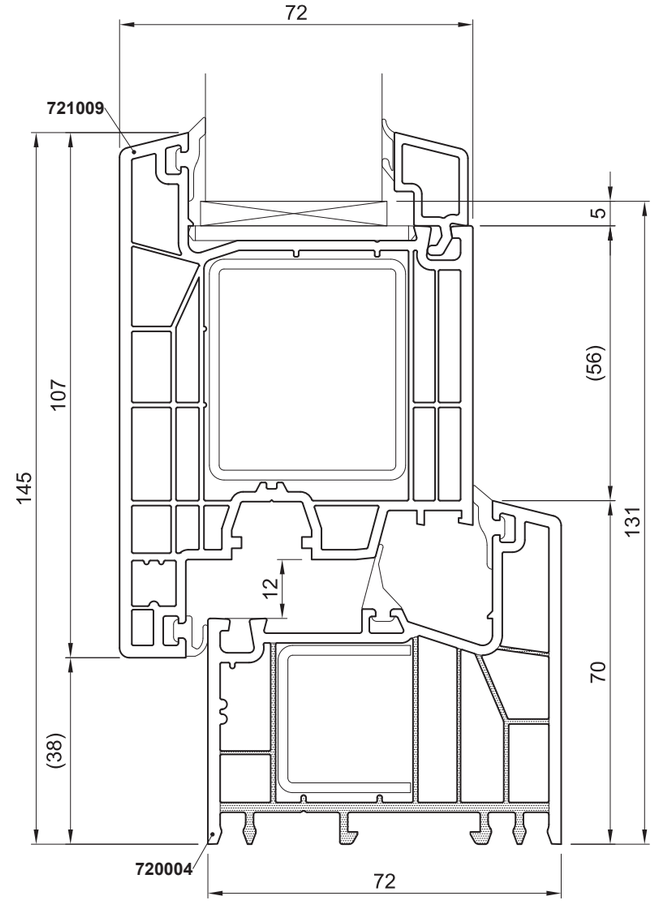

Terrassentür

Die Terrassentür ist eine vielseitige Lösung, um den Zugang zur Terrasse oder zum Garten zu gestalten. Sie kombiniert eine robuste Konstruktion, Energieeffizienz und Sicherheit mit elegantem Design und ermöglicht eine komfortable Nutzung und gute Isolierung.

Anwendungsbeispiele

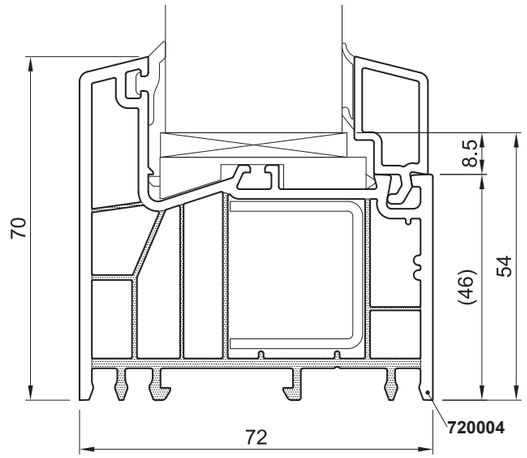

Festverglasung

Die Festverglasung in Fenstern bietet eine dauerhafte, nicht-öffnende Verglasungslösung. Sie eignet sich ideal für Bereiche, in denen keine Lüftung erforderlich ist, und bietet optimale Wärmedämmung sowie Schallschutz.

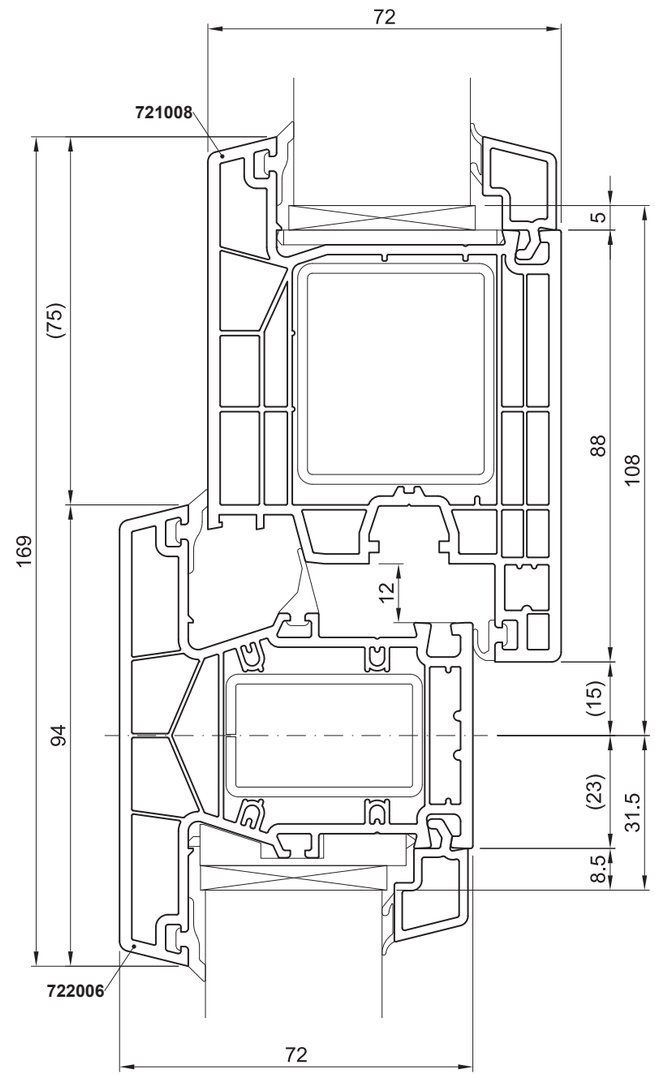

Pfosten + Festteil

Durch die Kombination eines Pfostens mit einem Fest Teil ermöglicht diese Lösung den Einbau großer, mehrflügeliger Fensterkonstruktionen mit zusätzlicher Stabilität und Unterstützung. Sie eignet sich besonders für Räume mit weiten Aussichten und gewährleistet eine optimale Funktionalität.

Anwendungsbeispiele

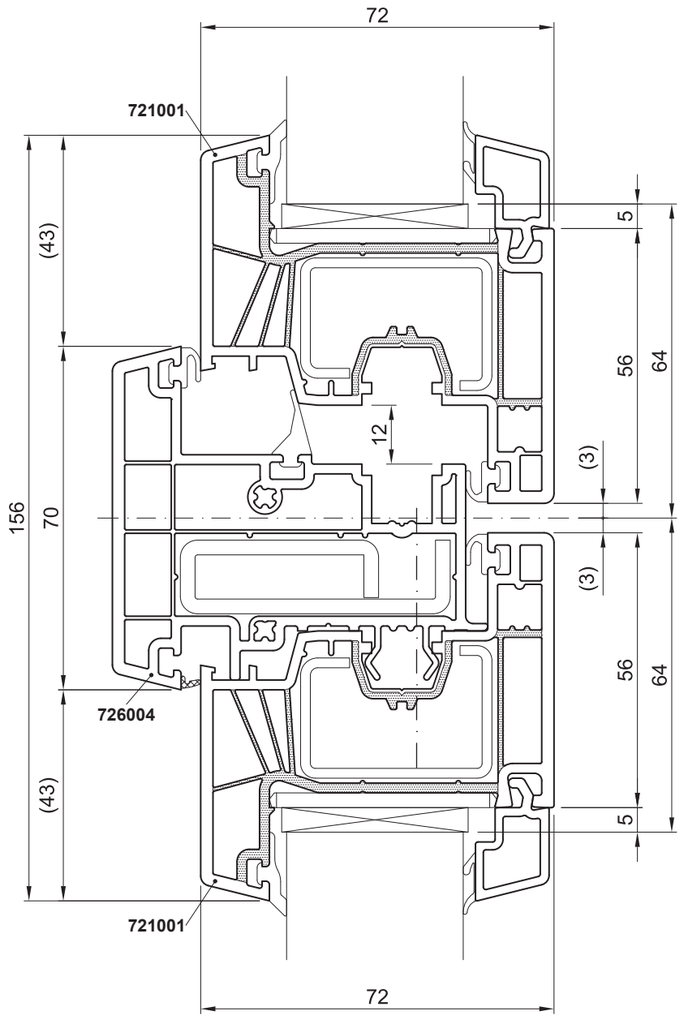

Stulp

Der Stulp ist der bewegliche Flügel einer Fenstertür und ermöglicht eine einfache und bequeme Öffnung und Schließung. Mit einer robusten Konstruktion und modernem Design bietet er eine effektive Abdichtung und verbesserte Sicherheit in Fenstern.

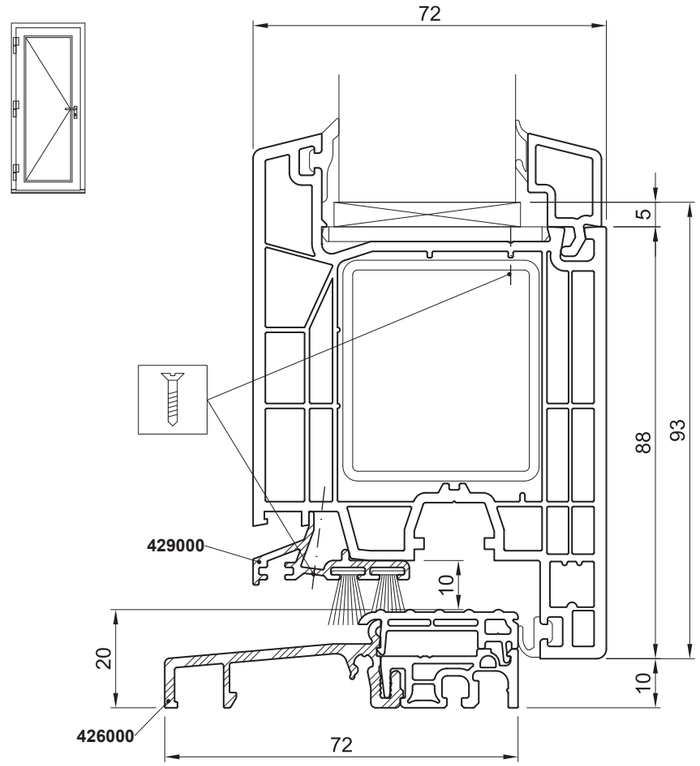

Wetterschenkel

Der flächenbündige Wetterschenkel bietet eine effektive Abdichtung gegen Wind und Wetter, indem er einen nahtlosen Übergang zwischen Tür und Boden schafft. Er gewährleistet optimalen Schutz vor Feuchtigkeit und sorgt für eine saubere und ästhetische Gestaltung von Haus- und Nebentüren.





Wir haben das passende Fenster für Ihre Ansprüche –

Dank jahrzehntelanger Erfahrung in der Profilentwicklung und Kunststoff-Extrusion. Langlebig, individuell gestaltbar und seit 1917 an nachhaltig: Wir entwickeln unsere Systeme ständig weiter, um Ihnen heute schon das perfekte Fenster der Zukunft zu bieten.

Salamander Industrie-Produkte GmbH
Jakob-Sigle-Straße 58
86842 Türkheim
Germany

salamander-windows.com

MEHR ENTDECKEN

2026-09