SALAMANDER®
myWindow

proEvolution

Aúna lo mejor de su clase



La estrategia myWindow:

¿Cómo se convierte una ventana en myWindow?

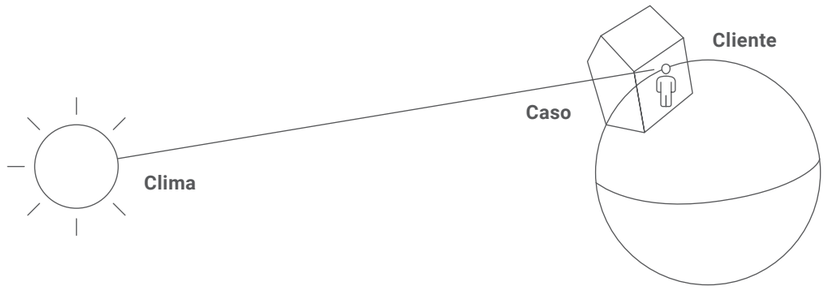

Cada edificio es un sistema único debido a su geoposición, orientación, año de construcción y estilo arquitectónico. Esto también requiere ventanas únicas. Con myWindow, Salamander te ayuda como propietario de una vivienda a encontrar la ventana perfecta.

El principio explicativo C3 gira en torno a este concepto:

Climate (Clima) – describe el potencial del lugar (luz, energía, aislamiento).
Case (Caso) – el tipo de edificio es el modelo para aprovechar el potencial.
Customer (Cliente) – las preferencias individuales determinan el diseño y la configuración específica.

En la myWindow_app puedes analizar tu proyecto en las dimensiones C3. Te ayudamos con análisis basados en hechos y en los cálculos del Passive House Institute, para encontrar la solución óptima y configurarla según tus necesidades.

Excelentes valores de aislamiento y un amplio espectro estático permiten la adaptación a una gran variedad de ubicaciones y, con ello, a diferentes requisitos climáticos. El diseño equilibrado y flexible permite un uso amplio, adecuado para muchos tipos de edificios. Esta amplia variedad da lugar a una adaptación individual a diversas necesidades.

Soporte digital de planificación: en menos de 5 minutos, obtén una propuesta de la ventana adecuada

ESCANEA Y PROYECTA

Nuestros principios para la sostenibilidad



proEvolution, nuestro nuevo producto, es sinónimo de diseño universal de uso flexible. Esto permite un lenguaje de estilo completamente único e individual para todas las aplicaciones, desde la renovación hasta la reforma y la obra nueva. Como todos nuestros sistemas, proEvolution sigue nuestros principios de sostenibilidad. Nuestro diseño permite la máxima entrada de luz y aporte de energía solar en esta clase.

Con un núcleo interior fabricado al 100 % con material reciclado, apostamos decididamente por los materiales reciclados, garantizando al mismo tiempo que los perfiles también puedan reciclarse al 100 %. Con este sistema de nuevo desarrollo, se ha reducido el consumo de material sin perder estabilidad.

Además, proEvolution ofrece un aislamiento acústico óptimo reduciendo el ruido exterior a un nivel saludable. El resultado son ventanas técnicamente avanzadas con valores energéticos optimizados y un buen equilibrio medioambiental.

proEvolution –
aúna lo mejor de su clase

Highlights auf einen Blick

Nuestro versátil sistema de ventanas Salamander proEvolution ofrece a los arquitectos opciones de diseño especialmente flexibles y, por tanto, nuevas perspectivas. La sofisticada tecnología también garantiza una mayor seguridad.

Biónica-ISO-System

Nuestro sistema de aislamiento utiliza una combinación de cámaras de aire y juntas para conseguir unos valores de aislamiento óptimos en ventanas con una profundidad de construcción de hasta 72 mm. El perfil también puede equiparse con evoCore.

EcoTec plus

EcoTec plus significa menos material para los perfiles manteniendo la misma estabilidad. Además, el núcleo interior está fabricado con material 100% reciclado, lo que reduce aún más la huella ecológica.

Flex – flenguaje de diseño flexible

Sus equilibradas propiedades de diseño permiten un lenguaje de diseño flexible para todas las aplicaciones, desde la renovación y la remodelación hasta la nueva construcción. Las ventanas históricas, en particular, pueden reproducirse fácilmente aquí.

Pure White

Con su color integral y su perfecta reflexión de la luz solar, mejora la vida útil de las ventanas. El blanco más blanco del mercado confiere a todas las casas una elegancia atemporal.

Silent System

Nuestros sistemas de ventanas están diseñados para un aislamiento acústico óptimo. El ruido exterior puede reducirse eficazmente a un nivel saludable de hasta 46 dB, para que pueda disfrutar de un silencio absoluto en su hogar.

Highlight Design

Una elevada entrada de luz se logra gracias a la combinación de una sección vista reducida de 113 mm entre el marco y la hoja, junto con una alta proporción de vidrio. Esto permite que más luz natural entre en las habitaciones.

Variedade de diseños

Desde el blanco brillante y las decoraciones en madera hasta el metal y diferentes texturas

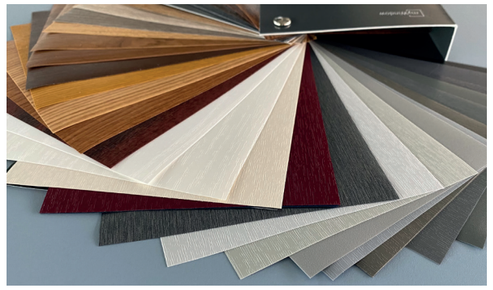



Colección **Salamander** – Los colores traen emociones a la vivienda, al estilo del salón y a la ventana. Estéticos, funcionales, mates y vivos - la Colección Salamander fineFinish y Colours ofrecen todo para una casa bonita, cualquier requisito de diseño, estilo arquitectónico y ocasión. Todos los colores y decoraciones pueden combinarse de forma personalizada y diferente en interiores y exteriores.

Salamander mattCollection – En combinación con nuestras ventanas y accesorios, todo queda perfectamente armonizado hasta el último detalle. Para lograr una apariencia armoniosa, ofrecemos combinaciones de colores seleccionadas. Un paquete "todo en uno" que cumple todos los deseos, necesidades en la creación creativa de espacios habitables.

Colección estándar Salamander

Madera



35 39 49 43 28 50 27 33 51 21 26 62 25

Metal



69 38 37

Textura

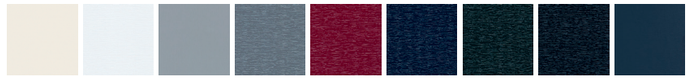

59 73 42 74 19 11 03 71 55

Satinado



87 90 84 34 A4 98 88 18

Nueva gama de colores Salamander

matt_cleanCOOL-Collection

Su diseño único se integra armoniosamente en distintos estilos arquitectónicos. El aspecto discreto de las láminas premium de acabado extremadamente mate aporta un nuevo aspecto a las ventanas y crea un ambiente personalizado. Las superficies no son reflectantes y ofrecen experiencias táctiles evocadoras. Las láminas son fáciles de cuidar, COOL y destacan por su durabilidad.

matt – un acabado exclusivo con un tacto aterciopelado y una superficie duradera y resistente. Los nuevos folios están claramente optimizados, sin reflejos visibles de luz. clean: gracias a su superficie de fácil mantenimiento y resistente a la suciedad, los perfiles de ventana se mantienen impecables fácilmente, ¡incluso los restos de suciedad más persistentes son fáciles de eliminar.

mattWhite_cleanCOOL
Pureza en estado puro: blanco, transparente y mate para todos los amantes del diseño 79



mattGrey_cleanCOOL
Gris claro y sofisticado de aspecto moderno y estética elegante 97



mattUmbra_cleanCOOL
Un moderno marrón oscuro, con un efecto de profundidad y calidez 96



mattBronze_cleanCOOL
Bronce noble para un toque elegante y un reflejo cálido 95



mattAnthracite_cleanCOOL
Antracita aterciopelado, atemporal y armonioso 77

COOLWood-Collection

Quizá como contrapunto a nuestra vida digital, la madera y su aspecto exclusivo son tendencia en múltiples ámbitos, desde el diseño de muebles hasta la arquitectura. Los folios decorativos de alta calidad destacan por su perfecto aspecto y tacto de madera, su acabado mate y una textura sorprendentemente auténtica. Los efectos visuales y la elegancia táctil se unen para crear una apariencia sofisticada que realza el estilo en cualquier hogar.

COOL – gracias al revestimiento especial, el calentamiento es mínimo. En comparación con los folios estándar, el folio premium refleja mucha más radiación UV, especialmente en la cara sur, y el perfil se calienta menos. Esto se traduce en menos tensión, menos dilatación y una vida útil significativamente más larga. Lebensdauer.



mattAlpine_COOLWood
Moderna decoración en madera clara de aspecto alpino 92



mattMalt_COOLWood
Acogedora decoración de madera con luminosidad y profundidad 91



mattAmber_COOLWood
Aspecto de madera clara y cálida para el más puro estilo escandinavo o rústico 08



mattHoney_COOLWood
Tono de madera intenso como complemento ideal para un estilo de decoración con colores fuertes 29



mattWalnut_COOLWood
A la última y versátil para todos los estilos de vida, del clásico al moderno 30



mattAmaranth_COOLWood
Un acabado como una impresionante declaración de diseño, moderna y a la vez atemporal 32

Resumen de los valores más importantes

Sistemas de juntas		Doble junta Junta Central
Aislamiento térmico	Valor Uf MD hasta Valor Uf AD hasta Valor Uw MD hasta Valor Uw AD hasta Valor Uw MD hasta	1,1 1,2 0,83 0,86 0,8
Reducción del ruido hasta		46 dB
Resistencia antirrobo hasta		RC 2
Factores medioambientales	Resistencia a la lluvia torrencial Resistencia al viento Permeabilidad al aire	9A C5/B5 Clase 4
Acristalamiento hasta		48 mm
Dimensiones	Profundidad de instalación Sección vista mín. Sección vista mín. de la hoja Sección vista mín. del marco dimensiones máx. de la hoja para altura máx dimensiones máx. de la hoja para anchura máx.	72 mm 113 mm 43 mm 70 mm 1000 x 2500 mm 1500 x 1500 mm
Superficie	el blanco más blanco	pureWhite
Tamaños máximos	Altura máx. de la hoja de la puerta balconera Anchura máx. de la hoja de la puerta balconera Altura máx. de la hoja de la puerta Anchura máx. de la hoja de la puerta	1000 x 2500 mm 1500 x 1500 mm 2200 mm 1000 mm
Tipos de apertura		Acristalamiento fijo Ventana oscilante Ventana practicable Ventana oscilobatiente Puerta lateral Puerta PSK

Ancho de acristalamiento de 48 mm en proEvolution

El sistema proEvolution combina los mejores valores de aislamiento con secciones vistas estrechas en una profundidad de instalación de solo 72 mm. El reto aquí consiste en permitir un triple acristalamiento. Para un ancho de acristalamiento de 48 mm, se requiere una forma de hoja modificada:

Una línea curva en el perfil (Línea-f) proporciona el espacio adicional necesario y, al mismo tiempo, ofrece una estética refinada. Con la Línea-f, Salamander recurre a un lenguaje de diseño ya probado y popular.

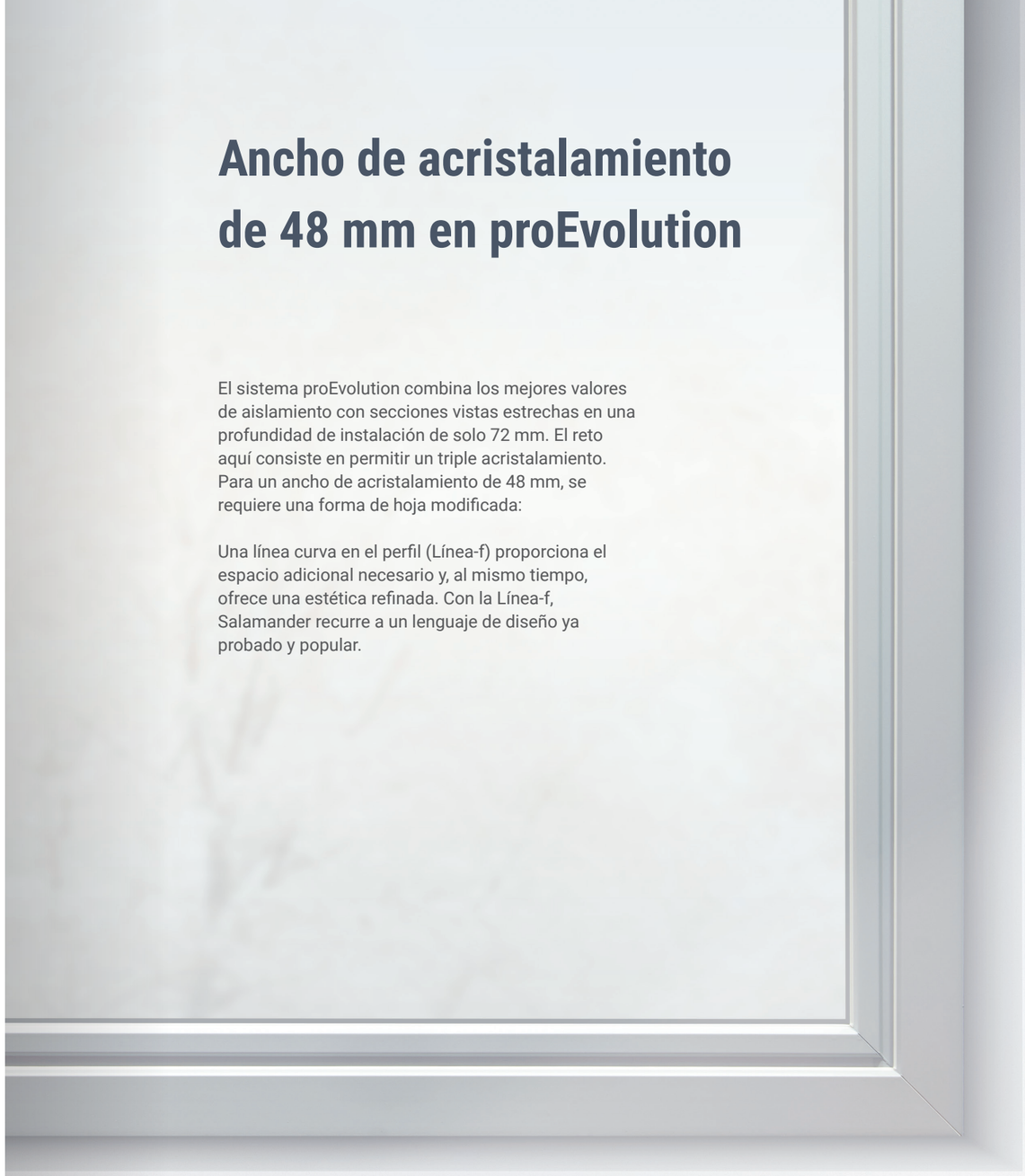

Tecnología de sistemas

El coeficiente de transmisión térmica U:
Cuanto más bajo sea el valor U, menor será la pérdida de calor en invierno y la transmitancia de calor en verano. El valor Uf (de marco) es el valor de aislamiento de la combinación marco/hoja, U w (de la ventana) el de toda la estructura, incluido el acristalamiento. Sujeto a cambios, errores, errores de imprenta y de composición tipográfica.

* dla Ug = 0,5 W/(m²k) con junta de borde psi = 0,03 W/(m²k) y elemento de ventana de
1230 x 1480 mm con evoCore en el marco, acero al carbono de 1,5 mm en la hoja y acristalamiento máximo
Aislamiento térmico optimizado, protección antirrobo superior y extraordinaria resistencia a la intrusión

Un sistema con las mejores propiedades del producto es el resultado de nuestro marcado enfoque hacia la innovación. Esto se logra gracias a la suma de detalles innovadores en la concepción del producto.



Ejemplos de aplicación

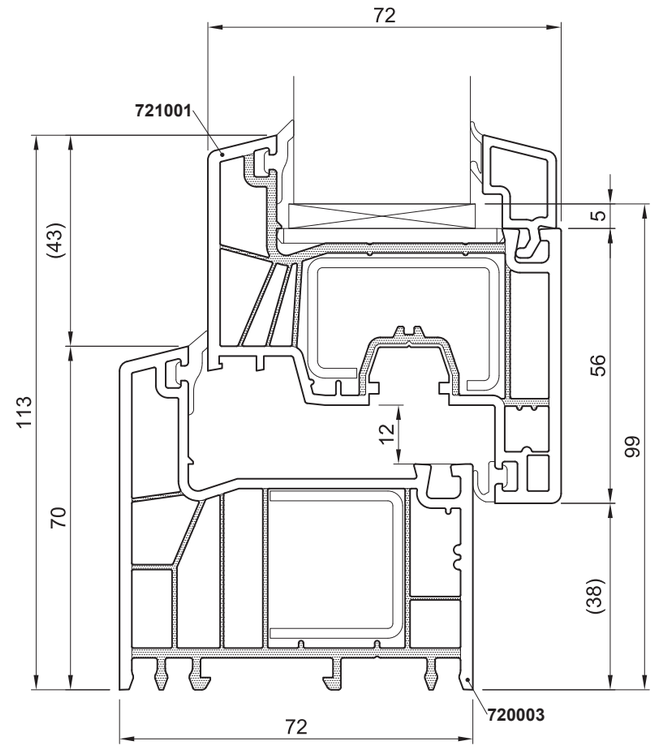

Doble junta

Esta variante de doble junta garantiza un sellado eficaz entre la hoja y el marco de la ventana para minimizar la pérdida de calor y mejorar la protección contra las corrientes de aire y la humedad.

Ejemplos de aplicación

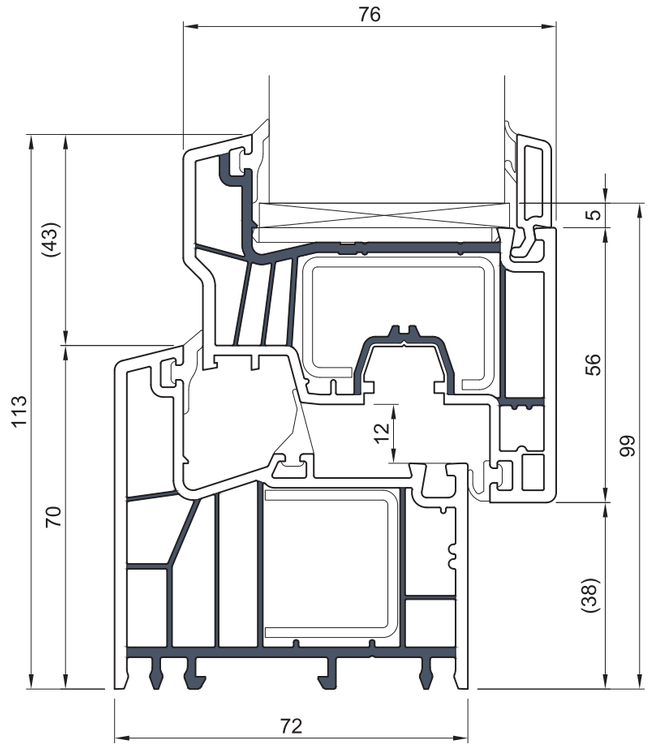

Junta central

La variante de junta central proporciona aislamiento adicional y mejora el valor U de las ventanas al separar la hoja de la ventana y el marco, formando así una barrera eficaz contra la transmitancia de calor.

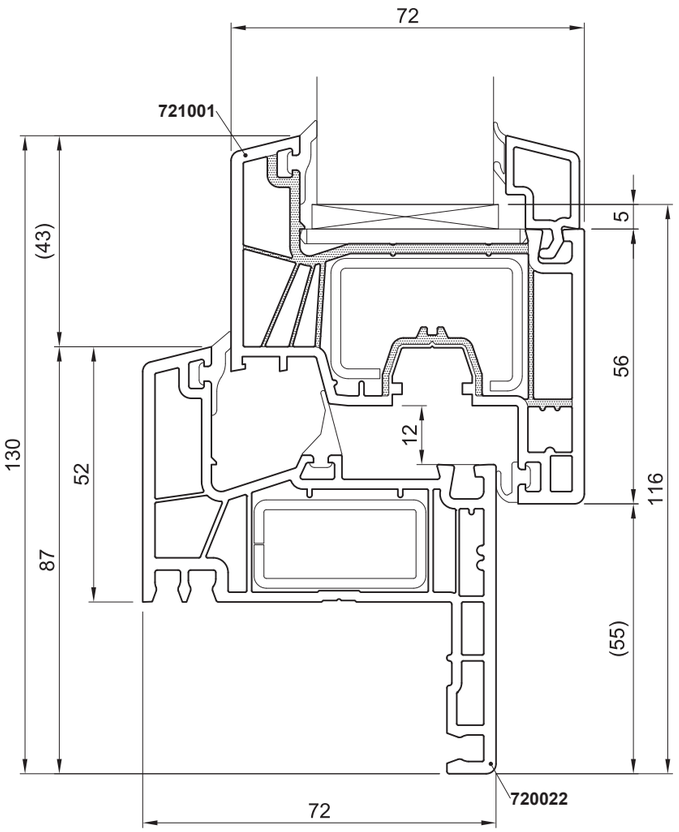

Marco de renovación

El marco de renovación permite instalar rápida y fácilmente ventanas nuevas men huecos existentes sin necesidad de realizar grandes obras de reforma. Ofrece una solución eficaz para modernizar los espacios habitables.

Ejemplos de aplicación

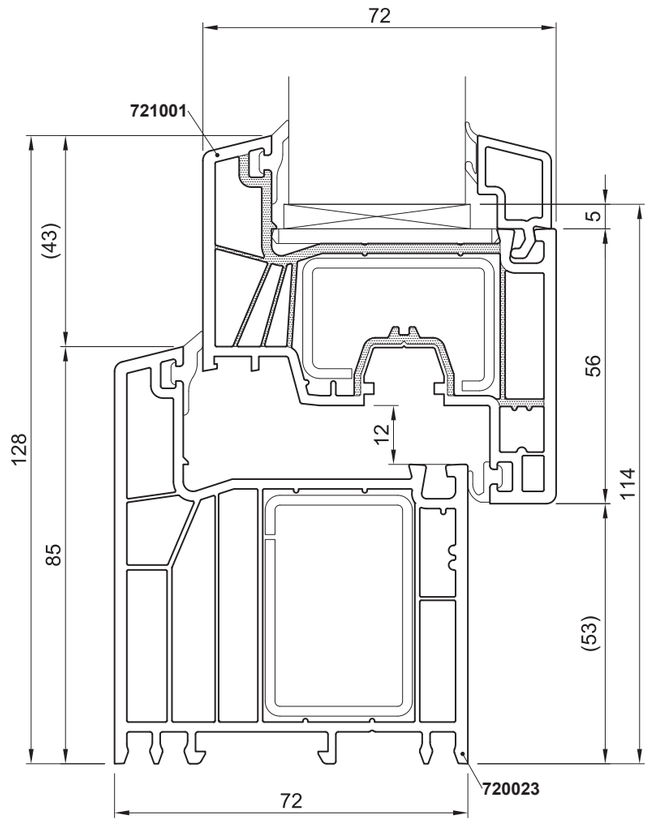

Marco más alto

Un marco más alto para puertas balconeras ofrece una apertura generosa y una mayor altura, permitiendo una transición fluida entre el interior y el exterior. Facilita la instalación de superficies acristaladas hasta el suelo, optimizando la entrada de luz y ofreciendo una vista impresionante hacia el exterior.

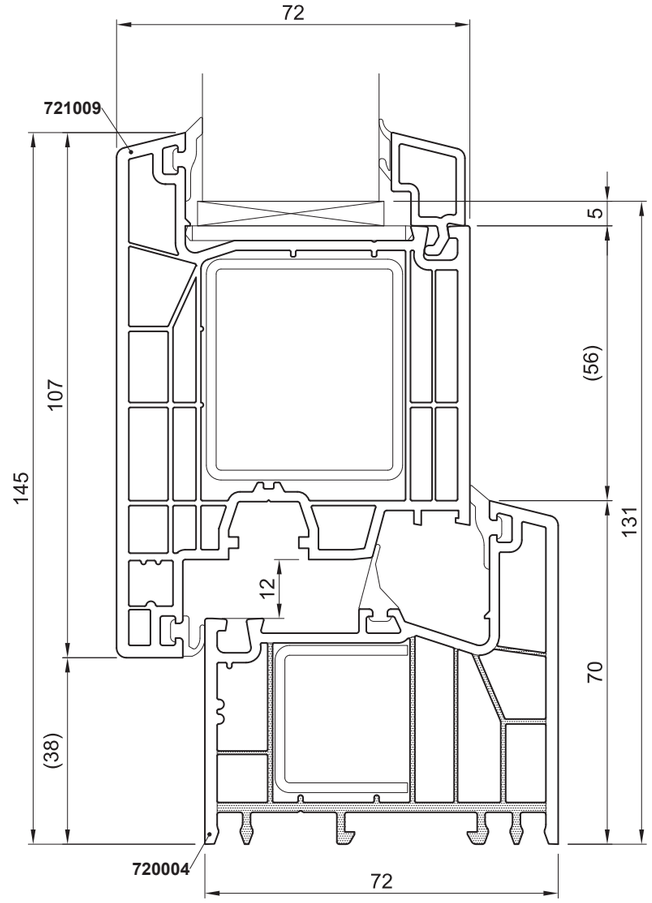

Puerta balconera

La puerta de patio es una solución versátil para crear un acceso al patio o al jardín. Combina una construcción robusta, eficiencia energética y seguridad con un diseño elegante y permite un uso cómodo y un buen aislamiento.

Ejemplos de aplicación

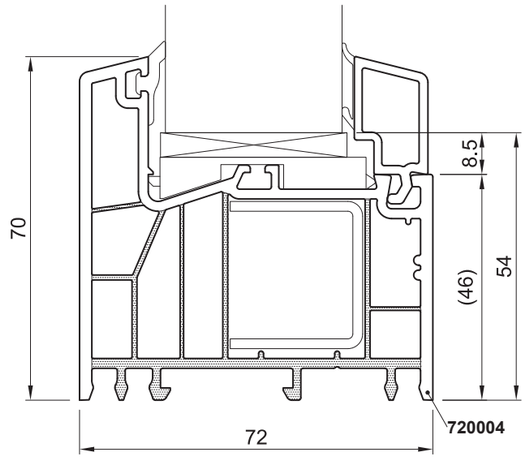

Acristalamiento fijo

El acristalamiento fijo en ventanas ofrece una solución de acristalamiento permanente y sin apertura. Es ideal para zonas donde no se necesita ventilación y ofrece un aislamiento térmico y acústico óptimos.

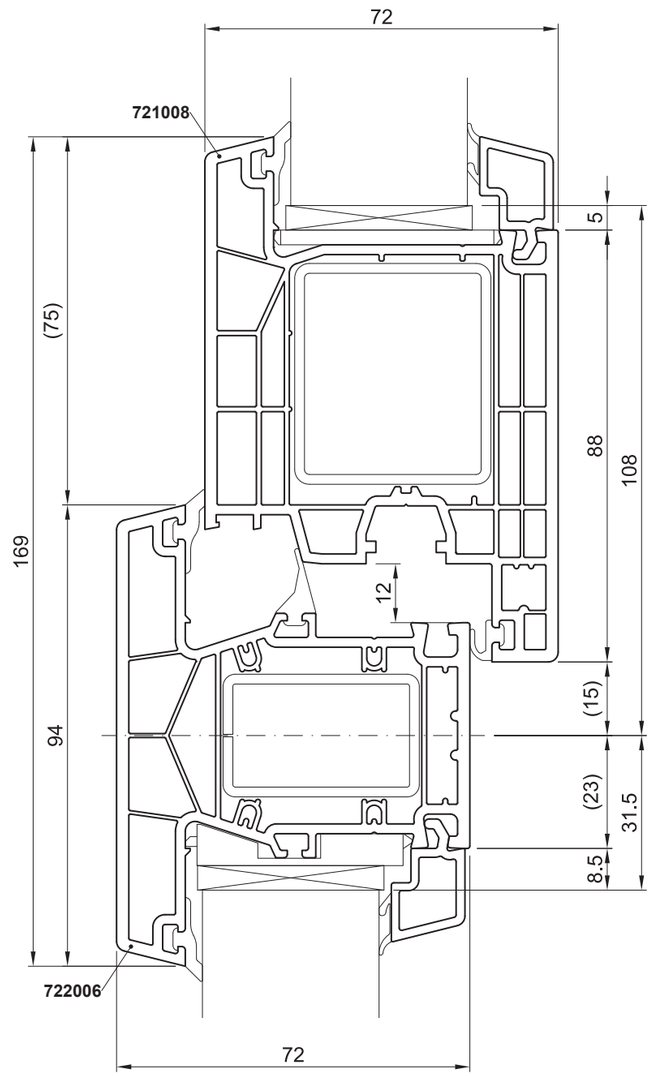

Travesaño + parte fija

La combinación de un travesaño con una parte fija permite la instalación de grandes estructuras de ventanas con múltiples hojas, proporcionando mayor estabilidad y soporte. Esta solución es ideal para espacios con amplias vistas y garantiza una funcionalidad óptima

Ejemplos de aplicación

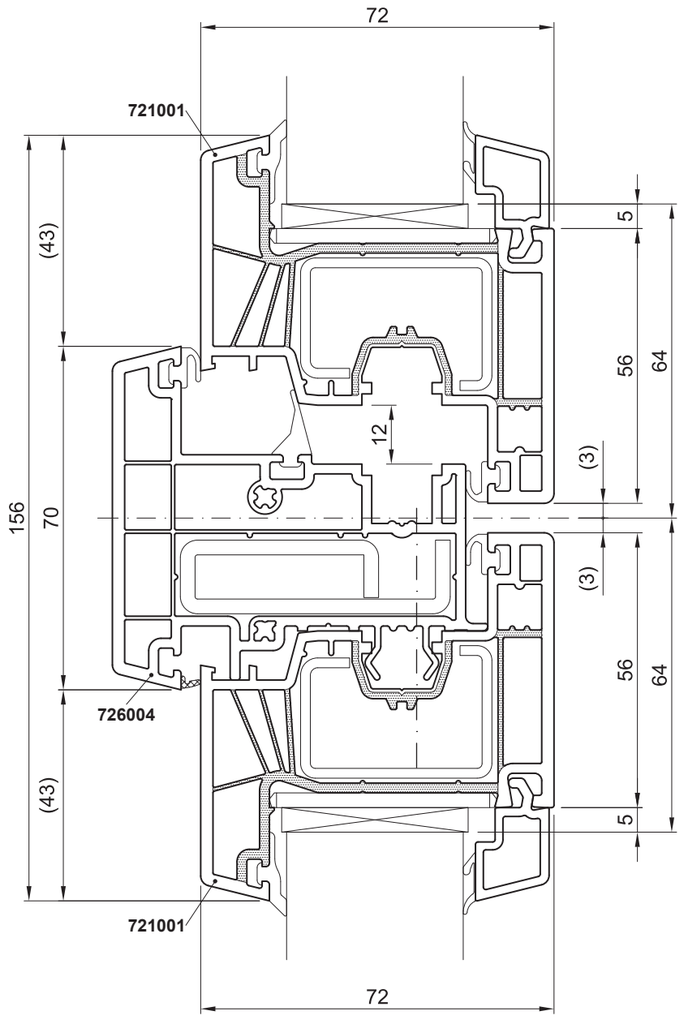

Batiente

El batiente es la parte móvil de una puerta balconera y permite abrirla y cerrarla con facilidad y comodidad. De construcción robusta y diseño moderno, ofrece un sellado efectivo y una mayor seguridad en las ventanas.

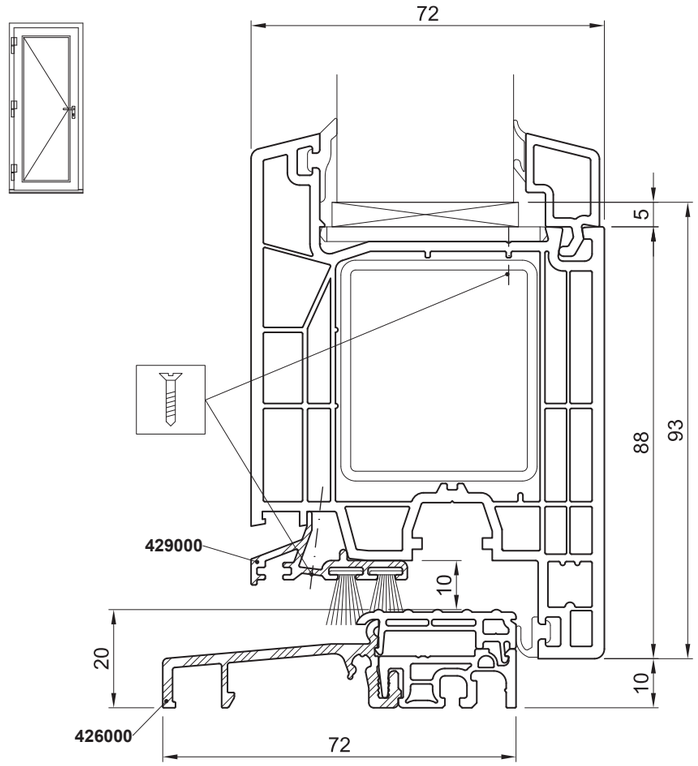

Solera

La solera enrasada ofrece un sellado eficaz contra el viento y las inclemencias del tiempo, creando una transición fluida entre la puerta y el suelo. Garantiza una protección óptima contra la humedad y proporciona un diseño limpio y estético para puertas principales y secundarias.





Tenemos la ventana perfecta que cumple con sus exigencias.

Gracias a décadas de experiencia en el desarrollo de perfiles y la extrusión de PVC. Duraderas, personalizables y sostenibles desde 1917: seguimos innovando en nuestros sistemas continuamente para ofrecerle hoy la ventana perfecta del futuro.

Salamander Industrie-Produkte GmbH
Jakob-Sigle-Straße 58
86842 Türkheim
Germany

salamander-windows.com

DESCRUBRA MÁS

2026-09