SALAMANDER®
myWindow

proEvolution

Combina o melhor da sua classe



A estratégia myWindow:

Como é que converto uma janela em myWindow?

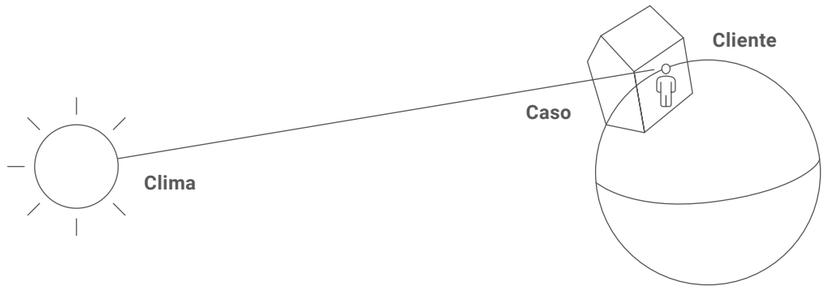

Cada edifício é um sistema único devido à sua geoposição, orientação, ano de construção e estilo arquitetónico. Isto também requer janelas únicas. Com o myWindow, a Salamander ajuda-o, enquanto proprietário, a encontrar a janela perfeita.

O princípio explicativo C3 gira em torno deste conceito:

Clima – descreve o potencial do sítio (luz, energia, isolamento).
Caso – o tipo de edifício é o modelo para explorar o potencial.
Cliente – as preferências individuais determinam o design e a configuração específica.

Na aplicação myWindow_app pode analisar o seu projeto em dimensões C3. Ajudamo-lo com análises baseadas em factos e nos cálculos do Passive House Institute, para encontrar a solução ideal e configurá-la de acordo com as suas necessidades.

Excelentes valores de isolamento e um amplo espetro estático permitem a adaptação a uma grande variedade de locais e, por conseguinte, a diferentes requisitos climáticos. A conceção equilibrada e flexível permite uma utilização alargada, adequada a muitos tipos de edifícios. Esta grande variedade resulta numa adaptação individual às várias necessidades.

Apoio ao planeamento digital: em menos de 5 minutos, recebe uma proposta para a janela certa

SCANE E PLANEIAO

Os nossos princípios de sustentabilidade

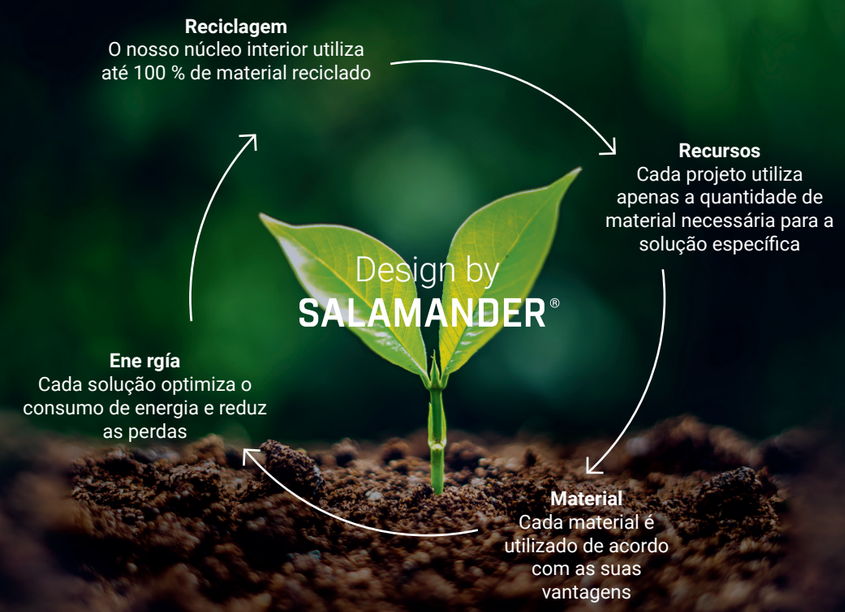

proEvolution, o nosso novo produto, é sinónimo de design universal com utilização flexível. Isto permite uma linguagem de estilo completamente única e individual para todas as aplicações, desde a renovação até à remodelação e construção nova. Tal como todos os nossos sistemas, o proEvolution segue os nossos princípios de sustentabilidade. O nosso design permite a entrada máxima de luz e energia solar nesta classe.

Com um núcleo interno composto por 100 % de material reciclado, apostamos de forma consistente nos materiais reciclados, garantindo simultaneamente que os perfis também possam ser 100 % reciclados. Com este sistema totalmente novo, foi possível reduzir a quantidade de material utilizado, mantendo a mesma estabilidade.

Além disso, o proEvolution oferece um ótimo isolamento acústico, reduzindo o ruído exterior para um nível saudável. O resultado são janelas tecnicamente avançadas com valores energéticos optimizados e um bom equilíbrio ambiental.

proEvolution –
combina o melhor do seu género

Destaques

O nosso versátil sistema de janelas Salamander proEvolution oferece aos arquitectos opções de design particularmente flexíveis e, consequentemente, novas perspectivas. A tecnologia sofisticada também garante maior segurança.

Biônica-ISO-System

O nosso sistema de isolamento utiliza uma combinação de câmaras de ar e juntas para obter valores de isolamento óptimos em janelas com uma profundidade de construção até 72 mm. O perfil também pode ser equipado com evoCore.

EcoTec plus

EcoTec plus significa menos material para os perfis, mantendo a mesma estabilidade. Além disso, o núcleo interior é feito de material 100% reciclado, o que reduz ainda mais a pegada ecológica.

Flex – linguagem de design flexível

As suas propriedades de design equilibradas permitem uma linguagem de design flexível para todas as aplicações, desde a renovação e remodelação até à construção nova. As janelas históricas, em particular, podem ser facilmente reproduzidas aqui.

Pure White

Graças à sua cor geral e ao reflexo perfeito da luz solar, melhora a vida útil das janelas. O branco mais branco do mercado confere a cada casa uma elegância intemporal.

Silent System

Os nossos sistemas de janelas foram concebidos para um ótimo isolamento acústico. O ruído exterior pode ser eficazmente reduzido para um nível saudável de até 46 dB, para que possa desfrutar de silêncio absoluto em sua casa.

Design destacado

A elevada penetração de luz é conseguida graças à combinação de uma secção transversal visível reduzida de 113 mm entre o aro e a folha, juntamente com uma elevada proporção de vidro. Isto permite a entrada de mais luz natural nas divisões.

Variedade de modelos

Desde o branco brilhante e as decorações em madeira até ao metal e às diferentes texturas

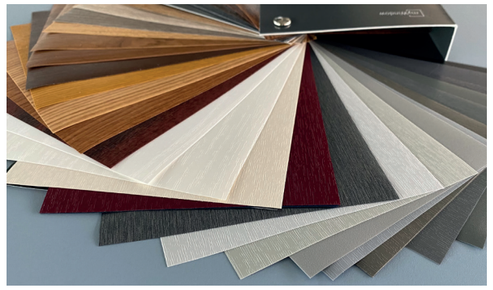



Coleção **Salamander** –As cores trazem emoções para dentro de casa, para o estilo da sala de estar e para a janela. Estética, funcional, mate e viva - as colecções Salamander fineFinish e Colours oferecem tudo para uma casa bonita, independentemente dos requisitos de design, do estilo arquitetónico e da ocasião. Todas as cores e decorações podem ser combinadas individualmente e de forma diferente no interior e no exterior.

Salamander mattCollection – Em combinação com as nossas janelas e acessórios, tudo fica perfeitamente harmonizado até ao último pormenor. Para uma aparência harmoniosa, oferecemos combinações de cores selecionadas. Um pacote tudo-em-um que satisfaz todos os desejos e exigências na criação criativa de espaços habitacionais.

Colección estándar Salamander

Madeira



35 39 49 43 28 50 27 33 51 21 26 62 25

Metal



69 38 37

Textura

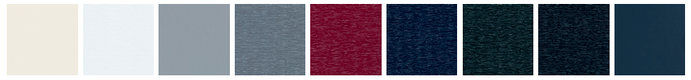

59 73 42 74 19 11 03 71 55

Cetim



87 90 84 34 A4 98 88 18

Nova gama de cores Salamander

matt_cleanCOOL-Collection

O design único integra-se harmoniosamente em diversos estilos arquitetónicos. O aspeto discreto dos filmes premium extremamente mate confere às janelas um novo visual e uma atmosfera personalizada. As superfícies não refletem a luz e proporcionam experiências táteis emocionantes. Os filmes são fáceis de manter, COOL e destacam-se pela sua durabilidade.

matt – um acabamento exclusivo com um toque aveludado e uma superfície durável e resistente. As novas folhas são claramente optimizadas, sem reflexos de luz visíveis. Limpo: graças à sua superfície de fácil manutenção e resistente à sujidade, os perfis de janela são fáceis de manter impecavelmente limpos - mesmo os resíduos de sujidade mais difíceis são fáceis de remover.

mattWhite_cleanCOOL
Pureza pura: branco, transparente e mate para todos os amantes do design
79



mattGrey_cleanCOOL
Sofisticado cinzento claro com um aspeto moderno e uma estética elegante
97



mattUmbra_cleanCOOL
Um castanho escuro moderno, com um efeito de profundidade e calor
96



mattBronze_cleanCOOL
Bronze nobre para um toque elegante e um reflexo quente
95



mattAnthracite_cleanCOOL
Antracite aveludado, intemporal e harmonioso
77

COOLWood-Collection

Talvez como contraponto à nossa vida digital, a madeira e o seu aspeto e toque exclusivos estão na moda em muitas áreas, desde o design de mobiliário à arquitetura. As folhas decorativas de alta qualidade destacam-se pelo seu aspeto e toque perfeitos da madeira, pelo acabamento mate e pela textura surpreendentemente autêntica. Os efeitos visuais e a elegância tátil conjugam-se para criar um aspeto sofisticado que realça o estilo de qualquer casa.

COOL – graças ao revestimento especial, o aquecimento é mínimo. Em comparação com as películas normais, a película premium reflecte muito mais radiação UV, especialmente no lado sul, e o perfil aquece menos. Isto resulta em menos tensão, menos expansão e uma vida útil significativamente mais longa.



mattAlpine_COOLWood
moderna em madeira clara com um aspeto alpino
92



mattMalt_COOLWood
Decoração acolhedora em madeira com luz e profundidade
91



mattAmber_COOLWood
Aspeto de madeira clara e quente para um estilo escandinavo puro ou rústico
08



mattHoney_COOLWood
O tom rico da madeira é o complemento ideal para um estilo de decoração com cores fortes 29



mattWalnut_COOLWood
Moderno e versátil para todos os estilos da vida, do clássico ao moderno
30



mattAmaranth_COOLWood
O acabamento é uma afirmação de design deslumbrante, moderno mas intemporal 32

Resumen de los valores más importantes

Sistemas de juntas		Junta Dupla Conselho Central
Aislamiento térmico*	Valor Uf MD até Valor Uf AD até Valor Uw MD até Valor Uw AD até Valor Uw MD até	1,1 1,2 0,83 0,86 0,8
Proteção contra roubo		46 dB
Resistência antir-roubo até		RC 2
Factores ambientais	Resistência à chuva de direcções Resistência ao vento Resistência ao vento Permeabilidade ao ar	9A C5/B5 Clase 4
Vidros até		48 mm
Dimensões	Profundidade de instalação mín. Altura da vista mín. Altura da folha mín. Altura do quadro visualizado dimensões máximas da folha da porta para a altura máx. dimensões máxi da folha da porta	72 mm 113 mm 43 mm 70 mm 1000 x 2500 mm 1500 x 1500 mm
Superfície	o branco mais branco	pureWhite
Tamanhos máximos	Altura máx. de la hoja de la puerta balconera Anchura máx. de la hoja de la puerta balconera Altura máx. de la hoja de la puerta Anchura máx. de la hoja de la puerta	1000 x 2500 mm 1500 x 1500 mm 2200 mm 1000 mm
Tipos de abertura		Vidros fixos Janela basculante Janela de abertura Janela basculante Porta lateral Porta PSK

Largura do vidro de 48 mm em proEvolution

O sistema proEvolution combina os melhores valores de isolamento com secções visíveis estreitas numa profundidade de instalação de apenas 72 mm. O desafio aqui é permitir o envidraçamento triplo. Para uma largura de vidro de 48 mm, é necessária uma forma de folha modificada:
Uma linha curva no perfil (f-Line) proporciona o espaço adicional necessário e, ao mesmo tempo, oferece uma estética requintada. Com a linha f, a Salamander recorre a uma linguagem de design popular e comprovada.

Tecnologia de sistemas

O coeficiente de transmissão de calor U:
Quanto mais baixo for o valor U, menor será a perda de calor no inverno e menor será a transmissão de calor no verão. O valor Uf (do caixilho) é o valor de isolamento da combinação caixilho/folha, o valor UW (da janela) é o valor de isolamento de toda a estrutura, incluindo o vidro.

Sujeito a alterações, erros, erros de impressão e de composição
* dla Ug = 0,5 W/(m²k) com vedação de arestas psi = 0,03 W/(m²k) e elemento de janela de 1230 x 1480 mm ccom evoCore no caixilho, aço-carbono de 1,5 mm na folha e envidraçamento máximo

Isolamento térmico optimizado, proteção antirroubo superior e excelente resistência à intrusão

Um sistema com as melhores propriedades do produto é o resultado da nossa forte aposta na inovação. Isto é conseguido através da adição de pormenores inovadores na conceção do produto.



Exemplos de aplicação

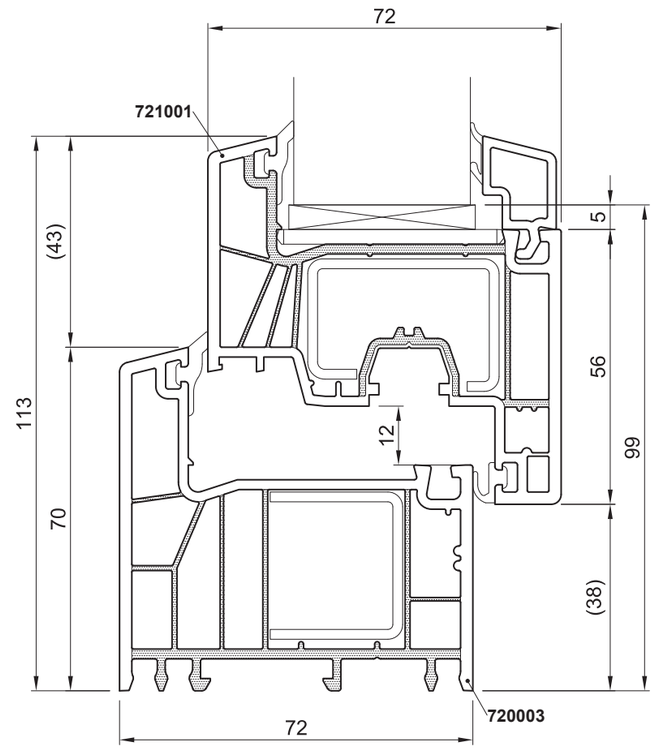

Junta dupla

Esta variante de junta dupla assegura uma vedação eficaz entre a folha e o caixilho da janela para minimizar a perda de calor e melhorar a proteção contra correntes de ar e humidade.

Exemplos de aplicação

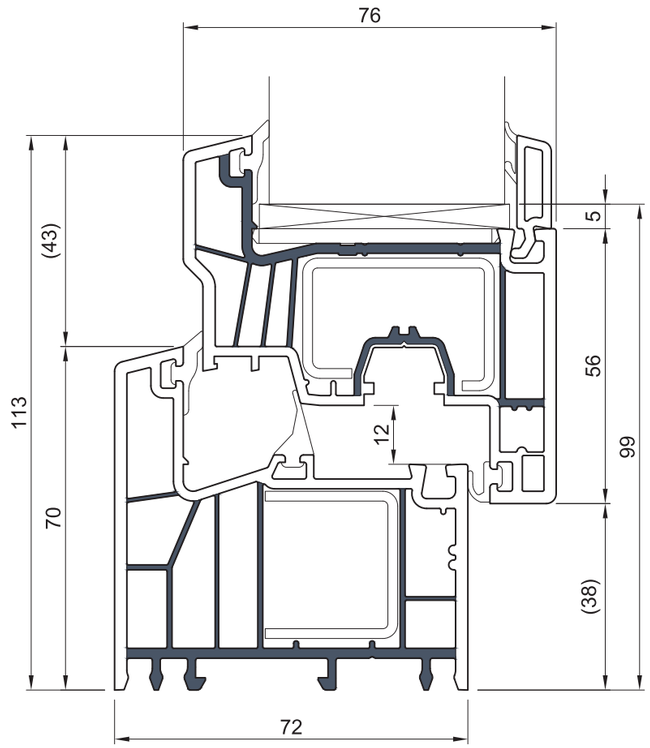

Junta central

A variante de junta central proporciona um isolamento adicional e melhora o valor U das janelas, separando o caixilho e a folha da janela, formando assim uma barreira eficaz contra a transmissão de calor.

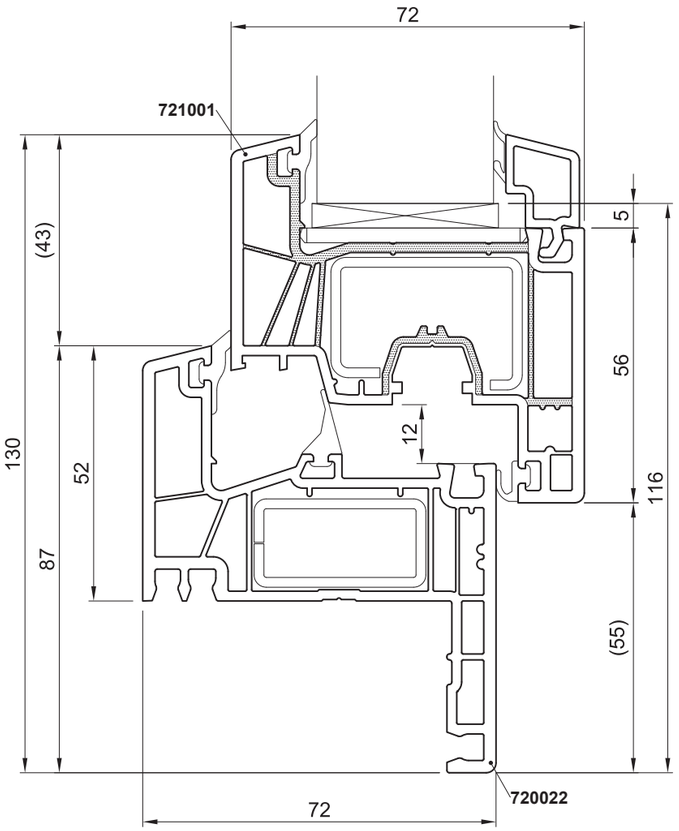

Aro de renovação

O aro de renovação permite instalar rápida e facilmente novas janelas em vãos existentes sem necessidade de grandes obras de renovação. Oferece uma solução eficaz para modernizar os espaços habitacionais.

Exemplos de aplicação

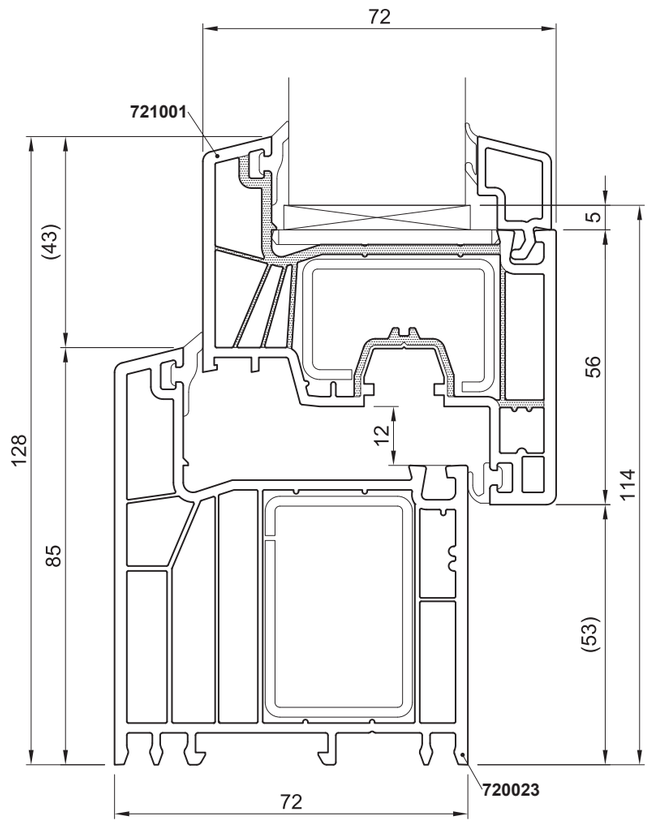

Aro mais alto

Um aro de porta de sacada mais alto oferece uma abertura generosa e uma maior altura, permitindo uma transição suave entre o interior e o exterior. Facilita a instalação de superfícies envidraçadas do chão ao teto, optimizando a entrada de luz e oferecendo uma vista impressionante para o exterior.

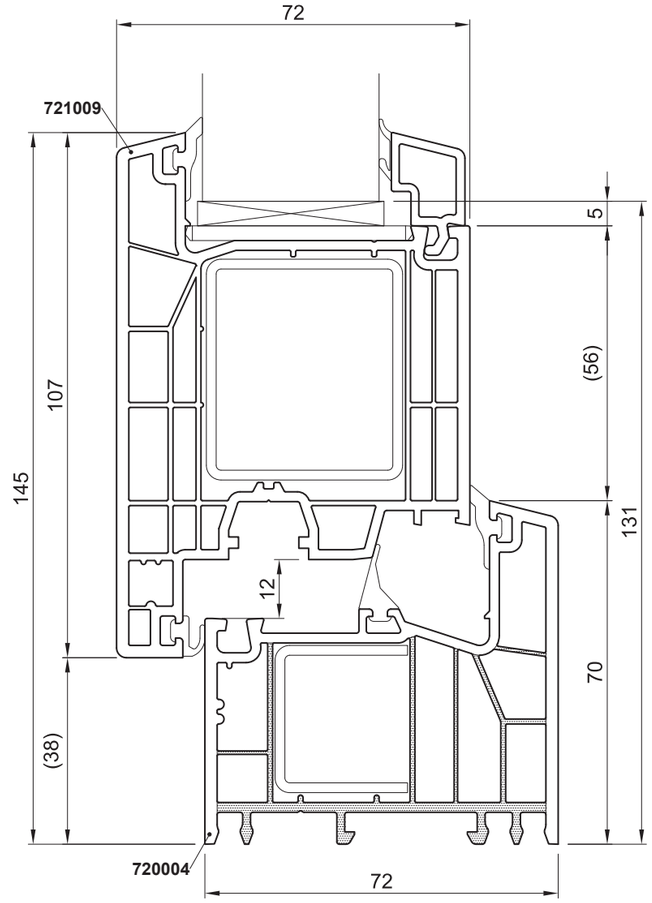

Porta de sacada

A porta de pátio é uma solução versátil para criar acesso ao pátio ou ao jardim. Combina uma construção robusta, eficiência energética e segurança com um design elegante e permite uma utilização confortável e um bom isolamento.

Exemplos de aplicação

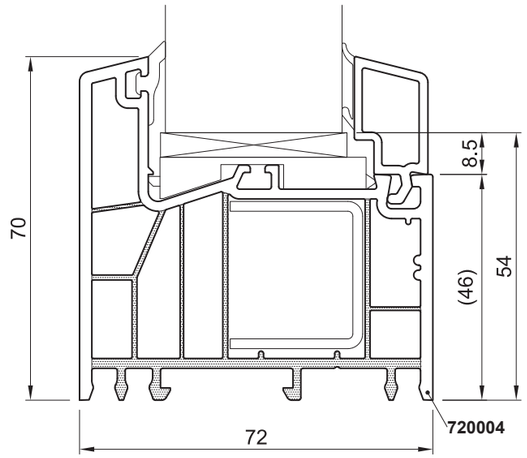

Vidro fixo

O envidraçamento fixo em janelas oferece uma solução de envidraçamento permanente e sem abertura. É ideal para áreas onde a ventilação não é necessária e oferece um ótimo isolamento térmico e acústico.

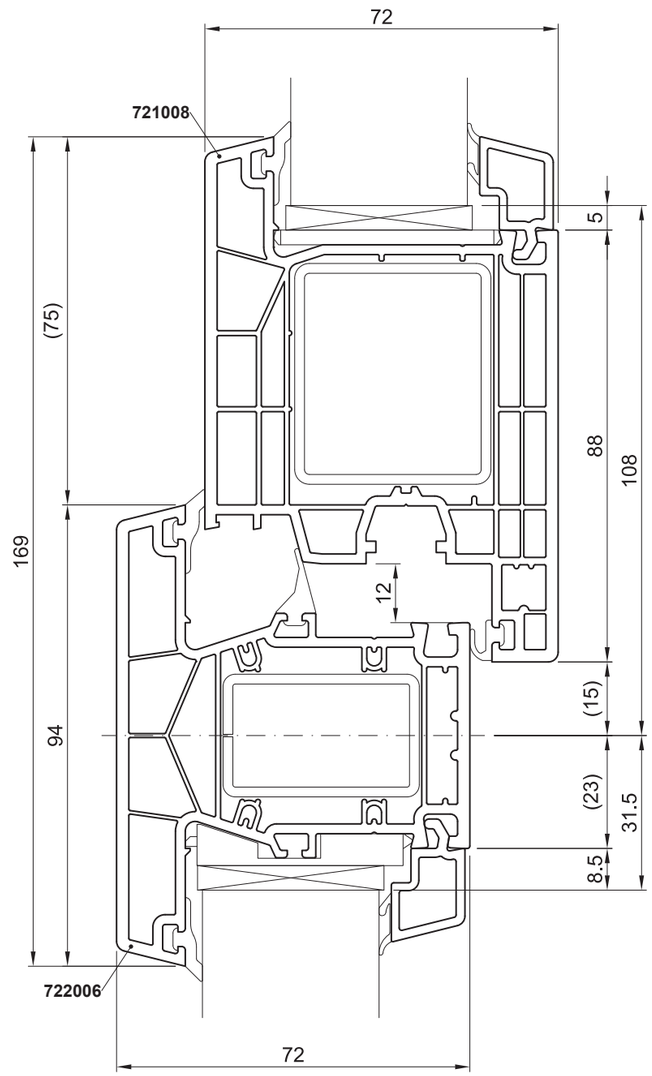

Travessa + peça fixa

A combinação de uma viga transversal e de uma parte fixa permite a instalação de grandes estruturas de janelas com vários vidros, proporcionando maior estabilidade e suporte. Esta solução é ideal para salas com uma vista ampla e garante uma funcionalidade óptima

Exemplos de aplicação

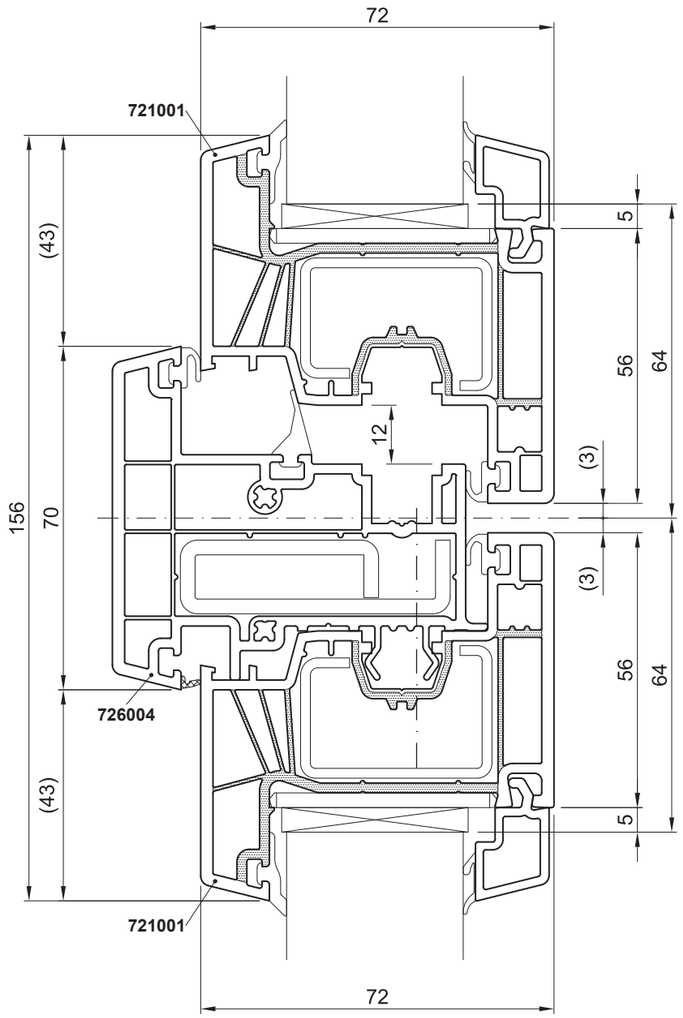

Batente

O batente é a parte móvel de uma porta de sacada e permite a sua abertura e fecho de forma fácil e cómoda. Graças à sua construção robusta e ao seu design moderno, oferece uma vedação eficaz e uma maior segurança das janelas.

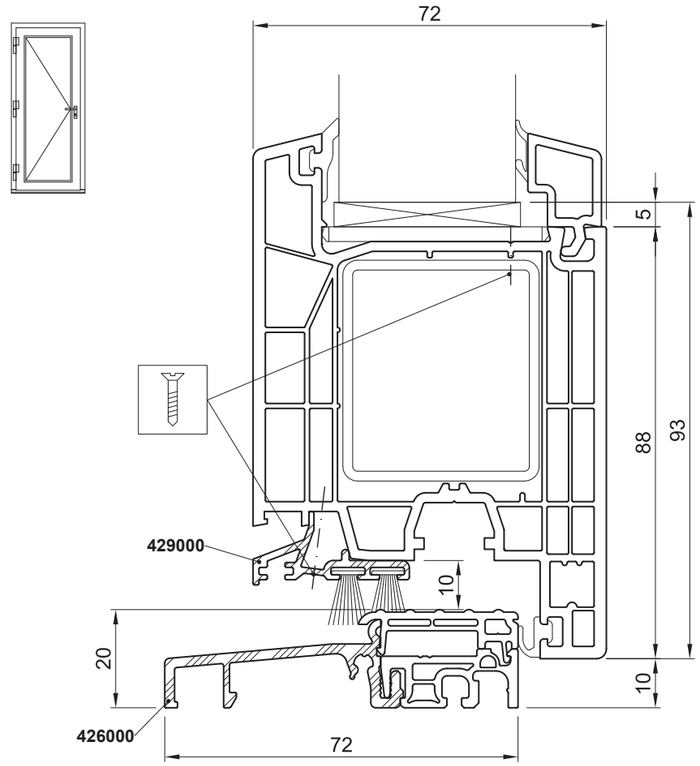

Soleira

A soleira embutida oferece uma vedação eficaz contra o vento e as intempéries, criando uma transição fluida entre a porta e o chão. Garante uma proteção ótima contra a umidade e proporciona um design limpo e estético para portas principais e secundárias.





Temos a janela perfeita para satisfazer as suas necessidades.

Graças a décadas de experiência no desenvolvimento de perfis e na extrusão de PVC. Durável, personalizável e sustentável desde 1917: inovamos continuamente os nossos sistemas para lhe oferecer hoje a janela perfeita do futuro.

Salamander Industrie-Produkte GmbH
Jakob-Sigle-Straße 58
86842 Türkheim
Germany

salamander-windows.com

DESCOBRIR MÁIS

2026-09