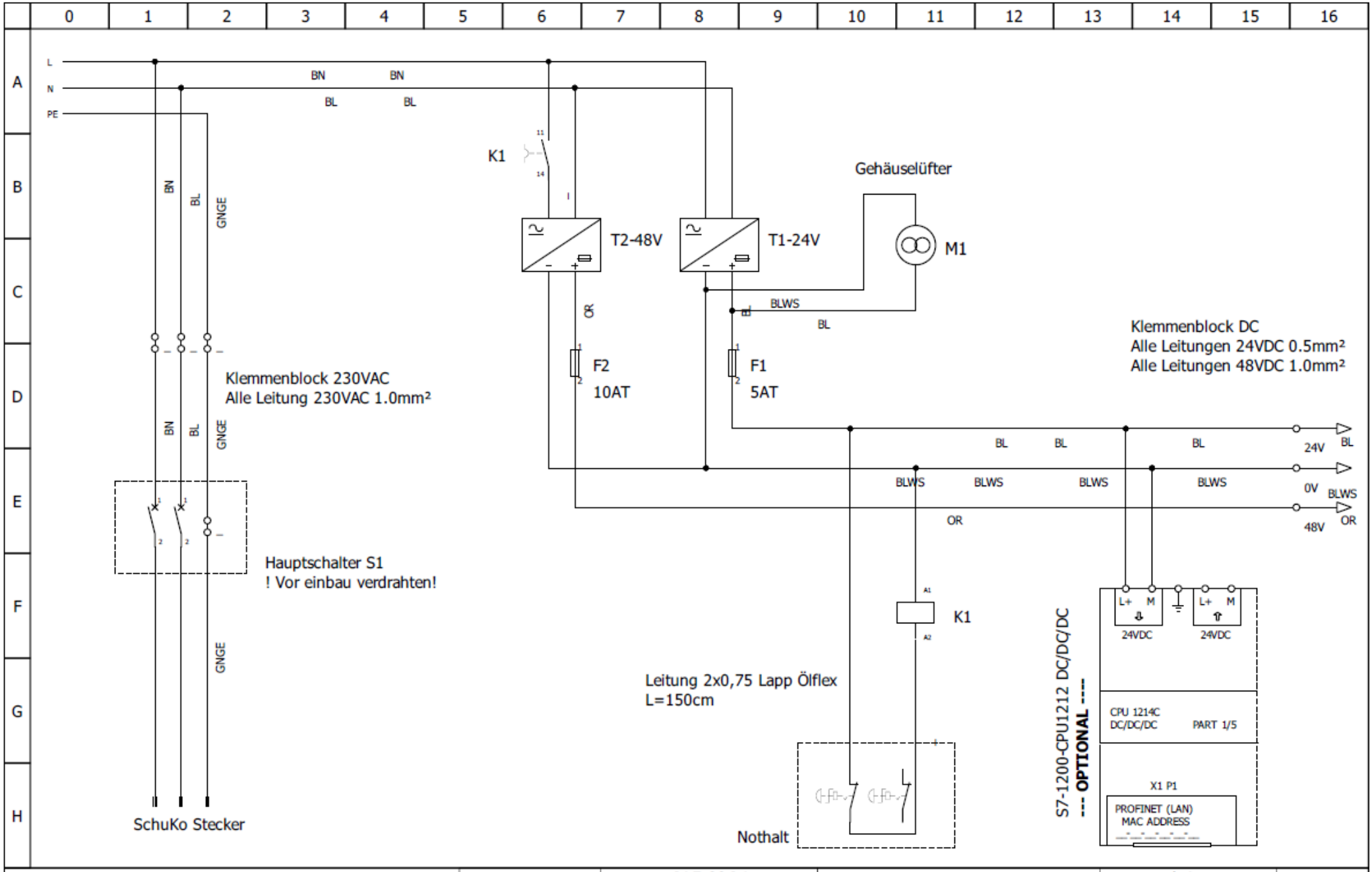

-	DLE-CC-D1		keine	
Igus GmbH		RoboLink Schaltschrank	status: keine Freigabe	-
		Zuleitung und Netzteile	%{name}	
			1.0 03.11.2021 %{country}	1/2

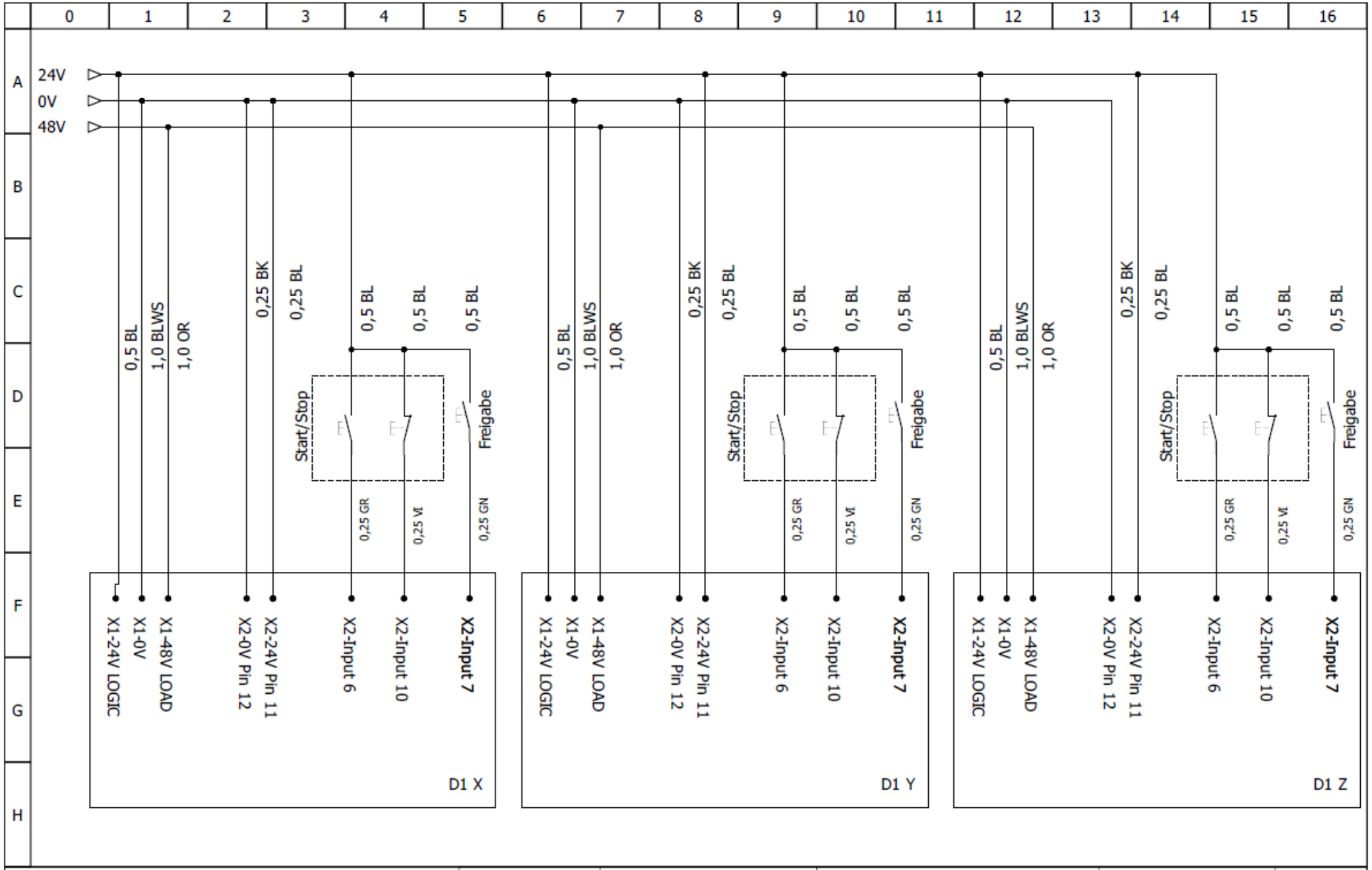

-	DLE-CC-D1		keine	
IGUS GmbH		RoboLink Schaltschrank	status: keine Freigabe	-
		Steuerungen D1 + Schalter	%{name}	
			%{rev}	%{country} 2/2