Hőszigetelt Panelek
Magyarország

KS X-Dek™ XM QuadCore® tetőpanel

Termék adatlap

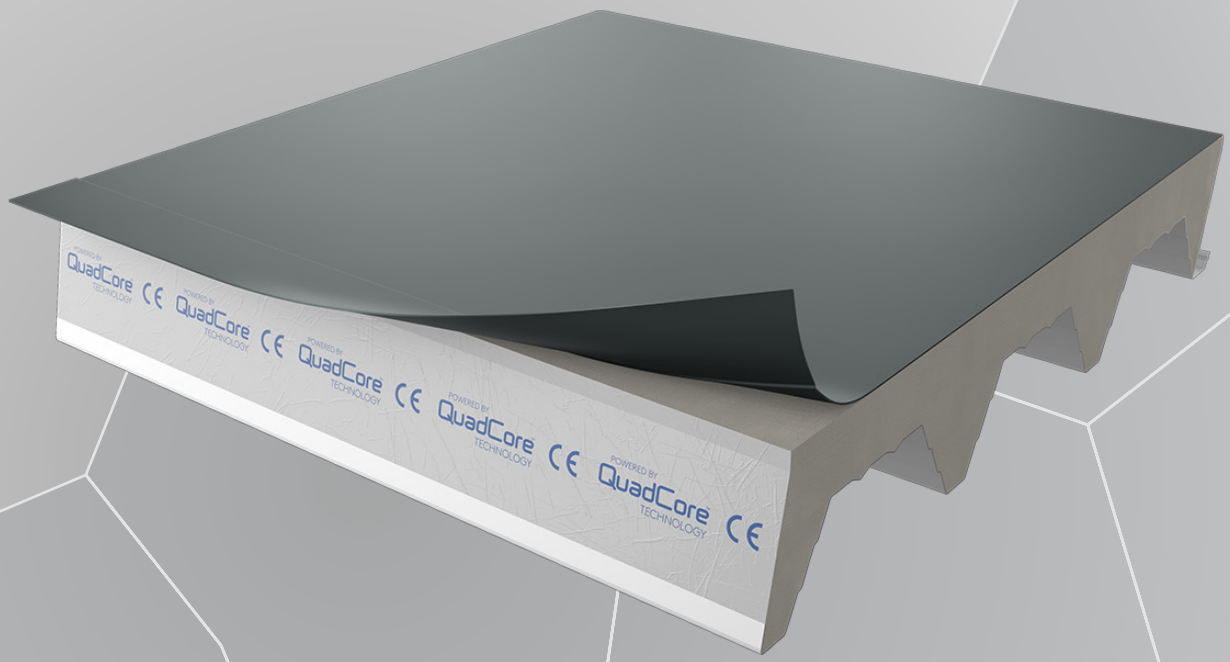

POWERED BY QuadCore® TECHNOLOGY

Kingspan

Alkalmazás

Az XM lapostető szendvicspanel rendszer a teherbíró trapézlemez, a kiváló minőségű hőszigetelő mag, és a gyártás során beépített külső vízzáró PVC vízszigetelő felület kombinációja egy termékben. A rendszer szerelése a hagyományos szerelt tetőszerkezetekhez képest gyorsabban végezhető el, hiszen nincs szükség utólagos vízszigetelésre. A panelek belső felülete egy törtfehér bevonattal lett ellátva, amely belülről kellemes, és tiszta benyomást kelt.

Panel keresztmetszete

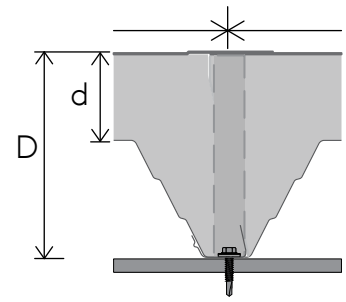

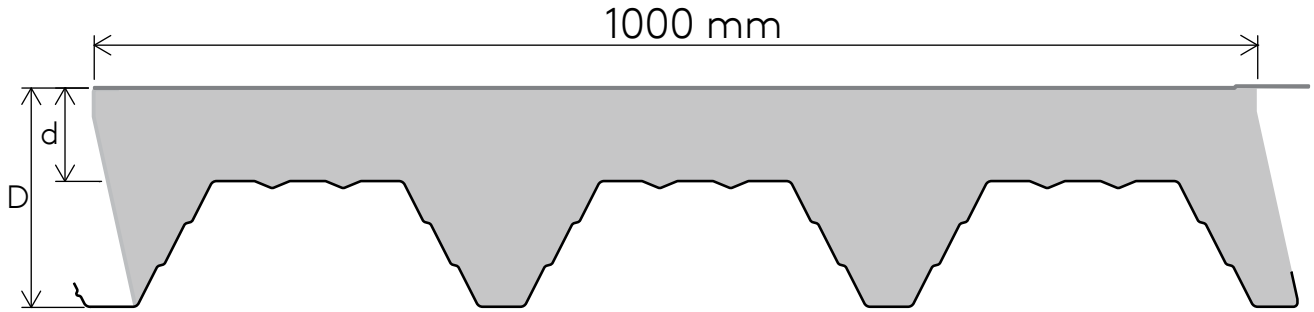

Műszaki paraméterek

A KS X-Dek XM QuadCore tetőpanel részben az MSZ EN 14509:2014 termékszabvány, részben egyéb magyar és nemzetközi szabványok szerint van minősítve. További részletes információkat az ÉMI által kiadott A-127/2015 számú NMÉ-ben talál.

Modulszélesség / Fedőszélesség [mm]	Magvastagság [mm]	Tömeg [kg/m²]	Hőátbocsátási Tényező (U-érték) MSZ EN 14509:2014 szerint [W/m²·K]	Zajcsillapítás (C; Ctr) [dB]	Hangelnyelés
1 000 / 1 000	80	14,9	0,21	24 (-2; -3) dB	NPD
	100	15,62	0,17	24 (-2; -3) dB	NPD

A műszaki adatok külső/belső 1,20mm / 0,9 mm-es lemezvastagságra és 1000 mm modulszélességre érvényesek.

Tűzvédelmi Teljesítmény

A KS X-Dek™ XM Tetőpanel az A-127/2015 szám alatt kiadott NMÉ-ben szereplő értékelési módszerek szerint lett vizsgálva és minősítve. A panel az MSZ EN13501-5:2016 számú, külső tűzhatásnak kitett tetők szabvány értékelése szerint Broof(t1) tűzvédelmi osztályba sorolással rendelkezik. A tűzvédelmi minősítéssel kapcsolatos részletes műszaki specifikációk a Kingspan Műszaki Ügyfélszolgálatától szerezhetők be.

Modulszélesség / Fedőszélesség [mm]	Magvastagság [mm]	Tűzvédelmi osztály	Tűzállóság - Tető
1 000 / 1 000	80	B-s2, d0	NPD
	100	B-s2, d0	• RE 15 / REI 15 - 4.5m • REI 15 - 4.5m

[1] A részletes információkat a vonatkozó osztályozási jegyzőkönyv és/vagy műszaki dokumentáció tartalmazza, melyeket igény esetén rendelkezésre bocsátunk. [3]Az EN 13501-2 szabvány által nem definiált érték, de a termék a vizsgálat során teljesítette azt.

Méretek

Hossz

Rövidebb panelek (nem standard) [mm]	500-2999
Standard hosszak [mm]	3000-16000
Hosszabb panelek (nem standard)	

A nem szabványos hosszúságok esetén további költségek és szállítási korlátozások léphetnek érvénybe.

Szélesség

Panelszélesség: 1 000 mm

Termék Mérettűrései

A termék mérettűrései EN 14509:2013 termékszabvány szerint lettek bevizsgálva és ellenőrizve.

Hosszméret tűrése	L≤3m, -	5 mm
Hosszméret tűrése	L≤3m, +	5 mm
Hosszméret tűrése	L>3m, -	10 mm
Hosszméret tűrése	L>3m, +	10 mm
Modulszélesség tűrése	-	2 mm
Modulszélesség tűrése	+	2 mm
Panelvastagság tűrése	-	2 mm
Panelvastagság tűrése	+	2 mm
Panelvastagság tűrése	D>100mm, -	2 %
Panelvastagság tűrése	D>100mm, +	2 %
Derékszögtől való eltérés		0.006 x w
Egyenességtől való eltérés		1mm/m, maximum 5 mm/m

L - panel hossz
D - panel vastagság
w - panel modulszélesség

Anyagok

Hőszigetelő mag

QuadCore® hőszigetelő mag, λ= 0,019 W/mK hővezetési tényezővel, az MSZ EN 12667:2001 szerint.

Külső Fegyverzet

A műanyag vízszigetelő membrán standard vastagsága 1.2 mm.

Külön kérésre más vastagságú vízszigetelés is rendelhető.

Standard bevonatok: vízálló PVC membrán

Belső Fegyverzet

A bevonatos acéllemezek standard vastagsága 0.90 mm.

Külön kérésre más vastagságú acéllemezek is rendelhetők.

Standard bevonat: Kingspan beltéri Poliészter - PEI15.

Tömítések

Gyárilag alkalmazott tömítések a panelek illesztéseiben. A hűtőházi termékek kivételével minden gyári panel csatlakozás beépített tömítéssel van ellátva, amely automatikusan lezárja a panelek közötti hézagot. A tömítés a KS X-Dek™ XM QuadCore® Tetőpanel gyári csatlakozásának oldalán található.

Profilozás

A termékhez elérhető profilokkal kapcsolatban kérjük tekintse meg a kapcsolódó profil táblázatot.

Színek

A termékhez elérhető színekkel kapcsolatban kérjük tekintse meg a "Colour Indications" ismertetőt.

Mechnanikai Ellenállás

A panelek teherbírási táblázataival kapcsolatban lépjen kapcsolatba a Kingspan Műszaki Ügyfélszolgálatával.

Környezetvédelmi Teljesítmény

Az újhartyáni gyártóhelyen található létesítmények helyszíni megújuló energiát használnak, amely hozzájárul az adott gyártóhely energiamérlegéhez.

A Kingspan Insulated Panels 15-25%-ban újrahasznosított anyagból készült acélt szerez be.

A Kingspan hőszigetelt panelek közvetlenül hozzájárulnak a BREEAM® és a LEED® kreditpontok megszerzéséhez.

Gyártási előírás

A Kingspan X-Dek XM QuadCore panelek a magyar előírások szerint kiállított, A-127/2015 számú Nemzeti Műszaki Értékelés szerint, az ÉMI által tanúsított műszaki jellemzőkkel rendelkeznek.

Minőség

A Kingspan hőszigetelt panelek a legmagasabb minőségű anyagokból készülnek, a legkorszerűbb gyártóberendezésekkel, szigorú minőségellenőrzési szabványok szerint, az ISO 9001:2015 Minőségirányítási rendszerszabványnak és az ISO 37301:2021 Termékfelelősségi szabványnak egyaránt eleget téve, így biztosítva a hosszú távú megbízhatóságot és élettartamot.

A panelek gyártása megfelel továbbá az EN ISO 14001:2015 Környezetirányítási Rendszer minősítés, az EN ISO 50001:2018 Energiairányítási Rendszer minősítés és az EN ISO 45001:2018 Munkahelyi Egészségvédelmi és Biztonsági Rendszer minősítés követelményeinek.

Csomagolás

Standard csomagolás - közúti szállításhoz

A Kingspan tetőpanelek a bordázott oldalukkal kettessével egymás felé vannak fordítva, hogy csökkentsük a rakat magasságát. A rakatot tetejét, alját, oldalait és végeit hab- és fa csomagolóanyag védi, és az egész rakatot védőfóliába csomagolják. Az egy rakatban lévő panelek száma a panel vastagságától és hosszától is függ. A kivételesen hosszú panelek esetében a mennyiséget csökkentjük.

Magvastagság [mm]	80	100
Panelek száma	8	6

Szállítás

Minden szállítás, hacsak másképp nem jelezzük, közúton történik a projekt helyszínére. A lerakodás az ügyfél feladata és felelőssége.

Tengeri szállítás

Teljes egészében fából készült, ládába történő csomagolás

a tengeri áruszállítással történő szállítást igénylő projektek esetében felár ellenében kérhető. Alternatívaként fém konténerek is használhatók. Ezekben a speciális esetekben külön rakodási díjat kell fizetni.

Helyszíni tárolás és Beépítés

Az építési helyszínen történő tárolással és beépítéssel kapcsolatban kövesse a Kingspan Műszaki Kézikönyv utasításait vagy lépjen kapcsolatba a Kingspan Műszaki Ügyfélszolgálatával.

Garancia

A Kingspan termékekre a garancia minden egyes projekt esetében egyedileg kerül értékelésre, különös tekintettel a környezet agresszivitására, illetve a választott felületi bevonat típusára. A standard feltételekről az ÁSZF-ben is tájékozódhat a www.kingspan.com/hu/hu/aszf/ honlapon.

Profilok

Profil	Külső	Belső
F - Flat		
V - Trapez profiling X-Dek		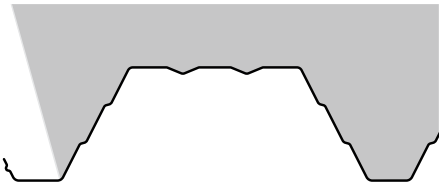

Kontaktok

Kingspan Kereskedelmi Kft. Újhartyáni telephely
Központi elérhetőség
Horka dűlő 1.
Újhartyán
2367

Tel: 36-30-455-4021
Email: info@kingspan.hu

Olvassa be a QR-kódot, vagy kattintson a dokumentum legfrissebb verziójáért.

Az ezen az adatlapon közölt információk a közzététel időpontjában pontosak, és a minőség és az átláthatóság iránti elkötelezettségünket tükrözik. A Kingspan Kereskedelmi Kft. azonban fenntartja a jogot, hogy előzetes értesítés nélkül módosítsa a termékspecifikációkat a fejlesztések vagy fejlesztések tükrözése érdekében.
Azon felhasználási lehetőségek esetében, amelyekre ez az adatlap kifejezetten nem vonatkozik, erősen ajánlott műszaki tanácsadóinkkal egyeztetni, hogy megbizonyosodjon arról, hogy a termék megfelel az Ön egyedi követelményeinek.
A felhasználók felelőssége ellenőrizni, hogy a termék megfelel-e sajátos szükségleteiknek, és hogy minden vonatkozó törvénynek és előírásnak megfeleljen.
A legfrissebb és legátfogóbb termékadatokért mindig tekintse meg ennek az adatlapnak a legújabb verzióját a fenti QR-kód beolvasásával.
Fenntartjuk magunknak a jogot, hogy ezt az adatlapot és minden egyéb információs anyagot saját belátásunk szerint és előzetes értesítés nélkül frissítsünk.
A legfrissebb információkért látogasson el: www.kingspan.hu .

09/11/2026