Hőszigetelt Panelek
Magyarország

Karrier B Építészeti Homlokzati Rendszer

Termék adatlap



Kingspan

Alkalmazás

A Karrier B egy speciális minősítéssel rendelkező szendvicspanel termék, melynek közvetlenül a külső oldali fémlemez fegyverzetére rögzíthetők különböző homlokzatburkolati rendszerek, melyekkel együtt a panel teherbíró funkcióra méretezhető. A panelt, mint alkotóelemet magában foglaló homlokzati rendszer tartalmazza az indítóprofilokat, a lábazati takaróelemet, a gyári alumínium Omega és/vagy Z tartósíneket, a szükséges tömítőszalagokat és a sín-, valamint panelrögzítőcsavarokat.



Változatos burkolati megoldások közül választhat a tervezés/kivitelezés során: szálcement, kerámia, HPL, terpesztett lemez, trapézlemez, alumínium kazetta rendszer (pl. Kingspan DriDesign), de akár napelemek (Kingspan Powerwall) is felszerelhetők a panelre.

A hőszigetelt burkolati rendszerekkel (ETICS) szemben a Karrier B panellel gyorsan elkészíthető a vízzáró és hőszigetelt épületburok, így a külső burkolat az időjárási viszonyoktól függetlenül szerelhető.

Minden alkalmazási lehetőséget a projekt egyedi követelményei alapján kell megvizsgálni.

Panel keresztmetszete

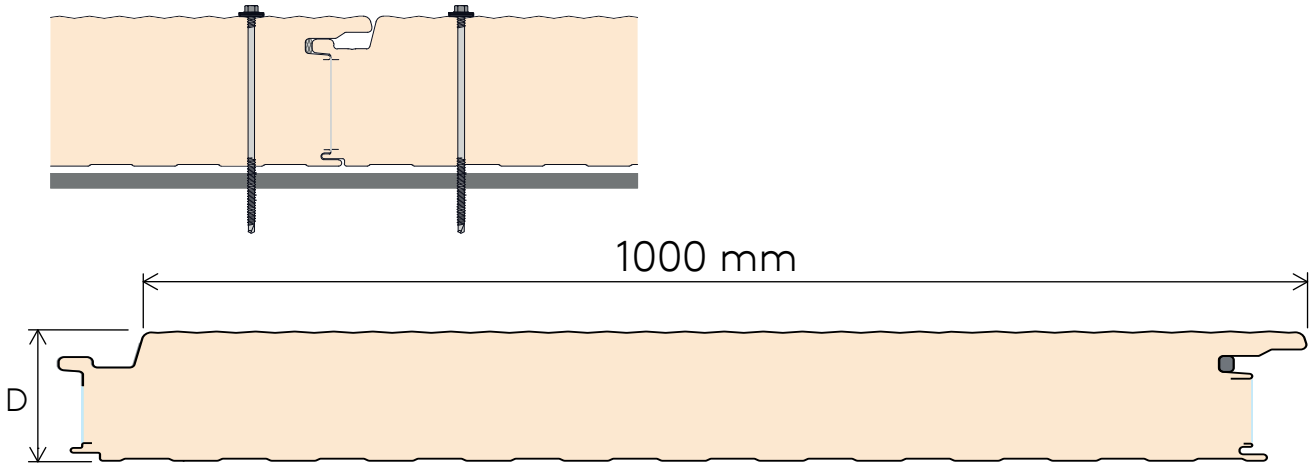

Műszaki paraméterek

Modulszélesség / Fedőszélesség [mm]	Magvastagság [mm]	Tömeg [kg/m²]	Hőátbocsátási Tényező (U-érték) MSZ EN 14509:2014 szerint [W/m²·K]	Zajcsillapítás (C; Ctr) [dB]	Hangelnyelés	GWP (A1÷A3) [kg CO2-eq./m²]	GWP (A-C) [kg CO2-eq./m²]
1 000 / 1 000	60	10,99	0,380	NPD	NPD	29,5	39,3
	80	11,73	0,280	NPD	NPD	32,9	44,4
	100	12,47	0,230	NPD	NPD	34,6	47,6
	120	13,21	0,190	NPD	NPD	36,7	50,9
	150	14,32	0,150	NPD	NPD	40,8	57,7
	170	15,06	0,130	NPD	NPD	43,2	61,6

A műszaki adatok a 0,60 mm / 0,40 mm (külső/belső) lemezvastagsággal készült termékre érvényesek.

Tűzvédelmi Teljesítmény

A Karrier B panel az EN 14509:2013 szabványnak megfelelően lett bevizsgálva és minősítve. A Karrier + DriDesign homlokzati rendszer

az A-6/2020 számú, ÉMI által készített NMÉ alapján akár Th=30perc homlokzati tűzterjedési határértékkel rendelkezik.

A tűzvédelmi besorolással kapcsolatos részletes műszaki információk a Kingspan Műszaki Ügyfélszolgálattól kérhetők.

Modulszélesség / Fedőszélesség [mm]	Magvastagság [mm]	Tűzvédelmi osztály	Tűzállóság - Külső fal - Vízszintes	Tűzállóság - Külső fal - Függőleges
1 000 / 1 000	60	B-s2, d0	NPD	NPD
	80	B-s2, d0	• E 15-ef (o→i)[1] / EI 15-ef (o→i)[1] / EW 20-ef (o→i)[1] - 4m	NPD
	100	B-s2, d0	• E 15 (i→o)[1] / EI 15 (i→o)[1] - 4m • E 15-ef (o→i)[1] / EI 15-ef (o→i)[1] - 4m	NPD
	120	B-s2, d0	• E 15 (i→o)[1] / EI 15 (i→o)[1] - 4m • E 15-ef (o→i)[1] / EI 15-ef (o→i)[1] - 4m	• E 15 (i→o)[1] / EI 15 (i→o)[1] - 4m • E 30-ef (o→i) / EI 30-ef (o→i) - 3m
	150	B-s2, d0	• E 15 (i→o)[1] / EI 15 (i→o)[1] - 4m • E 15-ef (o→i)[1] / EI 15-ef (o→i)[1] - 4m	• E 15 (i→o)[1] / EI 15 (i→o)[1] - 4m • E 30-ef (o→i) / EI 30-ef (o→i) - 3m
	170	B-s2, d0	• E 15 (i→o)[1] / EI 15 (i→o)[1] - 4m • E 15-ef (o→i)[1] / EI 15-ef (o→i)[1] - 4m	• E 15 (i→o)[1] / EI 15 (i→o)[1] - 4m • E 30-ef (o→i) / EI 30-ef (o→i) - 3m

[1] Részletek a vonatkozó tűzvédelmi osztályozási jegyzőkönyvben és/vagy a kérésre rendelkezésre bocsátott alkalmazástechnikai dokumentációban.
[3] Az EN 13501-2 szabvány erre az alkalmazásra nem határoz meg osztálybasorolást, de a termék megfelelt az előírt ideig a kritériumoknak.

Méretek

Hossz

Rövidebb panelek (nem standard) [mm]	500-1999
Standard hosszak [mm]	2000-13000
Hosszabb panelek (nem standard)	

A nem szabványos hosszúságok esetén további költségek és szállítási korlátozások léphetnek érvénybe.

A standard modulhossz 2000-13000 mm.

Szélesség

A standard modulszélességek 1 000 mm, a fedőszélesség 1 000 mm.

Termék Mérettűrései

A termék geometriai tűréseit az EN 14509:2013 szabvány szerint ellenőrizzük.

Hosszméret tűrése	L≤3m, -	5 mm
Hosszméret tűrése	L≤3m, +	5 mm
Hosszméret tűrése	L>3m, -	10 mm
Hosszméret tűrése	L>3m, +	10 mm
Modulszélesség tűrése	-	2 mm
Modulszélesség tűrése	+	2 mm
Panelvastagság tűrése	-	2 mm
Panelvastagság tűrése	+	2 mm
Panelvastagság tűrése	D>100mm, -	2 %
Panelvastagság tűrése	D>100mm, +	2 %
Derékszögtől való eltérés		0.006 x w
Egyenességtől való eltérés		1mm/m, maximum 5 mm/m

Anyagok

Hőszigetelő mag

Magas minőségű PIR (IPN) szigetelőmag, amelynek hővezetési tényezője (λ) 0,022 W/m·K az EN 14509:2013 szabvány szerint meghtározva

Külső Fegyverzet

A műanyag bevonatos acéllemez szabványos vastagsága 0,60 mm. Standard bevonat: PES25.

Belső Fegyverzet

A műanyag bevonatos acéllemez szabványos vastagsága 0,40 mm. Standard bevonat: PEI15.

Tömítések

A Karrier B panelt a gyári illesztések külső hornyában elhelyezett párazáró tömítéssel szállítjuk.

Profilozás

A rendelkezésre álló profilok a megfelelő profiltáblázatban találhatók.

Színek

A rendelkezésre álló színeket a "Színkatalógus" brosúrában találja.

Mechnanikai Ellenállás

Statikai számításokhoz használja a megfelelő tervezési módszert, melyhez vegye fel a kapcsolatot a Kingspan Műszaki Osztályával.

Környezetvédelmi Teljesítmény

Az Újhartyánban található gyártóhelyünk létesítményeiben helyszíni megújuló energiát állítunk elő, mely hozzájárul az adott telephely energiamixéhez. A Kingspan Hőszigetelt Panelek által beszerzett acél 15-25%-ban újrahasznosított nyersanyagot tartalmaz. A Kingspan építészeti homlokzati rendszerek közvetlenül hozzájárulnak a BREEAM® és LEED® kreditekhez. A Karrier B építészeti homlokzati rendszer az EN 15804:2012+A2:2019/AC:2021 szabvány előírásainak megfelelő környezetvédelmi terméknyilatkozattal rendelkezik.

Gyártási előírás

A Kingspan Hőszigetelt Panelek az EN 14509:2013 európai szabvány definíciója alapján, önhordó, kétoldalt fémlemez

burkolatú, hőszigetelő

szendvicspanelek.

Minőség

A Kingspan Hőszigetelt Panelek a legmagasabb minőségű anyagokból készülnek, a legmodernebb gyártási berendezésekkel, szigorú minőségellenőrzési szabványok szerint, az ISO 9001:2015 minőségirányítási rendszer szabványnak megfelelően, biztosítva a hosszú távú megbízhatóságot és tartósságot.

A panelek gyártása az EN ISO 14001:2015 környezetvédelmi irányítási rendszer tanúsítás, valamint az EN ISO 45001:2018 munkahelyi egészségvédelmi és biztonsági tanúsítás szerint is történik.

A Karrier B építészeti homlokzati rendszer az EN 14509:2013 szabvány szerinti CE-jelöléssel rendelkezik.

Csomagolás

Standard csomagolás - közúti szállításhoz

A Karrier B építészeti homlokzati rendszer elemei a külső oldalukkal lefelé fordítva vannak egymásra helyezve. A rakat tetejét, alját, oldalait és végeit hab- és facsomagolással védik, és a teljes palettát védőfóliába csomagolják.

A csomagban lévő panelek száma a panel vastagságától és hosszától függ.

A kivételesen hosszú panelek esetében a mennyiséget csökkentjük.

Magvastagság [mm]	60	80	100	120	150	170
Panelek száma	18	13	11	9	7	6

Szállítás

Minden szállítás a projekt helyszínére történő közúti szállítással történik, hacsak másképp nem jelezzük. A kirakodás a megrendelő felelőssége.

Tengeri szállítás

Tengeri szállítást igénylő projektekhez felár ellenében teljesen fából készült csomagolás áll rendelkezésre. Alternatívaként acélkonténerek is használhatók. Ezen csomagolásokért külön rakodási díjat számítunk fel.

Helyszíni tárolás és Beépítés

A helyszíni tárolási és beépítési utasításokért kérjük, olvassa el a vonatkozó ismertetőt, vagy forduljon a Műszaki Ügyfélszolgálathoz.

Garancia

A standard szavatossági feltételeket a honlapunon található ÁSZF tartalmazza. Ettől eltérő környezeti/alkalmazási feltételek esetén, a Kingspan a projekt egyedi adottságai alapján, a külső és/vagy a belső környezet korróziós besorolásától és a választott bevonat típusától függően, eltérő szavatossági feltételeket alkalmazhat.

Profilok

Profil	Külső	Belső
M - Micro		
Q - Minibox		

Kontaktok

Kingspan Kereskedelmi Kft.
Horka dűlő 1.
Újhartyán
2367
Magyarország

Tel: 36-30-455-4021
Email: info@kingspan.hu

Olvassa be a QR-kódot, vagy kattintson a dokumentum legfrissebb verziójáért.

A jelen adatlapon közölt információk a közzététel időpontjában pontosak, és a minőség és átláthatóság iránti elkötelezettségünket tükrözik. A Kingspan Hőszigetelt Panelek azonban fenntartja a jogot, hogy a termékleírásokat előzetes értesítés nélkül módosítsa a fejlesztések vagy javítások tükrözése érdekében.
A jelen adatlapban nem kifejezetten ismertetett alkalmazások esetében erősen ajánlott konzultálni műszaki tanácsadó részlegünkkel annak biztosítása érdekében, hogy a termék megfeleljen az Ön egyedi követelményeinek. Ügyfeleink felelősek azért, hogy meggyőződjenek arról, hogy a termék megfelel-e saját igényeiknek, és hogy az összes vonatkozó törvénynek és előírásnak megfelel-e. Fenntartjuk a jogot, hogy ezt az adatlapot és bármely más tájékoztató anyagot saját belátásunk szerint és előzetes értesítés nélkül frissítsük. A legfrissebb információkért kérjük, látogasson el a www.kingspan.hu.

07/09/2026