Airwallet **PRO330**

INSTALLATIONSANLEITUNG



KONTAKTIEREN SIE UNS

TELEFON: (+45) 7870 9999

E-MAIL: CONTACT@AIRWALLET.NET

Inhalt

I. Erste Schritte 4
Lieferumfang 5
Zusätzliche Teile 6
Anschlüsse Ihres Airwallet PRO 7
Statusleuchten des Airwallet PRO 8
Das Airwallet PRO Netzwerk 9

II. Installation des Airwallet PRO 10
Systemanforderungen 10
Schritt eins 10
Schritt zwei 11
Schritt drei 12
Schritt vier 15

III. Schaltplan 16

IV. Tipps und Fehlerbehebung 18
Der beste Standort für den Airwallet PRO 18
Probleme und Lösungen 18

V. Weitere Informationen, Service und Support 21

VI. Technische Daten und Sicherheit 22

VII. Informationen zur Einhaltung gesetzlicher Vorschriften 25
Konformitätserklärung 25
Informationen zu Entsorgung und Recycling 27

I. Erste Schritte

Airwallet PRO ist die einfachste Lösung, um Ihre Gemeinschaftswaschküche oder Ihren unbemannten Service auf mobiles Bezahlen umzustellen. Dank der drahtlosen Bluetooth® 4.2 Technologie ist der Airwallet PRO mit iOS- und Android-Smartphones und -Tablets kompatibel. Stellen Sie bei der Installation Ihres Airwallet PRO sicher, dass er im Airwallet Dashboard eingerichtet wurde.

Wenn Sie das Gerät nicht vorab eingerichtet haben, können Sie die Installation nach Abschluss nicht testen. Um Ihren Airwallet PRO einzurichten, suchen Sie die Seriennummer auf der Rückseite des Produkts. Die Seriennummer kann im Airwallet Dashboard unter „Your locations" eingegeben werden.

Der Airwallet PRO nutzt die WLAN- oder Mobilfunkverbindung des Smartphones des Nutzers, um die Einstellungen aus dem Airwallet Dashboard zu empfangen. Stellen Sie sicher, dass Ihre Nutzer am geplanten Installationsort Ihres Airwallet PRO eine stabile Verbindung haben.

Bei Airwallet möchten wir für alle Maschinentypen Installationsartikel bereitstellen, mit Anleitungen sowohl zur Gerätekonfiguration im Dashboard als auch zur Installation. Der beste Ausgangspunkt für die Einrichtung von Airwallet ist der Installationsartikel für Ihr Maschinenmodell auf https://wiser.airwallet.net. Geben Sie dazu Marke und Modellnummer der Maschine in die Suchleiste ein.

Lieferumfang

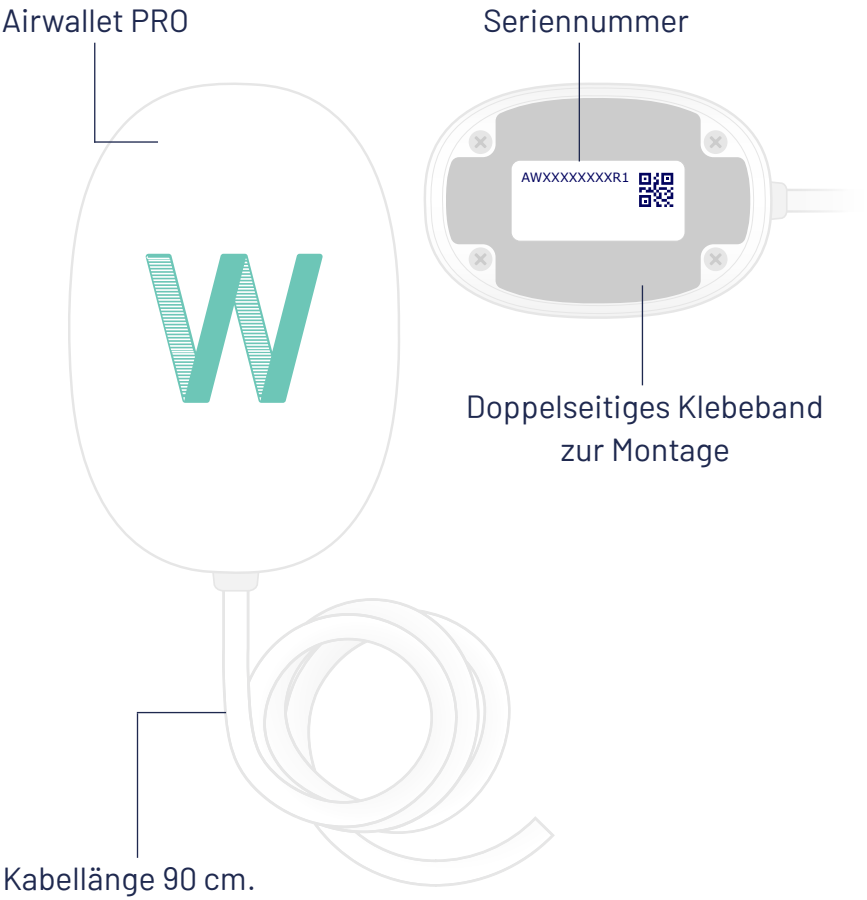

Zusätzliche Teile

Starter-Paket

Nur bei Direktkauf bei Airwallet garantiert enthalten



Erste Schritte - Flyer m65



Installateure & Techniker - Flyer



Maschinenkennzeichnung - Aufkleber



Kein Diebstahl - Türaufkleber

Anschlüsse Ihres Airwallet PRO

Der Airwallet PRO verfügt über 12 interne Anschlüsse, von denen sieben über das Installationskabel herausgeführt sind:

Ader-nummer	Interne Anschluss-nummer	Bezeichnung
Nr. 1 Weiß	11	ACL - Stromversorgung
Nr. 2 Weiß	12	ACN - Stromversorgung
Nr. 3 Weiß	2	Eingang Startsignal - COM
Nr. 4 Weiß	3	Ausgang Startsignal - NO
Nr. 5 Weiß	10	(Optional) AC-Eingang Belegt-Signal der Maschine
Nr. 6 Weiß	6	(Optional) DC-Eingang Belegt-Signal der Maschine
Nr. 7 Weiß	1	Ausgang Startsignal - NC

Detaillierte Installationsschritte finden Sie auf Seite 12. Den Schaltplan des Airwallet PRO finden Sie auf Seite 17.

Um den Airwallet PRO zurückzusetzen, trennen Sie ihn 15 Sekunden lang von der Stromversorgung. Wenn Sie Informationen zum Gerät ändern oder löschen möchten, z. B. Name, Preis, Startsignal oder Art des Belegt-Signals, öffnen Sie das Airwallet Dashboard und suchen Sie das Gerät unter „Your Locations“.

Statusleuchten des Airwallet PRO

Die folgende Tabelle beschreibt die Leuchtsequenzen der Statusleuchten des Airwallet PRO und ihre Bedeutung. Die Statusleuchten befinden sich im Inneren des Airwallet PRO und sollten nur zur Fehlerbehebung bei der Installation verwendet werden. Sie sind auf der Leiterplatte am gegenüberliegenden Ende der Kabeleinführung angebracht.

Leuchte	Status/Beschreibung
Aus	Der Airwallet PRO wird nicht mit Strom versorgt
Eine leuchtet dauerhaft grün, eine ist aus	Der Airwallet PRO ist eingeschaltet und funktioniert ordnungsgemäß
Beide leuchten dauerhaft grün	Der Airwallet PRO startet. Dieser Vorgang dauert 15 Sekunden.
Eine leuchtet dauerhaft grün, eine blinkt kurz (<1 Sek.)	Der Airwallet PRO empfängt Daten von der Airwallet App

Das Airwallet PRO Netzwerk

Die folgende Abbildung zeigt einen Airwallet PRO, der an eine gewerbliche Waschmaschine angeschlossen ist. Die Maschine versorgt den Airwallet PRO mit Strom, und der Airwallet PRO kann Startsignale senden und erkennen, wann die Maschine nach der Bezahlung durch den Nutzer belegt ist.

Der Airwallet PRO ist mit dem Airwallet Dashboard verbunden, in dem Informationen zu allen Geräten im Airwallet Netzwerk gespeichert sind. Der Airwallet PRO empfängt Informationen aus dem Airwallet Dashboard über die Internetverbindung des Nutzers per WLAN oder Mobilfunk. Der Airwallet PRO verbindet sich per Bluetooth® 4.2 mit dem Telefon des Nutzers.



Im nächsten Kapitel, „Installation des Airwallet PRO“, erfahren Sie, wie Sie den Airwallet PRO an Ihrer Maschine einrichten.

II. Installation des Airwallet PRO

Systemanforderungen

Der Airwallet PRO kann an allen gängigen industriellen und gewerblichen Waschmaschinen sowie an anderen Produkten installiert werden, die über Schwachstromsignale gesteuert werden. Für Haushaltsgeräte bietet Airwallet zusätzliche Komponenten an, die auch dort eine Installation ermöglichen. Wenn Sie einen besonderen Maschinentyp haben und nicht sicher sind, ob der Airwallet PRO Ihren Anforderungen entspricht, kontaktieren Sie uns gerne unter contact@airwallet.net
Zur Installation des Airwallet PRO benötigen Sie Werkzeug, um laut Produkthandbuch an die Stelle der Maschine zu gelangen, an der Zahlungssysteme installiert werden.

Schritt eins

- Trennen Sie die Maschine von der Stromversorgung.
- Suchen Sie die Installationsanleitung für Ihren Maschinentyp in unserer Wissensdatenbank Wiser, indem Sie Marke und Modellnummer der Maschine in die Suchleiste eingeben. Mit der passenden Installationsanleitung aus Wiser installieren Sie den Airwallet PRO am einfachsten.
- Alternativ finden Sie den Schaltplan eventuell im Inneren der Maschine. Bei gewerblichen Waschmaschinen befindet er sich häufig im oberen Innenbereich. Wenn Sie den Schaltplan nicht finden, suchen Sie online nach der Modellnummer.

- Falls es in Wiser keinen Installationsartikel für Ihren Maschinentyp gibt, kontaktieren Sie uns gerne unter contact@airwallet.net oder +45 78709999 oder wenden Sie sich an Ihren Airwallet Händler.

Schritt zwei

- Suchen Sie am Produkt die Anschlussklemmen für das Zahlungssystem.
- Lesen Sie die Spezifikationen der verfügbaren Anschlussklemmen für das Zahlungssystem sorgfältig durch
- Airwallet kann an Maschinen aller Marken installiert werden. Prüfen Sie jedoch, ob die Spezifikationen der Zahlungsklemmen die Anforderungen von Airwallet erfüllen (die Tabelle mit den Klemmenspezifikationen von Airwallet finden Sie auf Seite 12).
- Sobald Sie die passenden Klemmen für die Installation gefunden haben, können Sie fortfahren. Im Zweifelsfall messen und prüfen Sie die Klemmen vor der Installation. Versuchen Sie nicht, den Airwallet PRO an Ihrem Produkt zu installieren, wenn Sie die passenden Klemmen nicht finden. Dies kann zu einem Kurzschluss am Airwallet PRO oder an der Maschine führen. Sie erreichen Airwallet unter contact@airwallet.net oder +45 78709999, oder wenden Sie sich an Ihren Airwallet Händler.

Schritt drei

Installation des Airwallet PRO

Die Spezifikationen der Adern finden Sie in der folgenden Tabelle. Den Schaltplan des Produkts finden Sie auf Seite 17.

Ader-nummer	Interne Anschluss-nummer	Bezeichnung	Beschreibung
Nr. 1 Weiß	11	ACL - Stromversorgung	100-240 V AC
Nr. 2 Weiß	12	ACN - Stromversorgung	100-240 V AC
Nr. 3 Weiß	2	Eingang Startsignal - CO	Versorgung Startsignal. Max. 220 V DC; max. 250 V AC; max. 60 W
Nr. 4 Weiß	3	Ausgang Startsignal - NO	Für High-Startsignal.
Nr. 5 Weiß	10	(Optional) AC-Eingang Rückmeldung der Maschine*	AC-Eingang 100-240 V AC - Phase Hinweis: Wenn die Rückmeldung auf dem Neutralleiter liegt und nicht auf Phase geändert werden kann, tauschen Sie Phase und Neutralleiter der Stromversorgung des Airwallet PRO.
Nr. 6 Weiß	6	(Optional) DC-Eingang Rückmeldung der Maschine*	Der DC-Eingang muss im Bereich 24 V DC ± 2,4 V liegen
Nr. 7 Weiß	1	Ausgang Startsignal - NC	Für Low-Startsignal.
Nicht her-ausgeführt	5	Eingang GND	Für 24-V-DC-Stromkreis als GND-Bezug.
Nicht her-ausgeführt	7	Ausgang 24 V DC Versorgung	Für 24-V-DC-Belegt-Signal-Stromkreis
Nicht her-ausgeführt	8	Eingang 24 V DC	Eingang 24-V-Stromversorgung

**Rückmeldeoptionen: Seite 13*

Arten des Rückmeldesignals

Rückmeldetyp	
High in use	Spannung, während die Maschine läuft - keine Spannung, wenn die Maschine fertig ist.
Low in use	Keine Spannung, während die Maschine läuft - Spannung, wenn die Maschine fertig ist.
End of cycle	Spannung als Impuls von mind. 1500 ms, wenn die Maschine fertig ist.
None	Es ist kein Belegt-Signal ausgewählt. Die Maschine ist 5 Min. lang belegt und danach wieder verfügbar.

1. Schließen Sie die gewünschten Adern an:
   a. Verbinden Sie ACL und ACN des Airwallet PRO mit Neutralleiter und Phase der Maschine. Diese Anschlüsse befinden sich häufig in der Nähe der Zahlungsanschlüsse oder am Netzteil der Maschine. Der Airwallet PRO kann auch mit 24 V DC versorgt werden. Klemmen Sie dazu die Adern Nr. 1 und 2 im Inneren des Airwallet PRO auf die Klemmen 5 und 8 um.
      i. Wird die Maschine mit AC-Belegt-Signal installiert (Ader 5 ist Phase), muss Ader 1 ebenfalls Phase sein.
   b. Prüfen Sie die Wiser Anleitung oder den Schaltplan und legen Sie fest, welches Startsignal die Maschine benötigt. Legen Sie die angegebene Spannung an Ader Nr. 3 an. Wenn der Airwallet PRO den Startbefehl erhält, gibt das Gerät je nach Maschinenspezifikation über Ader Nr. 4 (NO) oder Ader Nr. 7 (NC) ein Startsignal an die Maschine aus. Verbinden Sie die Startsignal-Ader des Airwallet PRO mit

dem Zahlungsanschluss Ihrer Maschine. Dieser Anschluss heißt häufig: 0.5 START, Coin 1, Price red, Start Permitted, Start Pulse, SigProg, Coin Checker, Coin Detector o. Ä.

c. Verbinden Sie das Belegt-Signal des Airwallet PRO mit dem Belegt-Signal-Anschluss, wenn die Maschine während des Betriebs nicht für Käufe verfügbar sein soll. Der Belegt-Signal-Anschluss bzw. -Stromkreis heißt häufig: Program run, Ende, Program End Signal, Available Output o. Ä.

2. Sobald Sie den Airwallet PRO an die passenden Klemmen angeschlossen haben, können Sie die Installation einschalten. Wenn das Gerät nicht in der Airwallet App angezeigt wird, prüfen Sie, ob es im Airwallet Dashboard angelegt wurde.

Schritt vier

Test des Airwallet PRO

- Öffnen Sie die Airwallet App und melden Sie sich an. Wenn Sie noch kein Konto haben, können Sie über „New user“ einen neuen Nutzer anlegen.
- Nachdem Sie Ihre persönlichen Daten eingegeben haben, gelangen Sie zur Startseite der Airwallet App.
- Wenn Sie noch kein registrierter Airwallet Testnutzer sind, wenden Sie sich an den Eigentümer der Installation, um einer zu werden. Als Testnutzer können Sie testen, ohne dass Transaktionen über Ihre Karte abgewickelt werden. Alle Transaktionen werden weiterhin im Dashboard erfasst, aber nicht vom Kartenacquirer verarbeitet.
- Nach Abschluss der Transaktion erstellt die Airwallet App einen Beleg für den Nutzer. Dieser Beleg ist später unter Aktivitäten zu finden.
- Sobald der Beleg angezeigt wird, sendet das Telefon ein verschlüsseltes Signal an den Airwallet PRO, der es verarbeitet und das Startsignal an die Maschine weiterleitet. Sie hören dabei ein leises Klicken des Relais, das das Startsignal an die Maschine sendet.
- Nach dem Schließen des Belegs wird wieder die Startseite angezeigt. Das Gerät ist nun belegt, bis der Airwallet PRO ein Belegt-Signal erhält, das die Maschine wieder freigibt, oder bis drei Stunden vergangen sind.

III. Schaltplan

Der Schaltplan zeigt die potenzialfreien Relaisanschlüsse an den Klemmen NC, CO und NO. Die Klemme GND ist mit der Masse der Leiterplatte verbunden. Die Klemme für das DC-Belegt-Signal ist mit einem Optokoppler verbunden und kann erkennen, wann die Maschine in Betrieb ist. Die Klemme für das AC-Belegt-Signal (Phase) ist mit einem Gleichrichter und anschließend mit einem Optokoppler verbunden, der bei einem AC-Belegt-Signal erkennt, wann die Maschine in Betrieb ist.

Über die Klemme 24V Out kann das Belegt-Signal bei einer DC-Installation versorgt werden. Bei Bedarf kann die Klemme auch ein kleines Relais o. Ä. versorgen.

Über „24V In“ kann das Gerät mit 24 V versorgt werden, wenn kein Wechselstrom verfügbar ist. Die letzten beiden belegten Klemmen sind ACL und ACN.

Den Schaltplan des Airwallet PRO finden Sie auf Seite 17.

Schaltplan des Airwallet PRO:

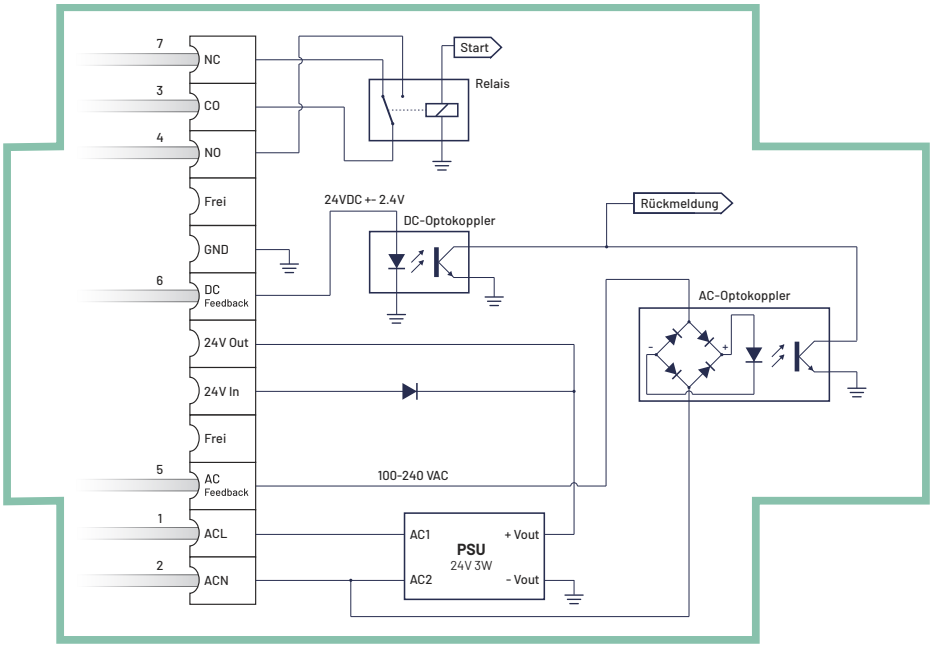

IV. Tipps und Fehlerbehebung

Der beste Standort für den Airwallet PRO

Die folgenden Empfehlungen helfen Ihrem Airwallet PRO, die bestmögliche Funkreichweite und Netzabdeckung zu erreichen.

- Platzieren Sie Ihren Airwallet PRO in einem offenen Bereich mit wenigen Hindernissen wie Wänden.
- Wenn möglich, empfehlen wir, den Airwallet PRO im Gehäuse der Maschine zu platzieren.
- Legen Sie Ihren Airwallet PRO nicht flach oder auf die Seite. Der Airwallet PRO muss senkrecht mit dem Kabel nach unten montiert werden.
- Platzieren Sie Ihren Airwallet PRO mindestens 8 Meter (25 Fuß) entfernt von Mikrowellengeräten, schnurlosen 2,4-GHz-Telefonen oder anderen Störquellen.

Probleme und Lösungen

Stellen Sie zunächst sicher, dass Sie das richtige Handbuch für das Produkt verwenden. Dies ist das Handbuch für die Modelle Airwallet PRO310 bis PRO330 oder höher.

A. **Die Maschine wird nicht in der App angezeigt oder ich kann keine Verbindung zur Maschine herstellen:**
   1. Wurde das Gerät im Airwallet Dashboard angelegt? https://admin.airwallet.net/
   2. Ist die Stromversorgung der Installation eingeschaltet?
   3. Hat das Telefon eine schwache Internetverbindung?

a. Je schneller die Internetverbindung, desto schneller wird das Gerät geladen.
4. Befinden sich die Geräte in einem Umkreis von 5-10 Metern?

B. Das Belegt-Signal (verfügbar/belegt) funktioniert nicht richtig:

1. Wurde im Airwallet Dashboard der richtige Belegt-Signal-Modus ausgewählt? https://admin.airwallet.net/
2. Wird bei einer AC-Installation die Phase für das Belegt-Signal verwendet? Wenn das Belegt-Signal auf dem Neutralleiter liegt und nicht auf Phase geändert werden kann, tauschen Sie Phase und Neutralleiter der Stromversorgung des Airwallet PRO.
3. Wurde ein falscher Rückmeldemodus ausgewählt, wird der Airwallet PRO nach 5 Min. wieder verfügbar, wenn „high in use" gewählt wurde, nach 3 Stunden bei „end of cycle" und nie bei „low in use".
4. Ist die Maschine passend zum im Airwallet Dashboard gewählten Belegt-Signal-Typ eingerichtet?

C. Die Maschine startet nach der Bezahlung nicht:

1. Wurde in Wiser die richtige Installationsanleitung gefunden?
2. Liegt an Ader Nr. 3 die gewünschte Spannung an?
3. Wurde im Airwallet Dashboard das richtige Startsignal ausgewählt? https://admin.airwallet.net/
4. Erhält die Maschine das richtige Startsignal?
   a. Das Startsignal von Airwallet wird über ein Relais mit den Funktionen „Schließer" (NO) und „Öffner" (NC) geschaltet. NO liegt auf Ader Nr. 4 und NC auf Ader Nr. 7.

D. **Die App verarbeitet meine Transaktion nicht**

1. Prüfen Sie, ob Sie Testnutzer sind

E. **Keine der obigen Maßnahmen hat geholfen:**

1. Stellen Sie sicher, dass Sie die neueste Version der Airwallet App verwenden.
2. Setzen Sie den Airwallet PRO zurück, indem Sie ihn 15 Sekunden lang von der Stromversorgung trennen. Das Produkt startet dann neu.
3. Kontaktieren Sie Airwallet unter contact@airwallet.net oder +45 78709999.

V. Weitere Informationen, Service und Support

Weitere Informationen zur Verwendung Ihres Airwallet PRO finden Sie online.

Online-Ressourcen

- Aktuelle Informationen zum Airwallet PRO und die neueste Version dieses Handbuchs finden Sie unter https://wiser.airwallet.net/en/category/installations-xbqh2z/

Inanspruchnahme der Garantie

- Wenn Ihr Airwallet PRO beschädigt zu sein scheint oder nicht ordnungsgemäß funktioniert, lesen Sie den Abschnitt „Tipps und Fehlerbehebung“ und nutzen Sie die Online-Ressourcen unter https://airwallet.net. Wenn Ihr Airwallet PRO weiterhin nicht ordnungsgemäß funktioniert, wenden Sie sich an den Support unter contact@airwallet.net oder rufen Sie +45 7870 9999 an

Seriennummer Ihres Airwallet PRO finden

- Die Seriennummer ist auf der Unterseite Ihres Airwallet PRO aufgedruckt.

VI. Technische Daten und Sicherheit

Technische Daten des Airwallet PRO

- Standards: Bluetooth® Low Energy 4.2
- Stromversorgung: 100-240 V AC; 0,04 A; 50-60 Hz
- Alternative DC-Stromversorgung: 0 V und 24 V DC.
- Startsignal: max. 220 V DC; max. 250 V AC; max. 60 W
- AC-Belegt-Signal: 100-240 V AC
- DC-Belegt-Signal: 24 V DC ± 2,4 V
- Der Belegt-Signal-Modus kann im Airwallet Dashboard eingerichtet werden

Umgebungsbedingungen

- Betriebstemperatur: -20 °C bis 35 °C (-4 °F bis 95 °F)
- Lagertemperatur: -25 °C bis 60 °C (-13 °F bis 140 °F)
- Relative Luftfeuchtigkeit (Betrieb): 20 % bis 80 % relative Luftfeuchtigkeit
- Relative Luftfeuchtigkeit (Lagerung): 10 % bis 90 % relative Luftfeuchtigkeit, nicht kondensierend
- Betriebshöhe: 0 bis 2000 m (0 bis 6562 Fuß)
- Schutzart: IP40

Abmessungen

- Länge: 107 mm (4,2 Zoll)
- Breite: 73 mm (2,9 Zoll)
- Höhe: 28 mm (1,1 Zoll)

Sicherheitshinweise zum Airwallet PRO

- Die einzige Möglichkeit, Ihren Airwallet PRO vollständig stromlos zu schalten, ist die Trennung von der Stromquelle.
- Ihr Airwallet PRO ist ein Hochspannungsprodukt. Öffnen Sie ihn unter keinen Umständen, solange er mit der Stromquelle verbunden ist. Wenn Ihr Airwallet PRO gewartet werden muss, lesen Sie „Weitere Informationen, Service und Support“ auf Seite 21.
- Wenn Sie das 24-V-DC-System Ihres Airwallet PRO verwenden müssen, überprüfen Sie die Klemmen am Airwallet PRO sorgfältig, bevor Sie ihn an die Stromquelle anschließen.
- Vermeiden Sie nasse Umgebungen
  - » **WARNUNG:** Um das Risiko eines Stromschlags oder von Verletzungen zu verringern, verwenden Sie Ihren Airwallet PRO nicht in oder in der Nähe von Wasser oder in nassen Umgebungen.
  - » Schützen Sie den Airwallet PRO vor Regen, Wasser und sonstiger Feuchtigkeit. Sollte er nass werden, trennen Sie ihn von der Stromquelle, bevor Sie das Produkt reinigen und trocknen. In diesem Fall müssen Sie das Produkt eventuell zur Wartung an Airwallet senden. Siehe „Weitere Informationen, Service und Support“ auf Seite 21.

Führen Sie keine Reparaturen selbst durch

- **WARNUNG:** Versuchen Sie nicht, den Airwallet PRO zu reparieren. Es besteht die Gefahr eines Stromschlags.
- Der Airwallet PRO darf nur zum Anschließen der 24-V-DC-Adern zerlegt werden.

Sicherheit bei der Installation

- Außerhalb des Produkts muss eine leicht zugängliche Trennvorrichtung installiert werden, da der Airwallet PRO das Produkt nicht selbst vom Stromnetz trennen kann.
- Das Produkt muss außerdem durch eine externe Schutzeinrichtung in der Elektroinstallation des Gebäudes gegen Kurzschlüsse geschützt werden. Der Airwallet PRO verfügt zwar über einen Überlastschutz, bietet jedoch keinen Back-up-Schutz gegen Kurzschlüsse. Daher ist ein externer Schutz in der Elektroinstallation des Gebäudes erforderlich.

VII. Informationen zur Einhaltung gesetzlicher Vorschriften

Konformitätserklärung

Hersteller:
Airwallet ApS

Adresse:
Pakhusgården 28, 5000 Odense C, Dänemark

Produktbeschreibung:
Funkgesteuerter Controller

Produktname:
Airwallet PRO

Erklärung:
Wir erklären in alleiniger Verantwortung, dass die Produkte, auf die sich diese Erklärung bezieht, den Richtlinien des Rates zur Angleichung der Rechtsvorschriften der EU-Mitgliedstaaten in Bezug auf Folgendes entsprechen:

Richtlinien:
Funkanlagenrichtlinie 2014/53/EU
RoHS-Richtlinie 2011/65/EU

Normen:
RED-Richtlinie 2014/53/EU

ETSI EN 301 489-1 V2.1.1 (2017-02)
ETSI EN 301 489-17 V3.1.1 (2017-02)
ETSI EN 300 328 V2.2.2 (2019-07)
Sicherheit IEC/EN/UL 62368

RoHS-Richtlinie 2011/65/EU

EN 50581:2012: Technische Dokumentation zur Beurteilung von Elektro- und Elektronikgeräten hinsichtlich der Beschränkung gefährlicher Stoffe.

Ort der Ausstellung:
Pakhusgården 28, 5000 Odense C, Dänemark

Ausstellungsdatum:
13.06.2023

Name der bevollmächtigten Person:
Christian Bonde Mortensen
Mitgründer

Unterschrift der bevollmächtigten Person:

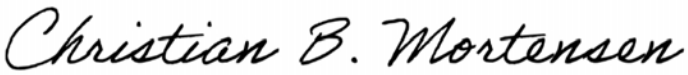



Informationen zu Entsorgung und Recycling

Dieses Symbol weist darauf hin, dass Ihr Produkt gemäß den örtlichen Gesetzen und Vorschriften ordnungsgemäß entsorgt werden muss. Wenn Ihr Produkt das Ende seiner Lebensdauer erreicht hat, wenden Sie sich an Airwallet oder an Ihre örtlichen Behörden, um sich über Recyclingmöglichkeiten zu informieren.

Europäische Union: Informationen zur Entsorgung

Das obige Symbol bedeutet, dass Ihr Produkt und/oder seine Batterie gemäß den örtlichen Gesetzen und Vorschriften getrennt vom Hausmüll entsorgt werden muss. Wenn dieses Produkt das Ende seiner Lebensdauer erreicht hat, bringen Sie es zu einer von den örtlichen Behörden ausgewiesenen Sammelstelle. Die getrennte Sammlung und das Recycling Ihres Produkts und/oder seiner Batterie bei der Entsorgung tragen dazu bei, natürliche Ressourcen zu schonen und sicherzustellen, dass es auf eine Weise recycelt wird, die die menschliche Gesundheit und die Umwelt schützt.



KONTAKTIEREN SIE UNS

TELEFON: (+45) 7870 9999
E-MAIL: CONTACT@AIRWALLET.NET