Airwallet **PRO330**

INSTALLATIEHANDLEIDING



NEEM CONTACT MET ONS OP

TELEFOON: (+45) 7870 9999

E-MAIL: CONTACT@AIRWALLET.NET

Inhoud

I. Aan de slag 4
Inhoud van de verpakking 5
Extra onderdelen 6
Aansluitingen van uw Airwallet PRO 7
Statuslampjes van de Airwallet PRO 8
Het Airwallet PRO-netwerk 9

II. De Airwallet PRO installeren 10
Systeemvereisten 10
Stap één 10
Stap twee 11
Stap drie 12
Stap vier 15

III. Schakelschema 16

IV. Tips en probleemoplossing 18
De beste locatie voor de Airwallet PRO 18
Problemen en oplossingen 18

V. Meer informatie, service en ondersteuning 21

VI. Specificaties en veiligheid 22

VII. Informatie over naleving van regelgeving 25
Conformiteitsverklaring 25
Informatie over afvoer en recycling 27

I. Aan de slag

Airwallet PRO is het eenvoudigste product om uw gedeelde wasruimte of onbemande service over te schakelen op mobiel betalen. Dankzij draadloze Bluetooth® 4.2-technologie is de Airwallet PRO compatibel met zowel iOS- als Android-smartphones en -tablets. Zorg er bij de installatie van uw Airwallet PRO voor dat deze is ingesteld in het Airwallet Dashboard.

Als u het apparaat niet vooraf hebt ingesteld, kunt u de installatie na afloop niet testen. Om uw Airwallet PRO in te stellen, zoekt u het serienummer op de achterkant van het product. Het serienummer kunt u invoeren onder 'Your locations' in het Airwallet Dashboard.

De Airwallet PRO maakt gebruik van de wifi- of mobiele netwerkverbinding van de smartphone van de gebruiker om de instellingen van het Airwallet Dashboard te ontvangen. Zorg ervoor dat uw gebruikers een stabiele verbinding hebben op de locatie waar u uw Airwallet PRO wilt installeren.

Bij Airwallet streven we ernaar installatieartikelen te maken voor alle machinetypes, met uitleg over zowel de apparaatconfiguratie in het Dashboard als de installatie. Begin bij het instellen van Airwallet het beste met het installatieartikel voor uw specifieke machinemodel op https://wiser.airwallet.net. Zoek daarvoor op merk en modelnummer van de machine in de zoekbalk.

Inhoud van de verpakking



Extra onderdelen

Startpakket

Alleen gegarandeerd inbegrepen bij aankoop rechtstreeks bij Airwallet



Aan de slag - Flyers m65



Installateurs & technici - Flyer



Machine-identificatie - Stickers



Geen diefstal - Deursticker

Aansluitingen van uw Airwallet PRO

De Airwallet PRO heeft 12 interne aansluitingen, waarvan er zeven via de installatiekabel naar buiten zijn gevoerd:

Draad-nummer	Intern aansluitnummer	Naam
Nr. 1 Wit	11	ACL - Voeding
Nr. 2 Wit	12	ACN - Voeding
Nr. 3 Wit	2	Ingang startsignaal - COM
Nr. 4 Wit	3	Uitgang startsignaal - NO
Nr. 5 Wit	10	(Optioneel) AC-ingang bezet-signaal machine
Nr. 6 Wit	6	(Optioneel) DC-ingang bezet-signaal machine
Nr. 7 Wit	1	Uitgang startsignaal - NC

Gedetailleerde installatiestappen vindt u op pagina 12. Het schema van de Airwallet PRO vindt u op pagina 17.

Om de Airwallet PRO te resetten, koppelt u de voeding 15 seconden los. Wilt u informatie over het apparaat wijzigen of verwijderen, zoals naam, prijs, startsignaal of type bezet-signaal, ga dan naar het Airwallet Dashboard en zoek het apparaat onder 'Your Locations'.

Statuslampjes van de Airwallet PRO

In de volgende tabel worden de lichtreeksen van de statuslampjes van de Airwallet PRO en hun betekenis beschreven. De statuslampjes bevinden zich in de Airwallet PRO en zijn alleen bedoeld voor probleemoplossing bij de installatie. Ze zijn op de printplaat gemonteerd, aan de andere kant van de kabelinvoer.

Lampje	Status/beschrijving
Uit	De Airwallet PRO heeft geen stroom
Eén brandt continu groen, één is uit	De Airwallet PRO staat aan en werkt correct
Twee branden continu groen	De Airwallet PRO wordt opgestart. Dit duurt 15 seconden.
Eén brandt continu groen, één knippert kort (<1 sec.)	De Airwallet PRO ontvangt gegevens van de Airwallet-app

Het Airwallet PRO-netwerk

De volgende afbeelding toont een Airwallet PRO die is aangesloten op een professionele wasmachine. De machine voorziet de Airwallet PRO van stroom, en de Airwallet PRO kan startsignalen versturen en weet wanneer de machine bezet is nadat de gebruiker heeft betaald.

De Airwallet PRO is verbonden met het Airwallet Dashboard, waarin informatie over alle apparaten in het Airwallet-netwerk wordt opgeslagen. De Airwallet PRO ontvangt informatie van het Airwallet Dashboard via de internetverbinding van de gebruiker, via wifi of mobiel netwerk. De Airwallet PRO maakt via Bluetooth® 4.2 verbinding met de telefoon van de gebruiker.



Zie het volgende hoofdstuk, ‘De Airwallet PRO installeren’, om te lezen hoe u de Airwallet PRO op uw machine instelt.

II. De Airwallet PRO installeren

Systeemvereisten

De Airwallet PRO kan worden geïnstalleerd op alle standaard industriële en professionele wasmachines of andere producten die met zwakstroomsignalen worden aangestuurd. Voor huishoudelijke machines biedt Airwallet extra componenten waarmee installatie ook daarop mogelijk is. Hebt u een speciaal machinetype en twijfelt u of de Airwallet PRO aan uw wensen voldoet, neem dan gerust contact met ons op via contact@airwallet.net
Om de Airwallet PRO te installeren, hebt u gereedschap nodig om toegang te krijgen tot de plek op de machine waar volgens de producthandleiding betaalsystemen worden geïnstalleerd.

Stap één

- Koppel de stroom van de machine los.
- Zoek de installatiehandleiding voor uw specifieke machinetype in onze kennisbank Wiser door in de zoekbalk te zoeken op merk en modelnummer van de machine. Met de juiste installatiehandleiding uit Wiser installeert u de Airwallet PRO het eenvoudigst.
- U kunt het bedradingsschema van de machine ook in de machine zelf vinden. Bij professionele wasmachines zit het schema vaak bovenin aan de binnenkant. Kunt u het bedradingsschema niet vinden, zoek het dan online op modelnummer.
- Bestaat er in Wiser geen installatieartikel voor uw specifieke machinetype, neem dan gerust contact met ons op via

contact@airwallet.net of +45 78709999, of neem contact op met uw Airwallet-wederverkoper.

Stap twee

- Zoek de aansluitklemmen voor het betaalsysteem op het product.
- Lees de specificaties van de beschikbare aansluitklemmen voor het betaalsysteem zorgvuldig door
- Airwallet kan op machines van alle merken worden geïnstalleerd, maar controleer of de specificaties van de betaalklemmen voldoen aan de eisen van Airwallet (de tabel met klemspecificaties van Airwallet vindt u op pagina 12).
- Zodra u de juiste klemmen voor de installatie hebt gevonden, kunt u verdergaan. Twijfelt u, meet en test de klemmen dan vóór de installatie. Probeer de Airwallet PRO niet op uw product te installeren als u de juiste klemmen niet kunt vinden. Dit kan kortsluiting in de Airwallet PRO of de machine veroorzaken. U kunt contact opnemen met Airwallet via contact@airwallet.net of +45 78709999, of met uw Airwallet-wederverkoper.

Stap drie

De Airwallet PRO installeren

Zie de onderstaande tabel voor de draadspecificaties. Het schema van het product vindt u op pagina 17.

Draad-nummer	Intern aansluit-nummer	Naam	Beschrijving
Nr. 1 Wit	11	ACL - Voeding	100-240 V AC
Nr. 2 Wit	12	ACN - Voeding	100-240 V AC
Nr. 3 Wit	2	Ingang startsignaal - CO	Voeding startsignaal. Max. 220 V DC; max. 250 V AC; max. 60 W
Nr. 4 Wit	3	Uitgang startsignaal - NO	Voor hoog startsignaal.
Nr. 5 Wit	10	(Optioneel) AC-ingang terugkoppeling machine*	AC-ingang 100-240 V AC - Fase NB: Is de terugkoppeling neutraal en kan deze niet naar fase worden gewijzigd, verwissel dan fase en nul van de voeding van de Airwallet PRO.
Nr. 6 Wit	6	(Optioneel) DC-ingang terugkoppeling machine*	De DC-ingang moet binnen 24 V DC ± 2,4 V liggen
Nr. 7 Wit	1	Uitgang startsignaal - NC	Voor laag startsignaal.
Niet naar buiten gevoerd	5	Ingang GND	Voor 24 V DC-circuit als GND-referentie.
Niet naar buiten gevoerd	7	Uitgang 24 V DC-voeding	Voor 24 V DC-circuit van bezet-signaal
Niet naar buiten gevoerd	8	Ingang 24 V DC	Ingang 24 V-voeding

**Terugkoppelopties: pagina 13*

Soorten terugkoppelsignaal

Type terugkoppeling	
High in use	Spanning wanneer de machine draait - geen spanning wanneer de machine klaar is.
Low in use	Geen spanning wanneer de machine draait - spanning wanneer de machine klaar is.
End of cycle	Spanning als puls van min. 1500 ms wanneer de machine klaar is.
None	Er is geen bezet-signaal geselecteerd. De machine is 5 min. bezet en daarna weer beschikbaar.

1. Sluit de draden aan die u wilt gebruiken:
   a. Sluit ACL en ACN van de Airwallet PRO aan op de nul en fase van de machine. Deze aansluitingen bevinden zich vaak bij de betaalaansluitingen of bij de voeding van de machine. De Airwallet PRO kan ook met 24 V DC worden gevoed. Verplaats hiervoor draad nr. 1 en 2 naar klem 5 en 8 in de Airwallet PRO.
      i. Als de machine met een AC-bezet-signaal wordt geïnstalleerd (draad 5 is fase), moet draad 1 ook fase zijn.
   b. Raadpleeg de Wiser-handleiding of het bedradingsschema en bepaal welk startsignaal de machine nodig heeft. Zet de opgegeven spanning op draad nr. 3. Wanneer de Airwallet PRO de startopdracht ontvangt, geeft het apparaat afhankelijk van de machinespecificatie een startsignaal af via draad nr. 4 (NO) of draad nr. 7 (NC). Sluit de startsignaaldraad van de Airwallet PRO aan op

de betaalaansluiting van uw machine. Deze aansluiting heet vaak: 0.5 START, Coin 1, Price red, Start Permitted, Start Pulse, SigProg, Coin Checker, Coin Detector of iets vergelijkbaars.

c. Sluit het bezet-signaal van de Airwallet PRO aan op de bezet-signaalaansluiting als u wilt dat de machine niet beschikbaar is voor aankopen zolang deze in gebruik is. De bezet-signaalaansluiting of het bezet-signaalcircuit heet vaak: Program run, Ende, Program End Signal, Available Output of iets vergelijkbaars

2. Wanneer u de Airwallet PRO op de juiste klemmen hebt aangesloten, kunt u de installatie inschakelen. Verschijnt het apparaat niet in de Airwallet-app, controleer dan of het is aangemaakt in het Airwallet Dashboard.

Stap vier

De Airwallet PRO testen

- Open de Airwallet-app en log in. Hebt u nog geen account, dan kunt u een nieuwe gebruiker aanmaken door op ‘New user’ te tikken.
- Nadat u uw persoonlijke gegevens hebt ingevuld, kunt u naar de startpagina van de Airwallet-app gaan.
- Bent u nog geen geregistreerde Airwallet-testgebruiker, neem dan contact op met de eigenaar van de installatie om dat te worden. Als testgebruiker kunt u testen zonder dat er transacties op uw kaart worden verwerkt. Alle transacties worden wel in het Dashboard geregistreerd, maar niet door de kaartacquirer verwerkt.
- Wanneer de transactie is voltooid, genereert de Airwallet-app een bon voor de gebruiker. Deze bon is later terug te vinden onder activiteiten.
- Wanneer de bon wordt weergegeven, stuurt de telefoon een versleuteld signaal naar de Airwallet PRO, die het verwerkt en het startsignaal doorstuurt naar de machine. U hoort dan een zacht klikje van het relais dat het startsignaal naar de machine stuurt.
- Wanneer de bon wordt gesloten, verschijnt de startpagina weer en is het apparaat bezet totdat de Airwallet PRO een bezet-signaal ontvangt waardoor de machine weer beschikbaar wordt, of totdat er drie uur zijn verstreken.

III. Schakelschema

Het schakelschema toont de potentiaalvrije relaisaansluitingen op klem NC, CO en NO. Klem GND is geaard op de printplaat. De klem voor het DC-bezet-signaal is aangesloten op een optocoupler en kan registreren wanneer de machine in gebruik is. De klem voor het AC-bezet-signaal (fase) is aangesloten op een gelijkrichter en vervolgens op een optocoupler, die registreert wanneer de machine in gebruik is als het bezet-signaal AC is.

De klem 24V Out kan worden gebruikt om het bezet-signaal te voeden bij een DC-installatie. Indien nodig kan de klem ook een klein relais of iets vergelijkbaars voeden.

Via '24V In' kan het apparaat met 24 V worden gevoed als er geen AC beschikbaar is. De laatste twee gebruikte klemmen zijn ACL en ACN.

Het schema van de Airwallet PRO vindt u op pagina 17.

Schakelschema van de Airwallet PRO:

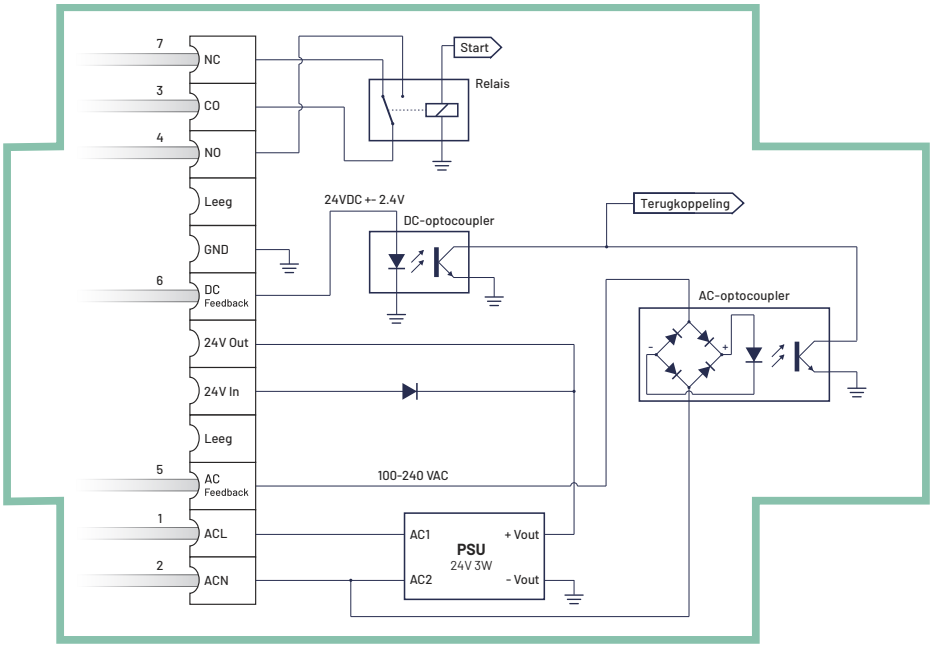

IV. Tips en probleemoplossing

De beste locatie voor de Airwallet PRO

De volgende aanbevelingen helpen uw Airwallet PRO het beste draadloze bereik en de beste netwerkdekking te bereiken.

- Plaats uw Airwallet PRO in een open ruimte met weinig obstakels, zoals muren.
- Indien mogelijk raden we aan de Airwallet PRO in de behuizing van de machine te plaatsen.
- Leg uw Airwallet PRO niet plat of op zijn kant. De Airwallet PRO moet verticaal worden gemonteerd met de kabel naar beneden.
- Plaats uw Airwallet PRO op minimaal 8 meter (25 voet) afstand van magnetrons, draadloze 2,4 GHz-telefoons of andere storingsbronnen.

Problemen en oplossingen

Controleer eerst of u de juiste handleiding voor het product hebt. Dit is de handleiding voor de Airwallet PRO310 tot en met PRO330 of hoger.

A. **De machine verschijnt niet in de app of ik kan geen verbinding maken met de machine:**
   1. Is het apparaat aangemaakt in het Airwallet Dashboard? https://admin.airwallet.net/
   2. Staat de stroom van de installatie aan?
   3. Heeft de telefoon een zwakke internetverbinding?

    a. Hoe sneller de internetverbinding, hoe sneller het apparaat wordt geladen.
4. Bevinden de apparaten zich binnen een bereik van 5-10 meter?

B. Het bezet-signaal (beschikbaar/bezet) werkt niet goed:

1. Is in het Airwallet Dashboard de juiste modus voor het bezet-signaal geselecteerd? https://admin.airwallet.net/
2. Wordt bij een AC-installatie de fase gebruikt voor het bezet-signaal? Is het bezet-signaal neutraal en kan het niet naar fase worden gewijzigd, verwissel dan fase en nul van de voeding van de Airwallet PRO.
3. Als er een verkeerde terugkoppelmodus is geselecteerd, wordt de Airwallet PRO na 5 min. weer beschikbaar bij 'high in use', na 3 uur bij 'end of cycle' en nooit bij 'low in use'.
4. Is de machine ingesteld volgens het type bezet-signaal dat in het Airwallet Dashboard is gekozen?

C. De machine start niet nadat ik heb betaald:

1. Is de juiste installatiehandleiding in Wiser gevonden?
2. Is draad nr. 3 voorzien van de gewenste spanning?
3. Is in het Airwallet Dashboard het juiste startsignaal geselecteerd? https://admin.airwallet.net/
4. Ontvangt de machine het juiste startsignaal?
    a. Het startsignaal van Airwallet wordt aangestuurd door een relais met de functies 'normaal open' (NO) en 'normaal gesloten' (NC). NO zit op draad nr. 4 en NC op draad nr. 7.

D. De app verwerkt mijn transactie niet

1. Controleer of u testgebruiker bent

E. **Niets van het bovenstaande heeft geholpen:**
   1. Zorg ervoor dat u de nieuwste versie van de Airwallet-app hebt.
   2. Reset de Airwallet PRO door de voeding 15 seconden los te koppelen. Het product start daarna opnieuw op.
   3. Neem contact op met Airwallet via contact@airwallet.net of +45 78709999.

V. Meer informatie, service en ondersteuning

Meer informatie over het gebruik van uw Airwallet PRO vindt u online.

Online bronnen

- Ga voor de nieuwste informatie over de Airwallet PRO en de actuele versie van deze handleiding naar https://wiser.airwallet.net/en/category/installations-xbqh2z/

Garantieservice aanvragen

- Als uw Airwallet PRO beschadigd lijkt of niet goed werkt, raadpleeg dan het gedeelte 'Tips en probleemoplossing' en de online bronnen op https://airwallet.net. Werkt uw Airwallet PRO nog steeds niet goed, neem dan contact op met support via contact@airwallet.net of bel +45 7870 9999

Het serienummer van uw Airwallet PRO vinden

- Het serienummer staat op de onderkant van uw Airwallet PRO.

VI. Specificaties en veiligheid

Specificaties van de Airwallet PRO

- Standaarden: Bluetooth® Low Energy 4.2
- Voeding: 100-240 V AC; 0,04 A; 50-60 Hz
- Alternatieve DC-voeding: 0 V en 24 V DC.
- Startsignaal: max. 220 V DC; max. 250 V AC; max. 60 W
- AC-bezet-signaal: 100-240 V AC
- DC-bezet-signaal: 24 V DC ± 2,4 V
- De modus van het bezet-signaal kan worden ingesteld in het Airwallet Dashboard

Omgevingsspecificaties

- Bedrijfstemperatuur: -20 °C tot 35 °C (-4 °F tot 95 °F)
- Opslagtemperatuur: -25 °C tot 60 °C (-13 °F tot 140 °F)
- Relatieve luchtvochtigheid (in bedrijf): 20% tot 80% relatieve luchtvochtigheid
- Relatieve luchtvochtigheid (opslag): 10% tot 90% relatieve luchtvochtigheid, niet-condenserend
- Bedrijfshoogte: 0 tot 2000 m (0 tot 6562 voet)
- Beschermingsklasse: IP40

Afmetingen

- Lengte: 107 mm (4,2 inch)
- Breedte: 73 mm (2,9 inch)
- Hoogte: 28 mm (1,1 inch)

Veiligheidstips voor de Airwallet PRO

- De enige manier om uw Airwallet PRO volledig stroomloos te maken, is door hem los te koppelen van de stroombron.
- Uw Airwallet PRO is een hoogspanningsproduct. Open hem in geen geval terwijl hij is aangesloten op de stroombron. Als uw Airwallet PRO onderhoud nodig heeft, zie dan 'Meer informatie, service en ondersteuning' op pagina 21.
- Als u het 24 V DC-systeem van uw Airwallet PRO moet gebruiken, controleer dan de klemmen op de Airwallet PRO goed voordat u hem op de stroombron aansluit.
- Vermijd natte locaties
  - » **WAARSCHUWING:** Gebruik uw Airwallet PRO niet in of bij water of op natte locaties, om het risico op een elektrische schok of letsel te beperken.
  - » Bescherm de Airwallet PRO tegen regen, water en ander vocht. Wordt hij toch nat, koppel hem dan los van de stroombron voordat u het product schoonmaakt en droogt. In dat geval moet u het product mogelijk voor service naar Airwallet sturen. Zie 'Meer informatie, service en ondersteuning' op pagina 21.

Voer zelf geen reparaties uit

- **WAARSCHUWING:** Probeer de Airwallet PRO niet te repareren. U loopt dan het risico op een elektrische schok.
- De Airwallet PRO mag alleen worden gedemonteerd om de 24 V DC-draden aan te sluiten.

Veiligheid bij installatie

- Er moet buiten het product een goed bereikbare scheidingsinrichting worden geïnstalleerd, omdat de

Airwallet PRO het product niet zelf van het elektriciteitsnet kan loskoppelen.

- Het product moet ook tegen kortsluiting worden beveiligd met een externe beveiliging in de elektrische installatie van het gebouw. De Airwallet PRO heeft weliswaar een overbelastingsbeveiliging, maar biedt geen back-upbeveiliging tegen kortsluiting. Daarom is een externe beveiliging in de elektrische installatie van het gebouw vereist.

VII. Informatie over naleving van regelgeving

Conformiteitsverklaring

Fabrikant:
Airwallet ApS

Adres:
Pakhusgården 28, 5000 Odense C, Denemarken

Productbeschrijving:
RF-gestuurde controller

Productnaam:
Airwallet PRO

Verklaring:
Wij verklaren onder onze uitsluitende verantwoordelijkheid dat de producten waarop deze verklaring betrekking heeft, voldoen aan de richtlijnen van de Raad inzake de onderlinge aanpassing van de wetgevingen van de EU-lidstaten met betrekking tot het volgende:

Richtlijnen:
Richtlijn radioapparatuur 2014/53/EU
RoHS-richtlijn 2011/65/EU

Normen:
RED-richtlijn 2014/53/EU

ETSI EN 301 489-1 V2.1.1 (2017-02)
ETSI EN 301 489-17 V3.1.1 (2017-02)
ETSI EN 300 328 V2.2.2 (2019-07)
Veiligheid IEC/EN/UL 62368

RoHS-richtlijn 2011/65/EU

EN 50581:2012: Technische documentatie voor de beoordeling van elektrische en elektronische producten met betrekking tot de beperking van gevaarlijke stoffen.

Plaats van afgifte:
Pakhusgården 28, 5000 Odense C, Denemarken

Datum van afgifte:
13-06-2023

Naam van de gemachtigde persoon:
Christian Bonde Mortensen
Medeoprichter

Handtekening van de gemachtigde persoon:





Informatie over afvoer en recycling

Dit symbool geeft aan dat uw product volgens de lokale wet- en regelgeving op de juiste manier moet worden afgevoerd. Wanneer uw product het einde van zijn levensduur heeft bereikt, neem dan contact op met Airwallet of uw lokale overheid voor informatie over recyclingmogelijkheden.

Europese Unie: informatie over afvoer

Het bovenstaande symbool betekent dat uw product en/of de batterij ervan volgens de lokale wet- en regelgeving gescheiden van het huishoudelijk afval moet worden afgevoerd. Wanneer dit product het einde van zijn levensduur heeft bereikt, brengt u het naar een door de lokale overheid aangewezen inzamelpunt. Door uw product en/of de batterij ervan bij afvoer gescheiden in te zamelen en te recyclen, helpt u natuurlijke hulpbronnen te sparen en zorgt u ervoor dat het wordt gerecycled op een manier die de menselijke gezondheid en het milieu beschermt.



NEEM CONTACT MET ONS OP

TELEFOON: (+45) 7870 9999
E-MAIL: CONTACT@AIRWALLET.NET