Airwallet **PRO330**

GUÍA DE INSTALACIÓN



CONTÁCTENOS

TELÉFONO: (+45) 7870 9999

CORREO ELECTRÓNICO: CONTACT@AIRWALLET.NET

Índice

I. Primeros pasos 4
Contenido del paquete 5
Piezas adicionales 6
Puertos de su Airwallet PRO 7
Indicadores de estado del Airwallet PRO 8
La red Airwallet PRO 9

II. Instalación del Airwallet PRO 10
Requisitos del sistema 10
Paso uno 10
Paso dos 11
Paso tres 12
Paso cuatro 15

III. Esquema del circuito 16

IV. Consejos y solución de problemas 18
La mejor ubicación para el Airwallet PRO 18
Problemas y soluciones 18

V. Más información, servicio técnico y asistencia 21

VI. Especificaciones y seguridad 22

VII. Información sobre conformidad normativa 25
Declaración de conformidad 25
Información sobre eliminación y reciclaje 27

I. Primeros pasos

Airwallet PRO es la forma más sencilla de actualizar su lavandería compartida o su servicio sin personal al pago móvil. Gracias a la tecnología inalámbrica Bluetooth® 4.2, el Airwallet PRO es compatible con smartphones y tabletas iOS y Android. Al instalar su Airwallet PRO, asegúrese de que esté configurado en el Airwallet Dashboard.

Si no ha configurado el dispositivo previamente, no podrá probar la instalación una vez finalizada. Para configurar su Airwallet PRO, localice el número de serie en la parte trasera del producto. El número de serie puede introducirse en «Your locations» en el Airwallet Dashboard.

El Airwallet PRO depende de la conexión del smartphone del usuario, ya sea por Wi-Fi o por la red móvil, para recibir la configuración del Airwallet Dashboard. Asegúrese de que sus usuarios tengan una conexión estable en el lugar donde desea instalar su Airwallet PRO.

En Airwallet nos esforzamos por crear artículos de instalación para todos los tipos de máquinas, con orientación tanto sobre la configuración del dispositivo en el Dashboard como sobre la instalación. El mejor punto de partida para configurar Airwallet es buscar el artículo de instalación de su modelo de máquina en https://wiser.airwallet.net, introduciendo la marca y el número de modelo de la máquina en la barra de búsqueda.

Contenido del paquete

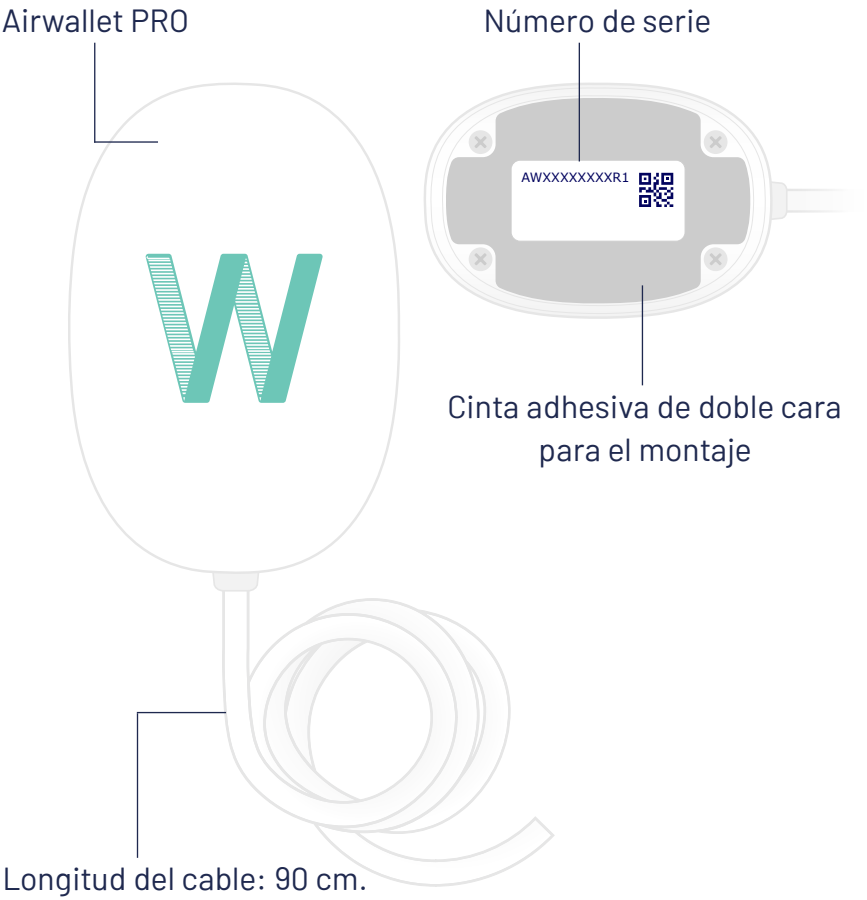

Piezas adicionales

Paquete de inicio

Inclusión garantizada solo en compras realizadas directamente a Airwallet



Primeros pasos - Folletos m65



Instaladores y técnicos - Folleto



Identificadores de máquina - Pegatinas



Sin robos - Pegatina para puerta

Puertos de su Airwallet PRO

El Airwallet PRO tiene 12 puertos internos, siete de los cuales están conectados al cable de instalación:

Número de cable	Número de puerto interno	Nombre
N.º 1 Blanco	11	ACL - Alimentación
N.º 2 Blanco	12	ACN - Alimentación
N.º 3 Blanco	2	Entrada de señal de arranque - COM
N.º 4 Blanco	3	Salida de señal de arranque - NO
N.º 5 Blanco	10	(Opcional) Entrada CA de señal de máquina ocupada
N.º 6 Blanco	6	(Opcional) Entrada CC de señal de máquina ocupada
N.º 7 Blanco	1	Salida de señal de arranque - NC

Encontrará los pasos de instalación detallados en la página 12. El esquema del Airwallet PRO se encuentra en la página 17.

Para reiniciar el Airwallet PRO, desconecte la alimentación durante 15 segundos. Si desea modificar o eliminar información del dispositivo, como el nombre, el precio, la señal de arranque o el tipo de señal de ocupado, acceda al Airwallet Dashboard y busque el dispositivo en «Your Locations».

Indicadores de estado del Airwallet PRO

La siguiente tabla describe las secuencias de los indicadores de estado del Airwallet PRO y su significado. Los indicadores de estado se encuentran en el interior del Airwallet PRO y solo deben utilizarse para solucionar problemas de la instalación. Están montados en la placa de circuito impreso, en el extremo opuesto a la entrada del cable.

Luz	Estado/Descripción
Apagado	El Airwallet PRO no recibe alimentación
Uno verde fijo, uno apagado	El Airwallet PRO está encendido y funciona correctamente
Dos verdes fijos	El Airwallet PRO se está iniciando. Este proceso tarda 15 segundos.
Uno verde fijo, uno parpadea brevemente (<1 s)	El Airwallet PRO está recibiendo datos de la app Airwallet

La red Airwallet PRO

La siguiente ilustración muestra un Airwallet PRO conectado a una máquina de lavandería comercial. La máquina suministra alimentación al Airwallet PRO, y el Airwallet PRO puede enviar señales de arranque y saber cuándo la máquina está ocupada una vez que el usuario ha pagado.

El Airwallet PRO está conectado al Airwallet Dashboard, que almacena información sobre todos los dispositivos de la red Airwallet. El Airwallet PRO recibe información del Airwallet Dashboard a través de la conexión a Internet del usuario, por Wi-Fi o red móvil. El Airwallet PRO se conecta al teléfono del usuario mediante Bluetooth® 4.2.



Consulte el siguiente capítulo, «Instalación del Airwallet PRO», para saber cómo configurar el Airwallet PRO en su máquina.

II. Instalación del Airwallet PRO

Requisitos del sistema

El Airwallet PRO puede instalarse en todas las máquinas de lavandería industriales y comerciales estándar, así como en otros productos controlados mediante señales de baja corriente. Para máquinas de tipo doméstico, Airwallet ofrece componentes adicionales que también permiten su instalación. Si tiene un tipo de máquina especial y duda de si el Airwallet PRO se adapta a sus necesidades, no dude en contactarnos en contact@airwallet.net
Para instalar el Airwallet PRO necesitará herramientas para acceder a la zona de la máquina donde se instalan los sistemas de pago, según el manual del producto.

Paso uno

- Desconecte la alimentación de la máquina.
- Busque la guía de instalación para su tipo de máquina en nuestra base de conocimientos Wiser, introduciendo la marca y el número de modelo de la máquina en la barra de búsqueda. Encontrar la guía de instalación adecuada en Wiser es la forma más sencilla de instalar el Airwallet PRO.
- Como alternativa, puede que encuentre el diagrama de cableado dentro de la máquina. En las máquinas de lavandería comerciales, el diagrama suele estar en la parte superior interior. Si no encuentra el diagrama de cableado, búsquelo en internet por el número de modelo.

- Si no existe un artículo de instalación en Wiser para su tipo de máquina, no dude en contactarnos en contact@airwallet.net o en el +45 78709999, o póngase en contacto con su distribuidor de Airwallet.

Paso dos

- Localice los terminales de cableado de pago en el producto.
- Lea atentamente las especificaciones de los terminales de cableado de pago disponibles
- Airwallet puede instalarse en máquinas de todas las marcas, pero confirme que las especificaciones de los terminales de pago cumplen los requisitos de Airwallet (la tabla de especificaciones de terminales de Airwallet se encuentra en la página 12).
- Cuando haya localizado los terminales adecuados para la instalación, puede continuar. En caso de duda, mida y compruebe los terminales antes de la instalación. No intente instalar el Airwallet PRO en su producto si no encuentra los terminales adecuados, ya que podría provocar un cortocircuito en el Airwallet PRO o en la máquina. Puede contactar con Airwallet en contact@airwallet.net o en el +45 78709999, o ponerse en contacto con su distribuidor de Airwallet.

Paso tres

Instalación del Airwallet PRO

Consulte la tabla siguiente para ver las especificaciones de los cables. El esquema del producto se encuentra en la página 17.

Número de cable	Número de puerto interno	Nombre	Descripción
N.º 1 Blanco	11	ACL - Alimentación	100-240 V CA
N.º 2 Blanco	12	ACN - Alimentación	100-240 V CA
N.º 3 Blanco	2	Entrada de señal de arranque - CO	Alimentación de la señal de arranque. Máx. 220 V CC; máx. 250 V CA; máx. 60 W
N.º 4 Blanco	3	Salida de señal de arranque - NO	Para señal de arranque alta.
N.º 5 Blanco	10	(Opcional) Entrada CA de señal de retorno de la máquina*	Entrada CA 100-240 V CA - Fase Nota: si la señal de retorno es neutro y no puede cambiarse a fase, intercambie la fase y el neutro de la alimentación del Airwallet PRO.
N.º 6 Blanco	6	(Opcional) Entrada CC de señal de retorno de la máquina*	La entrada CC debe estar dentro de 24 V CC ± 2,4 V
N.º 7 Blanco	1	Salida de señal de arranque - NC	Para señal de arranque baja.
Sin cablear	5	Entrada GND	Para circuito de 24 V CC como referencia GND.
Sin cablear	7	Salida de alimentación 24 V CC	Para circuito de señal de ocupado de 24 V CC
Sin cablear	8	Entrada 24 V CC	Entrada de alimentación de 24 V

**Opciones de señal de retorno: página 13*

Tipos de señal de retorno

Tipo de señal de retorno	
High in use	Tensión mientras la máquina está en funcionamiento - sin tensión cuando la máquina ha terminado.
Low in use	Sin tensión mientras la máquina está en funcionamiento - tensión cuando la máquina ha terminado.
End of cycle	Tensión enviada como un impulso de mín. 1500 ms cuando la máquina ha terminado.
None	No se ha seleccionado ninguna señal de ocupado. La máquina permanecerá ocupada durante 5 min y después volverá a estar disponible.

1. Conecte los cables que desee utilizar:
   a. Conecte ACL y ACN del Airwallet PRO al neutro y la fase de la máquina. Estos puertos suelen estar cerca de los puertos de pago o en la fuente de alimentación de la máquina. El Airwallet PRO también puede alimentarse con 24 V CC. Para ello, traslade los cables n.º 1 y 2 a los terminales 5 y 8 del interior del Airwallet PRO.
      i. Si la máquina se instala con señal de ocupado de CA (cable 5 como fase), el cable 1 también debe ser fase.
   b. Consulte la guía de Wiser o el diagrama de cableado y determine qué señal de arranque necesita la máquina. Suministre la tensión especificada al cable n.º 3. Cuando el Airwallet PRO reciba la instrucción de arranque, el dispositivo emitirá una señal de arranque para la máquina por el cable n.º 4 (NO) o el cable n.º 7 (NC), según las especificaciones de la máquina. Conecte el cable de señal

de arranque del Airwallet PRO al puerto de pago de su máquina. Este puerto suele denominarse: 0.5 START, Coin 1, Price red, Start Permitted, Start Pulse, SigProg, Coin Checker, Coin Detector o similar.

c. Conecte la señal de ocupado del Airwallet PRO al puerto de señal de ocupado si desea que la máquina no esté disponible para compras mientras esté en uso. El puerto o circuito de señal de ocupado suele denominarse: Program run, Ende, Program End Signal, Available Output o similar

2. Cuando haya conectado el Airwallet PRO a los terminales adecuados, puede encender la instalación. Si el dispositivo no aparece en la app Airwallet, compruebe si se ha creado en el Airwallet Dashboard.

Paso cuatro

Prueba del Airwallet PRO

- Abra la app Airwallet e inicie sesión. Si aún no tiene una cuenta, puede crear un nuevo usuario pulsando «New user».
- Una vez que haya completado sus datos personales, podrá acceder a la página de inicio de la app Airwallet.
- Si todavía no es un usuario de prueba registrado de Airwallet, debe ponerse en contacto con el propietario de la instalación para serlo. Como usuario de prueba, puede realizar pruebas sin que las transacciones se procesen en su tarjeta. Todas las transacciones se registrarán igualmente en el Dashboard, pero el adquirente de la tarjeta no las procesará.
- Cuando se complete la transacción, la app Airwallet generará un recibo para el usuario. Este recibo podrá consultarse más adelante en el apartado de actividades.
- Cuando se muestre el recibo, el teléfono enviará una señal cifrada al Airwallet PRO, que la procesará y transmitirá la señal de arranque a la máquina. Oirá un pequeño clic del relé al enviar la señal de arranque a la máquina.
- Al cerrar el recibo, se vuelve a mostrar la página de inicio y el dispositivo queda ocupado hasta que el Airwallet PRO recibe una señal de ocupado que vuelve a dejar la máquina disponible, o hasta que transcurren tres horas.

III. Esquema del circuito

El esquema del circuito muestra los puertos del relé libre de potencial en los terminales NC, CO y NO. El terminal GND está conectado a tierra en la placa de circuito impreso. El terminal de señal de ocupado de CC está conectado a un optoacoplador y puede detectar cuándo la máquina está en uso. El terminal de señal de ocupado de CA (fase) está conectado a un rectificador y después a un optoacoplador, que detecta cuándo la máquina está en uso si la señal de ocupado es de CA.

El terminal 24V Out puede utilizarse para alimentar la señal de ocupado en una instalación de CC. Si es necesario, el terminal también puede utilizarse para alimentar un pequeño relé o similar.

El terminal «24V In» puede utilizarse para alimentar el dispositivo con 24 V si no se dispone de CA. Los dos últimos terminales en uso son ACL y ACN.

El esquema del Airwallet PRO se encuentra en la página 17.

Esquema del circuito del Airwallet PRO:

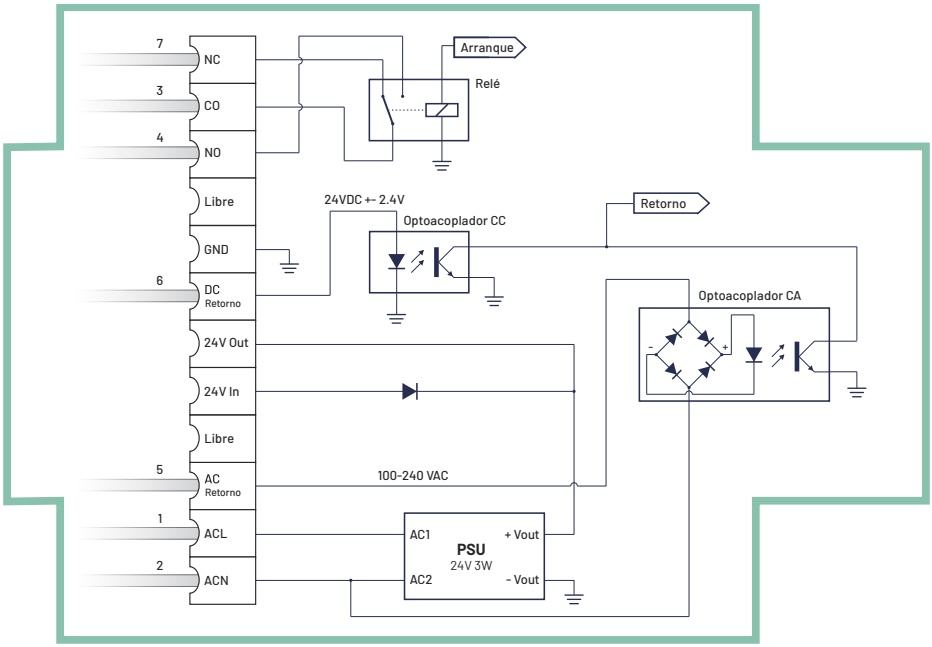

IV. Consejos y solución de problemas

La mejor ubicación para el Airwallet PRO

Las siguientes recomendaciones pueden ayudar a que su Airwallet PRO obtenga el mejor alcance inalámbrico y la mejor cobertura de red.

- Coloque su Airwallet PRO en una zona abierta con pocos obstáculos, como paredes.
- Si es posible, recomendamos colocar el Airwallet PRO dentro de la carcasa de la máquina.
- No coloque su Airwallet PRO tumbado ni de lado. El Airwallet PRO debe montarse en vertical con el cable hacia abajo.
- Coloque su Airwallet PRO a una distancia mínima de 8 metros (25 pies) de cualquier horno microondas, teléfono inalámbrico de 2,4 GHz u otras fuentes de interferencia.

Problemas y soluciones

En primer lugar, asegúrese de que tiene el manual correcto para el producto. Este es el manual para los modelos Airwallet PRO310 a PRO330 o superiores.

A. La máquina no aparece en la app o no puedo conectarme a ella:

1. ¿Se ha creado el dispositivo en el Airwallet Dashboard? https://admin.airwallet.net/
2. ¿Está encendida la alimentación de la instalación?
3. ¿Tiene el teléfono una conexión a internet débil?

a. Cuanto más rápida sea la conexión a internet, más rápido se cargará el dispositivo.

4. ¿Están los dispositivos a una distancia de entre 5 y 10 metros?

B. La señal de disponible/ocupado no funciona correctamente:

1. ¿Se ha seleccionado el modo de señal de ocupado correcto en el Airwallet Dashboard? https://admin.airwallet.net/
2. Si la instalación es de CA, ¿se utiliza la fase para la señal de ocupado? Si la señal de ocupado es neutro y no puede cambiarse a fase, intercambie la fase y el neutro de la alimentación del Airwallet PRO.
3. Si se ha seleccionado un modo de señal de retorno incorrecto, el Airwallet PRO volverá a estar disponible al cabo de 5 min si se ha elegido «high in use», al cabo de 3 horas si se ha elegido «end of cycle» y nunca si se ha elegido «low in use».
4. ¿Está la máquina configurada de acuerdo con el tipo de señal de ocupado elegido en el Airwallet Dashboard?

C. La máquina no arranca después de pagar:

1. ¿Se ha encontrado la guía de instalación correcta en Wiser?
2. ¿Se ha suministrado al cable n.º 3 la tensión deseada?
3. ¿Se ha seleccionado la señal de arranque correcta en el Airwallet Dashboard? https://admin.airwallet.net/
4. ¿Recibe la máquina la señal de arranque correcta?
   a. La señal de arranque de Airwallet se controla mediante un relé con funciones «normalmente abierto» (NO) y «normalmente cerrado» (NC). NO está en el cable n.º 4 y NC en el cable n.º 7.

D. **La app no procesa mi transacción**

1. Compruebe que es usuario de prueba

E. **Nada de lo anterior ha funcionado:**

1. Asegúrese de tener la versión más reciente de la app Airwallet.
2. Reinicie el Airwallet PRO desconectándolo de la alimentación durante 15 segundos; el producto se reiniciará.
3. Contacte con Airwallet en contact@airwallet.net o en el +45 78709999.

V. Más información, servicio técnico y asistencia

Encontrará más información sobre el uso de su Airwallet PRO en internet.

Recursos en línea

- Para obtener la información más reciente sobre el Airwallet PRO y la versión actual de este manual, visite https://wiser.airwallet.net/en/category/installations-xbqh2z/

Obtención del servicio de garantía

- Si su Airwallet PRO parece estar dañado o no funciona correctamente, consulte la sección «Consejos y solución de problemas» y los recursos en línea en https://airwallet.net. Si su Airwallet PRO sigue sin funcionar correctamente, contacte con el servicio de asistencia en contact@airwallet.net o llame al +45 7870 9999

Cómo encontrar el número de serie de su Airwallet PRO

- El número de serie está impreso en la parte inferior de su Airwallet PRO.

VI. Especificaciones y seguridad

Especificaciones del Airwallet PRO

- Estándares: Bluetooth® Low Energy 4.2
- Alimentación: 100-240 V CA; 0,04 A; 50-60 Hz
- Alimentación CC alternativa: 0 V y 24 V CC.
- Señal de arranque: máx. 220 V CC; máx. 250 V CA; máx. 60 W
- Señal de ocupado CA: 100-240 V CA
- Señal de ocupado CC: 24 V CC ± 2,4 V
- El modo de señal de ocupado puede configurarse en el Airwallet Dashboard

Especificaciones ambientales

- Temperatura de funcionamiento: de -20 °C a 35 °C (de -4 °F a 95 °F)
- Temperatura de almacenamiento: de -25 °C a 60 °C (de -13 °F a 140 °F)
- Humedad relativa (en funcionamiento): del 20 % al 80 % de humedad relativa
- Humedad relativa (almacenamiento): del 10 % al 90 % de humedad relativa, sin condensación
- Altitud de funcionamiento: de 0 a 2000 m (de 0 a 6562 pies)
- Grado de protección: IP40

Dimensiones

- Longitud: 107 mm (4,2 pulgadas)

- Anchura: 73 mm (2,9 pulgadas)
- Altura: 28 mm (1,1 pulgadas)

Consejos de seguridad del Airwallet PRO

- La única forma de cortar por completo la alimentación de su Airwallet PRO es desconectarlo de la fuente de alimentación.
- Su Airwallet PRO es un producto de alta tensión. No lo abra bajo ningún concepto mientras esté conectado a la fuente de alimentación. Si su Airwallet PRO necesita servicio técnico, consulte «Más información, servicio técnico y asistencia» en la página 21.
- Si necesita utilizar el sistema de 24 V CC en su Airwallet PRO, compruebe bien los terminales del Airwallet PRO antes de conectarlo a la fuente de alimentación.
- Evite los lugares húmedos
  - » **ADVERTENCIA:** Para reducir el riesgo de descarga eléctrica o lesiones, no utilice su Airwallet PRO dentro o cerca del agua ni en lugares húmedos.
  - » Proteja el Airwallet PRO de la lluvia, el agua y cualquier otra humedad. Si se moja, desconéctelo de la fuente de alimentación antes de limpiarlo y secarlo. En ese caso, es posible que tenga que enviar el producto a Airwallet para su reparación. Consulte «Más información, servicio técnico y asistencia» en la página 21.

No realice reparaciones usted mismo

- **ADVERTENCIA:** No intente reparar el Airwallet PRO. Correrá el riesgo de sufrir una descarga eléctrica.
- El Airwallet PRO solo puede desmontarse para habilitar los cables de 24 V CC.

Seguridad en la instalación

- Debe instalarse un dispositivo de desconexión de fácil acceso externo al producto, ya que el Airwallet PRO no puede desconectar el producto de la red de alimentación por sí solo.
- El producto también debe protegerse contra cortocircuitos mediante una protección externa en la instalación eléctrica del edificio. Aunque el Airwallet PRO incluye protección contra sobrecargas, no ofrece protección de respaldo contra cortocircuitos. Por lo tanto, se requiere una protección externa en la instalación eléctrica del edificio.

VII. Información sobre conformidad normativa

Declaración de conformidad

Fabricante:
Airwallet ApS

Dirección:
Pakhusgården 28, 5000 Odense C, Dinamarca

Descripción del producto:
Controlador operado por RF

Nombre del producto:
Airwallet PRO

Declaración:
Declaramos bajo nuestra exclusiva responsabilidad que los productos a los que se refiere esta declaración son conformes con las Directivas del Consejo relativas a la aproximación de las legislaciones de los Estados miembros de la UE sobre lo siguiente:

Directivas:
Directiva de equipos radioeléctricos 2014/53/UE
Directiva RoHS 2011/65/UE

Normas:
Directiva RED 2014/53/UE

ETSI EN 301 489-1 V2.1.1 (2017-02)
ETSI EN 301 489-17 V3.1.1 (2017-02)
ETSI EN 300 328 V2.2.2 (2019-07)
Seguridad IEC/EN/UL 62368

Directiva RoHS 2011/65/UE

EN 50581:2012: Documentación técnica para la evaluación de productos eléctricos y electrónicos con respecto a la restricción de sustancias peligrosas.

Lugar de emisión:
Pakhusgården 28, 5000 Odense C, Dinamarca

Fecha de emisión:
13/06/2023

Nombre de la persona autorizada:
Christian Bonde Mortensen
Cofundador

Firma de la persona autorizada:





Información sobre eliminación y reciclaje

Este símbolo indica que su producto debe desecharse correctamente de acuerdo con la legislación y la normativa locales. Cuando su producto llegue al final de su vida útil, póngase en contacto con Airwallet o con las autoridades locales para informarse sobre las opciones de reciclaje.

Unión Europea: información sobre eliminación

El símbolo anterior significa que, de acuerdo con la legislación y la normativa locales, su producto y/o su batería deben desecharse por separado de los residuos domésticos. Cuando este producto llegue al final de su vida útil, llévelo a un punto de recogida designado por las autoridades locales. La recogida selectiva y el reciclaje de su producto y/o su batería en el momento de su eliminación ayudarán a conservar los recursos naturales y garantizarán que se recicle de forma que se proteja la salud humana y el medio ambiente.



CONTÁCTENOS

TELÉFONO: (+45) 7870 9999
CORREO ELECTRÓNICO: CONTACT@AIRWALLET.NET