Airwallet **PRO330**

GUIA DE INSTALAÇÃO



CONTACTE-NOS

TELEFONE: (+45) 7870 9999

E-MAIL: CONTACT@AIRWALLET.NET

Índice

I. Primeiros passos 4
Conteúdo da embalagem 5
Peças adicionais 6
Portas do seu Airwallet PRO 7
Luzes de estado do Airwallet PRO 8
A rede Airwallet PRO 9

II. Instalação do Airwallet PRO 10
Requisitos do sistema 10
Passo um 10
Passo dois 11
Passo três 12
Passo quatro 15

III. Esquema do circuito 16

IV. Sugestões e resolução de problemas 18
A melhor localização para o Airwallet PRO 18
Problemas e soluções 18

V. Mais informações, assistência e suporte 21

VI. Especificações e segurança 22

VII. Informações de conformidade regulamentar 25
Declaração de conformidade 25
Informações sobre eliminação e reciclagem 27

I. Primeiros passos

O Airwallet PRO é a forma mais simples de modernizar a sua lavandaria partilhada ou o seu serviço sem pessoal com pagamento móvel. Graças à tecnologia sem fios Bluetooth® 4.2, o Airwallet PRO é compatível com smartphones e tablets iOS e Android. Ao instalar o seu Airwallet PRO, certifique-se de que este foi configurado no Airwallet Dashboard.

Se não tiver configurado o dispositivo previamente, não poderá testar a instalação quando terminar. Para configurar o seu Airwallet PRO, localize o número de série na parte de trás do produto. O número de série pode ser introduzido em «Your locations» no Airwallet Dashboard.

O Airwallet PRO depende da ligação do smartphone do utilizador, por Wi-Fi ou rede móvel, para receber as definições do Airwallet Dashboard. Certifique-se de que os seus utilizadores têm uma ligação estável no local onde pretende instalar o seu Airwallet PRO.

Na Airwallet procuramos criar artigos de instalação para todos os tipos de máquinas, com orientações tanto sobre a configuração do dispositivo no Dashboard como sobre a instalação. O melhor ponto de partida para configurar a Airwallet é encontrar o artigo de instalação do seu modelo de máquina em https://wiser.airwallet.net, pesquisando a marca e o número de modelo da máquina na barra de pesquisa.

Conteúdo da embalagem



Peças adicionais

Pacote de introdução

Inclusão garantida apenas em compras efetuadas diretamente à Airwallet



Primeiros passos - Folhetos m65



Instaladores e técnicos - Folheto



Identificadores de máquina - Autocolantes



Sem roubos - Autocolante para porta

Portas do seu Airwallet PRO

O Airwallet PRO tem 12 portas internas, sete das quais estão ligadas ao cabo de instalação:

Número do fio	Número da porta interna	Nome
N.º 1 Branco	11	ACL - Alimentação
N.º 2 Branco	12	ACN - Alimentação
N.º 3 Branco	2	Entrada do sinal de arranque - COM
N.º 4 Branco	3	Saída do sinal de arranque - NO
N.º 5 Branco	10	(Opcional) Entrada CA do sinal de máquina ocupada
N.º 6 Branco	6	(Opcional) Entrada CC do sinal de máquina ocupada
N.º 7 Branco	1	Saída do sinal de arranque - NC

Os passos de instalação detalhados encontram-se na página 12. O esquema do Airwallet PRO encontra-se na página 17.

Para reiniciar o Airwallet PRO, desligue a alimentação durante 15 segundos. Se pretender alterar ou eliminar informações sobre o dispositivo, como o nome, o preço, o sinal de arranque ou o tipo de sinal de ocupado, aceda ao Airwallet Dashboard e procure o dispositivo em «Your Locations».

Luzes de estado do Airwallet PRO

A tabela seguinte descreve as sequências das luzes de estado do Airwallet PRO e o que indicam. As luzes de estado encontram-se no interior do Airwallet PRO e só devem ser utilizadas na resolução de problemas da instalação. Estão montadas na placa de circuito impresso, na extremidade oposta à entrada do cabo.

Luz	Estado/Descrição
Desligada	O Airwallet PRO não está alimentado
Uma verde fixa, uma desligada	O Airwallet PRO está ligado e a funcionar corretamente
Duas verdes fixas	O Airwallet PRO está a iniciar. Este processo demora 15 segundos.
Uma verde fixa, uma pisca brevemente (<1 s)	O Airwallet PRO está a receber dados da app Airwallet

A rede Airwallet PRO

A ilustração seguinte mostra um Airwallet PRO ligado a uma máquina de lavandaria comercial. A máquina fornece alimentação ao Airwallet PRO, e o Airwallet PRO pode enviar sinais de arranque e saber quando a máquina está ocupada depois de o utilizador ter pago.

O Airwallet PRO está ligado ao Airwallet Dashboard, que armazena informações sobre todos os dispositivos da rede Airwallet. O Airwallet PRO recebe informações do Airwallet Dashboard através da ligação à Internet do utilizador, por Wi-Fi ou rede móvel. O Airwallet PRO liga-se ao telefone do utilizador por Bluetooth® 4.2.



Consulte o capítulo seguinte, «Instalação do Airwallet PRO», para saber como configurar o Airwallet PRO na sua máquina.

II. Instalação do Airwallet PRO

Requisitos do sistema

O Airwallet PRO pode ser instalado em todas as máquinas de lavandaria industriais e comerciais standard, ou noutros produtos controlados por sinais de baixa corrente. Para máquinas de tipo doméstico, a Airwallet disponibiliza componentes adicionais que permitem também a instalação nessas máquinas. Se tiver um tipo de máquina especial e não tiver a certeza de que o Airwallet PRO se adequa às suas necessidades, não hesite em contactar-nos através de contact@airwallet.net
Para instalar o Airwallet PRO, necessita de ferramentas para aceder ao local da máquina onde os sistemas de pagamento são instalados, de acordo com o manual do produto.

Passo um

- Desligue a alimentação da máquina.
- Procure o guia de instalação para o seu tipo de máquina específico na nossa base de conhecimento Wiser, pesquisando a marca e o número de modelo da máquina na barra de pesquisa. Encontrar o guia de instalação adequado no Wiser é a forma mais simples de instalar o Airwallet PRO.
- Em alternativa, poderá encontrar o esquema de ligações no interior da máquina. Nas máquinas de lavandaria comerciais, o esquema encontra-se frequentemente na parte superior interior. Se não conseguir localizar o esquema de ligações, procure-o online pelo número de modelo.

- Se não existir um artigo de instalação no Wiser para o seu tipo de máquina específico, não hesite em contactar-nos através de contact@airwallet.net ou +45 78709999, ou contacte o seu revendedor Airwallet.

Passo dois

- Localize os terminais de ligação do sistema de pagamento no produto.
- Leia atentamente as especificações dos terminais de ligação do sistema de pagamento disponíveis
- A Airwallet pode ser instalada em máquinas de todas as marcas, mas confirme que as especificações dos terminais de pagamento cumprem os requisitos da Airwallet (a tabela de especificações dos terminais Airwallet encontra-se na página 12).
- Depois de localizar os terminais adequados para a instalação, pode continuar. Em caso de dúvida, meça e teste os terminais antes da instalação. Não tente instalar o Airwallet PRO no seu produto se não conseguir encontrar os terminais adequados, pois isso pode provocar um curto-circuito no Airwallet PRO ou na máquina. Pode contactar a Airwallet através de contact@airwallet.net ou +45 78709999, ou contactar o seu revendedor Airwallet.

Passo três

Instalação do Airwallet PRO

Consulte a tabela abaixo para ver as especificações dos fios. O esquema do produto encontra-se na página 17.

Número do fio	Número da porta interna	Nome	Descrição
N.º 1 Branco	11	ACL - Alimentação	100-240 V CA
N.º 2 Branco	12	ACN - Alimentação	100-240 V CA
N.º 3 Branco	2	Entrada do sinal de arranque - CO	Alimentação do sinal de arranque. Máx. 220 V CC; máx. 250 V CA; máx. 60 W
N.º 4 Branco	3	Saída do sinal de arranque - NO	Para sinal de arranque alto.
N.º 5 Branco	10	(Opcional) Entrada CA de retorno da máquina*	Entrada CA 100-240 V CA - Fase Nota: se o retorno for neutro e não puder ser alterado para fase, troque a fase e o neutro da alimentação do Airwallet PRO.
N.º 6 Branco	6	(Opcional) Entrada CC de retorno da máquina*	A entrada CC tem de estar dentro de 24 V CC ± 2,4 V
N.º 7 Branco	1	Saída do sinal de arranque - NC	Para sinal de arranque baixo.
Não ligado ao cabo	5	Entrada GND	Para circuito de 24 V CC como referência GND.
Não ligado ao cabo	7	Saída de alimentação 24 V CC	Para circuito de sinal de ocupado de 24 V CC
Não ligado ao cabo	8	Entrada 24 V CC	Entrada de alimentação de 24 V

**Opções de retorno: página 13*

Tipos de sinal de retorno

Tipo de retorno	
High in use	Tensão enquanto a máquina está em funcionamento - sem tensão quando a máquina termina.
Low in use	Sem tensão enquanto a máquina está em funcionamento - tensão quando a máquina termina.
End of cycle	Tensão enviada como um impulso de, no mínimo, 1500 ms quando a máquina termina.
None	Não está selecionado nenhum sinal de ocupado. A máquina fica ocupada durante 5 min e depois volta a ficar disponível.

1. Ligue os fios que pretende utilizar:
   a. Ligue o ACL e o ACN do Airwallet PRO ao neutro e à fase da máquina. Estas portas encontram-se frequentemente junto às portas de pagamento ou na fonte de alimentação da máquina. O Airwallet PRO também pode ser alimentado com 24 V CC. Para isso, mude os fios n.º 1 e 2 para os terminais 5 e 8 no interior do Airwallet PRO.
      i. Se a máquina for instalada com sinal de ocupado CA (fio 5 como fase), o fio 1 também tem de ser fase.
   b. Consulte o guia do Wiser ou o esquema de ligações e determine qual o sinal de arranque de que a máquina necessita. Forneça a tensão especificada ao fio n.º 3. Quando o Airwallet PRO receber a instrução de arranque, o dispositivo emitirá um sinal de arranque para a máquina através do fio n.º 4 (NO) ou do fio n.º 7 (NC), consoante as especificações da máquina. Ligue o fio do sinal de arranque do Airwallet PRO à porta de pagamento

da sua máquina. Esta porta é frequentemente designada: 0.5 START, Coin 1, Price red, Start Permitted, Start Pulse, SigProg, Coin Checker, Coin Detector ou semelhante.

c. Ligue o sinal de ocupado do Airwallet PRO à porta do sinal de ocupado se pretender que a máquina fique indisponível para compras enquanto estiver em utilização. A porta ou o circuito do sinal de ocupado é frequentemente designado: Program run, Ende, Program End Signal, Available Output ou semelhante

2. Depois de ligar o Airwallet PRO aos terminais adequados, pode ligar a instalação. Se o dispositivo não aparecer na app Airwallet, verifique se foi criado no Airwallet Dashboard.

Passo quatro

Teste do Airwallet PRO

- Abra a app Airwallet e inicie sessão. Se ainda não tiver uma conta, pode criar um novo utilizador tocando em «New user».
- Depois de preencher os seus dados pessoais, pode aceder à página inicial da app Airwallet.
- Se ainda não for um utilizador de teste Airwallet registado, tem de contactar o proprietário da instalação para passar a sê-lo. Como utilizador de teste, pode testar sem que as transações sejam processadas no seu cartão. Todas as transações continuam a ser registadas no Dashboard, mas não são processadas pelo adquirente do cartão.
- Quando a transação estiver concluída, a app Airwallet gera um recibo para o utilizador. Este recibo pode ser consultado mais tarde em atividades.
- Quando o recibo for apresentado, o telefone envia um sinal encriptado ao Airwallet PRO, que o processa e reencaminha o sinal de arranque para a máquina. Ouvirá um pequeno clique do relé ao enviar o sinal de arranque para a máquina.
- Quando o recibo é fechado, a página inicial volta a ser apresentada e o dispositivo fica ocupado até o Airwallet PRO receber um sinal de ocupado que torne a máquina novamente disponível, ou até passarem três horas.

III. Esquema do circuito

O esquema do circuito ilustra as portas do relé sem tensão nos terminais NC, CO e NO. O terminal GND está ligado à terra na placa de circuito impresso. O terminal do sinal de ocupado CC está ligado a um optoacoplador e consegue registar quando a máquina está em utilização. O terminal do sinal de ocupado CA (fase) está ligado a um retificador e depois a um optoacoplador, que regista quando a máquina está em utilização se o sinal de ocupado for CA.

O terminal 24V Out pode ser utilizado para alimentar o sinal de ocupado numa instalação CC. Se necessário, o terminal também pode ser utilizado para alimentar um pequeno relé ou semelhante.

O terminal «24V In» pode ser utilizado para alimentar o dispositivo com 24 V se não houver CA disponível. Os dois últimos terminais em utilização são ACL e ACN.

O esquema do Airwallet PRO encontra-se na página 17.

Esquema do circuito do Airwallet PRO:

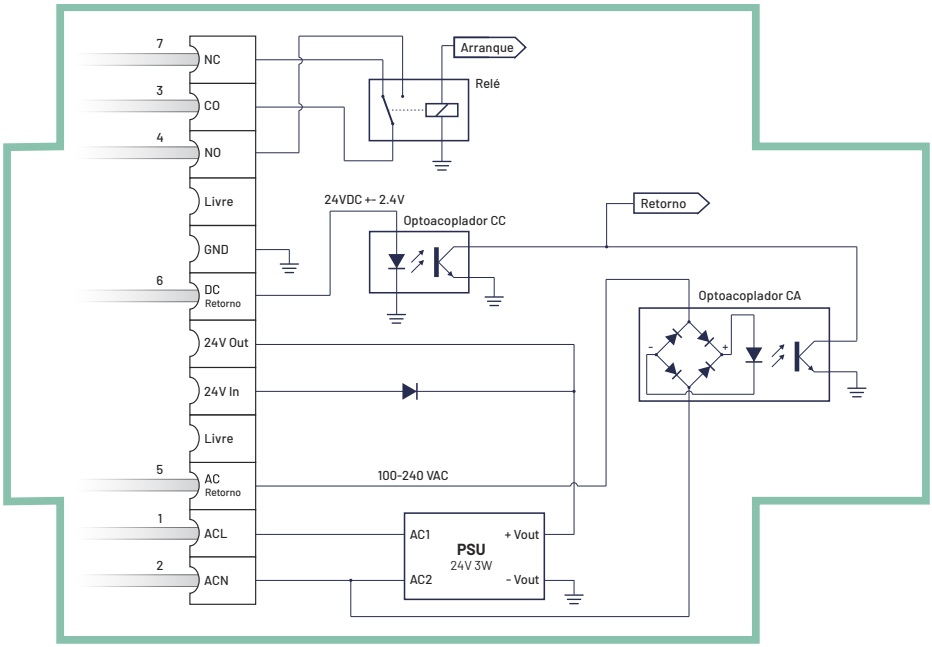

IV. Sugestões e resolução de problemas

A melhor localização para o Airwallet PRO

As recomendações seguintes podem ajudar o seu Airwallet PRO a obter o melhor alcance sem fios e a melhor cobertura de rede.

- Coloque o seu Airwallet PRO numa área aberta com poucos obstáculos, como paredes.
- Se possível, recomendamos que coloque o Airwallet PRO no interior da caixa da máquina.
- Não coloque o seu Airwallet PRO deitado nem de lado. O Airwallet PRO deve ser montado na vertical, com o cabo virado para baixo.
- Coloque o seu Airwallet PRO a pelo menos 8 metros (25 pés) de qualquer micro-ondas, telefone sem fios de 2,4 GHz ou outras fontes de interferência.

Problemas e soluções

Em primeiro lugar, certifique-se de que tem o manual correto para o produto. Este é o manual para os modelos Airwallet PRO310 a PRO330 ou superiores.

A. A máquina não aparece na app ou não consigo ligar-me à máquina:

1. O dispositivo foi criado no Airwallet Dashboard? https://admin.airwallet.net/
2. A alimentação da instalação está ligada?
3. O telefone tem uma ligação à Internet fraca?

a. Quanto mais rápida for a ligação à Internet, mais depressa o dispositivo carrega.
4. Os dispositivos estão a uma distância de 5 a 10 metros?

B. O sinal de disponível/ocupado não está a funcionar corretamente:

1. Foi selecionado o modo de sinal de ocupado correto no Airwallet Dashboard? https://admin.airwallet.net/
2. Se a instalação for CA, é utilizada a fase para o sinal de ocupado? Se o sinal de ocupado for neutro e não puder ser alterado para fase, troque a fase e o neutro da alimentação do Airwallet PRO.
3. Se tiver sido selecionado um modo de retorno incorreto, o Airwallet PRO volta a ficar disponível após 5 min se tiver sido escolhido «high in use», após 3 horas se tiver sido escolhido «end of cycle» e nunca se tiver sido escolhido «low in use».
4. A máquina está configurada de acordo com o tipo de sinal de ocupado escolhido no Airwallet Dashboard?

C. A máquina não arranca depois de eu pagar:

1. Foi encontrado o guia de instalação correto no Wiser?
2. O fio n.º 3 foi alimentado com a tensão pretendida?
3. Foi selecionado o sinal de arranque correto no Airwallet Dashboard? https://admin.airwallet.net/
4. A máquina recebe o sinal de arranque correto?
   a. O sinal de arranque da Airwallet é acionado por um relé com as funções «normalmente aberto» (NO) e «normalmente fechado» (NC). O NO está no fio n.º 4 e o NC no fio n.º 7.

D. **A app não processa a minha transação**
   1. Verifique se é utilizador de teste

E. **Nenhuma das sugestões acima resultou:**
   1. Certifique-se de que tem a versão mais recente da app Airwallet.
   2. Reinicie o Airwallet PRO desligando-o da alimentação durante 15 segundos; o produto volta a arrancar.
   3. Contacte a Airwallet através de contact@airwallet.net ou +45 78709999.

V. Mais informações, assistência e suporte

Pode encontrar mais informações sobre a utilização do seu Airwallet PRO online.

Recursos online

- Para obter as informações mais recentes sobre o Airwallet PRO e a versão atual deste manual, aceda a https://wiser.airwallet.net/en/category/installations-xbqh2z/

Obter assistência ao abrigo da garantia

- Se o seu Airwallet PRO parecer danificado ou não funcionar corretamente, consulte a secção «Sugestões e resolução de problemas» e os recursos online em https://airwallet.net. Se o seu Airwallet PRO continuar a não funcionar corretamente, contacte o suporte através de contact@airwallet.net ou ligue para +45 7870 9999

Encontrar o número de série do seu Airwallet PRO

- O número de série está impresso na parte inferior do seu Airwallet PRO.

VI. Especificações e segurança

Especificações do Airwallet PRO

- Normas: Bluetooth® Low Energy 4.2
- Alimentação: 100-240 V CA; 0,04 A; 50-60 Hz
- Alimentação CC alternativa: 0 V e 24 V CC.
- Sinal de arranque: máx. 220 V CC; máx. 250 V CA; máx. 60 W
- Sinal de ocupado CA: 100-240 V CA
- Sinal de ocupado CC: 24 V CC ± 2,4 V
- O modo do sinal de ocupado pode ser configurado no Airwallet Dashboard

Especificações ambientais

- Temperatura de funcionamento: -20 °C a 35 °C (-4 °F a 95 °F)
- Temperatura de armazenamento: -25 °C a 60 °C (-13 °F a 140 °F)
- Humidade relativa (em funcionamento): 20% a 80% de humidade relativa
- Humidade relativa (armazenamento): 10% a 90% de humidade relativa, sem condensação
- Altitude de funcionamento: 0 a 2000 m (0 a 6562 pés)
- Grau de proteção: IP40

Dimensões

- Comprimento: 107 mm (4,2 polegadas)
- Largura: 73 mm (2,9 polegadas)
- Altura: 28 mm (1,1 polegadas)

Sugestões de segurança do Airwallet PRO

- A única forma de desligar completamente a alimentação do seu Airwallet PRO é desligá-lo da fonte de alimentação.
- O seu Airwallet PRO é um produto de alta tensão. Não o abra em circunstância alguma enquanto estiver ligado à fonte de alimentação. Se o seu Airwallet PRO precisar de assistência, consulte «Mais informações, assistência e suporte» na página 21.
- Se tiver de utilizar o sistema de 24 V CC no seu Airwallet PRO, verifique bem os terminais do Airwallet PRO antes de o ligar à fonte de alimentação.
- Evite locais molhados
  - » **AVISO:** Para reduzir o risco de choque elétrico ou lesões, não utilize o seu Airwallet PRO dentro ou perto de água nem em locais molhados.
  - » Proteja o Airwallet PRO da chuva, da água e de qualquer outra humidade. Se ficar molhado, desligue-o da fonte de alimentação antes de limpar e secar o produto. Neste caso, poderá ter de enviar o produto à Airwallet para assistência. Consulte «Mais informações, assistência e suporte» na página 21.

Não efetue reparações por conta própria

- **AVISO:** Não tente reparar o Airwallet PRO. Corre o risco de sofrer um choque elétrico.
- O Airwallet PRO só pode ser desmontado para ativar os fios de 24 V CC.

Segurança na instalação

- Deve ser instalado externamente ao produto um dispositivo de corte facilmente acessível, uma vez que o Airwallet PRO não

consegue desligar o produto da rede elétrica por si só.

- O produto também deve ser protegido contra curtos-circuitos através de uma proteção externa na instalação elétrica do edifício. Embora o Airwallet PRO inclua proteção contra sobrecargas, não oferece proteção de reserva contra curtos-circuitos. Por isso, é necessária uma proteção externa na instalação elétrica do edifício.

VII. Informações de conformidade regulamentar

Declaração de conformidade

Fabricante:
Airwallet ApS

Morada:
Pakhusgården 28, 5000 Odense C, Dinamarca

Descrição do produto:
Controlador acionado por RF

Nome do produto:
Airwallet PRO

Declaração:
Declaramos sob nossa exclusiva responsabilidade que os produtos a que esta declaração se refere estão em conformidade com as Diretivas do Conselho relativas à aproximação das legislações dos Estados-Membros da UE respeitantes ao seguinte:

Diretivas:
Diretiva Equipamentos de Rádio 2014/53/UE
Diretiva RoHS 2011/65/UE

Normas:
Diretiva RED 2014/53/UE

ETSI EN 301 489-1 V2.1.1 (2017-02)
ETSI EN 301 489-17 V3.1.1 (2017-02)
ETSI EN 300 328 V2.2.2 (2019-07)
Segurança IEC/EN/UL 62368

Diretiva RoHS 2011/65/UE

EN 50581:2012: Documentação técnica para a avaliação de produtos elétricos e eletrónicos no que respeita à restrição de substâncias perigosas.

Local de emissão:
Pakhusgården 28, 5000 Odense C, Dinamarca

Data de emissão:
13/06/2023

Nome da pessoa autorizada:
Christian Bonde Mortensen
Cofundador

Assinatura da pessoa autorizada:





Informações sobre eliminação e reciclagem

Este símbolo indica que o seu produto deve ser eliminado corretamente de acordo com a legislação e os regulamentos locais. Quando o seu produto chegar ao fim da sua vida útil, contacte a Airwallet ou as autoridades locais para obter informações sobre as opções de reciclagem.

União Europeia: informações sobre eliminação

O símbolo acima significa que, de acordo com a legislação e os regulamentos locais, o seu produto e/ou a respetiva bateria devem ser eliminados separadamente do lixo doméstico. Quando este produto chegar ao fim da sua vida útil, entregue-o num ponto de recolha designado pelas autoridades locais. A recolha seletiva e a reciclagem do seu produto e/ou da respetiva bateria no momento da eliminação ajudam a preservar os recursos naturais e garantem que é reciclado de forma a proteger a saúde humana e o ambiente.



CONTACTE-NOS

TELEFONE: (+45) 7870 9999
E-MAIL: CONTACT@AIRWALLET.NET