Pumpe-Unihacker Kombination zum Fördern von Öllösungen

In einem großen petrochemischen Werk in den Niederlanden werden aus Rohöl unterschiedlichste Chemikalien hergestellt. Seit Kurzem setzt das Werk eine mobile Börger Pumpen-Unihacker-Kombination ein.

In einem Lagertank hat das Werk die unterschiedlichsten Restflüssigkeiten gesammelt. Der Tank muss nun entleert und gereinigt werden. Hierzu muss das Gemisch aus Ölen und Feststoffen abgepumpt werden. Da sich der Lagertank in einer ATEX-Zone befindet, wurde die Pumpen-Unihacker Kombination ATEX-konform aufgebaut.

Die Pumpe saugt das Ölgemisch durch den Unihacker. Dieser zerkleinert die Feststoffe und homogeniert das Gemisch. Nicht zerkleinerbare Störstoffe werden im vorgeschalten Steinfang abgesondert.

Steinfang, Unihacker und Pumpe sind kompakt auf einem gemeinsamen Grundrahmen montiert. Dank integrierter Gabelstaplertaschen lässt sich das Aggregat einfach auf dem Betriebsgelände versetzen und flexibel für andere Pumpaufgaben einsetzen. Der Variodeckel schützt die Pumpe vor unkontrollierten Druckstößen. Betrieb und Überwachung von Pumpe und Unihacker erfolgen über die Börger-Steuereinheit, die zur Vermeidung unnötiger Kosten außerhalb der ATEX-Zone installiert ist.

Pumpe-Unihacker Kombination zum Fördern von Öllösungen

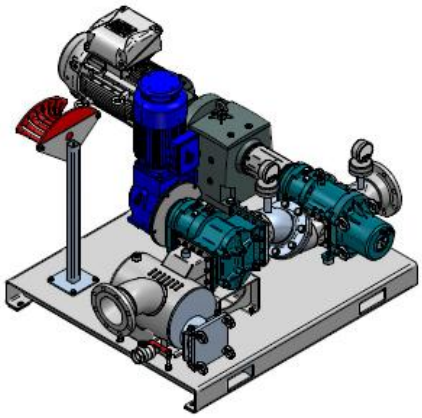

Einsatzdaten:

Fördermedium:	Altöle
Viskosität:	100 mPas
Temperatur:	80°C
Fördermenge:	60 m³/h
Differenzdruck:	3 bar

Technische Daten Drehkolbenpumpe:

Pumpentyp:	Börger BLUEline PL 300
Gehäuse:	Grauguss
Gehäuseschutz-auskleidung:	Hartmetall
O-Ringe:	FKM
Wellenabdichtung:	einfachwirkende Börger Gleitringdichtung FC
Drehkolben:	3-flgl., gewendelt, FKM
Antrieb:	Stirnradgetriebemotor, II 2G Ex c IIC T4, 11 kW

Technische Daten Unihacker:

Zerkleinerer:	Unihacker HPL 300N
Gehäuse:	Grauguss
Gehäuseschutz-auskleidung:	Hartmetall
O-Ringe:	FKM
Wellenabdichtung:	einfachwirkende Börger Gleitringdichtung LW
Schneidmesser:	Vergütungsstahl 1.7218
Antrieb:	Kegelradgetriebemotor, II 2G Ex eb IIC T3 Gb, 5,5 kW

Vorteile dieser Pumpen-Unihacker-Kombination

- maßgeschneidert Lösung „aus einer Hand“
- mobiler Aufbau zur flexiblen Nutzung
- ATEX-konformer Aufbau des gesamten Aggregates
- Variodeckel schützt die Pumpe vor unkontrollierten Druckstößen
- Börger Steuerungstechnik kontrolliert und steuert das gesamte Aggregat
- hohe Wartungsfreundlichkeit dank **MIP (Maintenance in Place)**

DIN EN ISO 9001
REG.-NR. Q1 0112042