schaerer
swiss coffee competence

Schaerer Coffee Skye

Bruksanvisning

2.3 / 03.2023

Oversettelse av original bruksanvisning
2.3-no
Dok.nr.: 3370020477

Impressum

Utgiver

Schaerer AG, Postfach 336, Niedermattstrasse 3,
CH-4528 Zuchwil

Utgave

Versjon 2.3 | 03.2023

Programvare

SW4.38.x

Konsept og redaksjon

Schaerer AG, Postfach 336, Niedermattstrasse 3,
CH-4528 Zuchwil

Copyright ©

Schaerer AG, Postfach 336, Niedermattstrasse 3,
CH-4528 Zuchwil

Dette dokumentet er beskyttet av opphavsrett. Alle rettigheter forbeholdt. Kopiering, distribusjon, overføring ved hjelp av elektroniske systemer eller oversettelse til andre språk er ikke tillatt uten skriftlig samtykke fra Schaerer AG. Dette gjelder for hele dokumentet og også for de enkelte avsnittene. Innholdet i dokumentet baserer seg på tilgjengelige og aktuelle data på tidspunktet for trykking. Schaerer AG forbeholder seg retten til å foreta endringer når som helst, uten videre meddelelse. Alle bilder, illustrasjoner og skjermmeldinger i denne brukerveiledningen er bare eksempler! Din maskin kan være forskjellig fra apparatene som er avbildet her på grunn av det store spekteret av tilgjengelige alternativer. Schaerer AG er utelukkende ansvarlig for innholdet i det tyske originaldokumentet.

Innholdsfortegnelse

1 Sikkerhet ... 7
1.1 Tegn og symboler ... 7
1.2 Forskriftsmessig bruk ... 8
1.3 Forutsigbart feil bruk ... 9
1.4 Brukerens plikter ... 9
1.5 Restrisiko ... 9
1.6 Fare for materielle skader ... 13
2 Tekniske spesifikasjoner ... 15
2.1 Drikketyper og ytelse ... 15
2.2 Maskindata ... 16
2.3 Nettilkobling på stedet ... 17
2.4 Tilkoblingsverdier vann ... 17
2.5 Omgivelsesforhold ... 17
2.6 Merkeskilt ... 18
2.7 EU-samsvarserklæring ... 18
2.7.1 Produsentens adresse ... 18
2.7.2 Anvendte normer ... 18
3 Produktbeskrivelse ... 21
3.1 Oversikt over kaffemaskinen ... 21
3.1.1 Bønne- og pulverbeholder ... 22
3.1.2 Grutbeholder ... 23
3.1.3 Ekstern dampstav ... 23
3.1.4 Maskinføtter ... 23
3.1.5 Dryppskål med plasseringshjelp kopper ... 24
3.1.6 Innvendig vanntank ... 24
3.1.7 Manuelt utløp for drikker ... 24
3.1.8 Eksternt varmtvannsutløp ... 25
3.1.9 Kvern ... 25
3.1.10 Funksjonell belysning ... 25
3.1.11 Dekorelementer ... 25
3.2 Betjeningselementer ... 26
3.2.1 Oversikt ... 26
3.2.2 Manuell påfyllingsåpning ... 27
3.2.3 Betjeningspanel med berøringsskjerm ... 27
3.2.4 Låseinnretning betjeningspanel ... 28
3.2.5 Låseinnretninger på bønne- og pulverbeholdere (tilleggsutstyr) ... 28
3.2.6 Miksebeger ... 28
3.2.7 På/av-knappen til kaffemaskinen ... 28
3.3 Tilkoblinger og grensesnitt på kaffemaskinen ... 28
3.4 Alternativer ... 29
3.5 Tilleggsapparater ... 30
3.5.1 Kjøleenhet ... 30
3.5.2 Cup & Cool ... 31
3.5.3 Koppvarmer ... 31
3.6 Leveranse og tilbehør ... 32
4 Installasjon og igangsetting ... 35
4.1 Transportbetingelser ... 35

4.2 Pakking/utpakking ... 35
4.2.1 Pakke ut kaffemaskinen ... 35
4.2.2 Pakke ut tilbehør ... 35
4.3 Oppstilling ... 36
4.4 Installasjon av kaffemaskinen ... 36
4.4.1 Koble til strøm ... 36
4.4.2 Tilkobling av vann ... 37
4.5 Koble til tilleggsapparater ... 39
4.5.1 Koble tilleggsapparater til strømmen ... 39
4.5.2 Opprette en kommunikasjonsforbindelse (CAN-buss) ... 39
4.5.3 Koble til melkesystemet ... 40
4.6 Skjermstyrt igangsetting ... 41
5 Betjening ... 43
5.1 Brukermoduser ... 43
5.2 Brukergrensesnitt ... 43
5.2.1 Siden "Velg gruppe" ... 43
5.2.2 Siden "Velg drikke" ... 45
5.2.3 Faner og sidefelt ... 46
5.2.4 Side "Tapp drikke" ... 47
5.3 Servicemeny ... 48
5.3.1 Felt [Servicemeny] ... 48
5.3.2 Oversikt ... 48
5.3.3 Innlogging / utlogging ... 50
5.3.4 Innstillinger ... 50
5.3.5 Drikkeutleveringsforløp ... 50
5.3.6 Systeminformasjon ... 51
5.3.7 Tilbake ... 51
5.3.8 Rengjøring ... 51
5.3.9 Vedlikeholdsintervaller ... 51
5.3.10 Tilsetningsadministrasjon ... 51
5.3.11 Område Feilmeldinger ... 52
5.3.12 Område Direktevalg ... 52
5.3.13 Hurtiginfo ... 52
5.4 Kontroller før maskinen slås på ... 52
5.5 Åpne og lukke betjeningspanelet ... 53
5.5.1 Åpne betjeningspanel ... 53
5.5.2 Lukke betjeningspanel ... 53
5.6 Slå på ... 54
5.6.1 Slik slås kaffemaskinen på ... 54
5.6.2 Slå på tilleggskjøleenhet ... 54
5.6.3 Slå på diskkjøleenhet ... 55
5.6.4 Slå på Cup &Cool koppvarmer ... 55
5.7 Oppfylling og tilkobling ... 55
5.7.1 Fylle bønnebeholderne ... 56
5.7.2 Fylle på vann ... 56
5.7.3 Fylle pulverbeholderen ... 57
5.7.4 Fylle melkesystemet PureFoam™ ... 57
5.8 Drikkevalg ... 58
5.8.1 Velg drikk ... 59
5.8.2 Modifisere drikke (tilleggsutstyr) ... 59

5.8.3 Tapp drikke....60
5.9 Tømming....61
5.9.1 Tøm grutbeholderen....61
5.9.2 Tøm den eksterne avløpsvanntanken....62
5.10 Slå av....62
5.10.1 Sette kaffemaskinen i standby-modus....62
5.10.2 Lengre stillstandstider (fra 1 uke)....63
5.10.3 Slå av tilleggsapparater....64
6 Rengjøring....65
6.1 Rengjøringsforskrifter og -betingelser....65
6.1.1 Rengjøringsmiddel....65
6.1.2 HACCP-rengjøringskonseptet....67
6.1.3 Rengjøringstrinn....67
6.2 Rengjøringsintervaller....68
6.3 Automatiske rengjøringer....69
6.3.1 Automatiske inn-/ utkoblingsskyllinger....70
6.3.2 Konfigurerte skyllinger....70
6.4 Skjermstyrte rengjøringsprogrammer....70
6.4.1 Side "Rengjøring"....71
6.4.2 Siden "Rengjøringsprogram"....72
6.4.3 Nødvendige bruksgjenstander....73
6.4.4 Start skjermstyrt rengjøring....73
6.4.5 Rengjør kaffesystemet....74
6.4.6 Rengjør melkesystemet....74
6.4.7 Rengjør pulversystemet....76
6.5 Manuelle rengjøringsaktiviteter....77
6.5.1 Tøm og rengjør grutbeholderen....77
6.5.2 Rengjøre bryggerom....77
6.5.3 Dryppskål og drypprist....77
6.5.4 Rengjøring av melkebeholder....78
6.5.5 Rengjøring av tilleggsapparater....78
6.5.6 Rengjøre berøringsskjermen....79
6.5.7 Rengjør intern vanntank....79
6.5.8 Rengjør ekstern vanntank....80
6.5.9 Rengjør ekstern avløpsvanntank....80
6.5.10 Rengjøring av bønnebeholder....81
6.5.11 Rengjøre pulverbeholderen....81
6.5.12 Rengjøre utvendige flater....82
6.5.13 Utløs manuell skylling....83
7 Vedlikehold....85
7.1 Vedlikeholdsarbeider....85
7.1.1 Vedlikeholdsintervaller....85
7.1.2 Side "Vedlikeholdsintervaller"....86
7.1.3 Få utført vedlikehold og tilbakestill teller....86
7.2 Avkalking....87
7.2.1 Avkalkingsmiddel....88
7.2.2 Side "Avkalking"....89
7.2.3 Nødvendig avkalkingsmateriale....90
7.2.4 Variant: Utføre avkalking med fast vanntilkobling....90
7.2.5 Variant: Utføre avkalking med intern vanntank....94

7.2.6 Kast avkalkingspatronen ... 98
8 Programmering ... 99
8.1 Navigasjonselementer ... 99
8.2 Profiler og tillatelser ... 100
8.2.1 Profil Vaktmester ... 100
8.2.2 Profil Serviceansvarlig ... 101
8.2.3 Profil Kvalitetsleder ... 101
8.2.4 Profil maskinoperatør ... 101
8.2.5 Oversikt tillatelser for profilen ... 102
8.3 Maskinkonfigurasjoner ... 102
8.3.1 Side "Innstillinger" ... 103
8.3.2 Innstillinger "System" ... 103
8.3.3 Innstillinger "Konfigurasjon" ... 106
8.3.4 Innstillinger "Service" ... 106
8.3.5 Innstillinger "Info" ... 112
8.3.6 Lagre endringer og last til kaffemaskinen ... 116
9 Feilutbedring ... 117
9.1 Feilvisninger ... 117
9.1.1 Funksjonell belysning ... 117
9.1.2 Meldinger på skjermen ... 117
9.2 Driftsfeil ... 118
9.3 Feil med skjermmeldinger ... 118
9.3.1 Skjermmelding "Merknad" ... 118
9.3.2 Skjermmelding "Oppfordring" ... 119
9.3.3 Skjermmelding "Feil" ... 120
9.3.4 Skjermmelding "Feil" ... 120
9.4 Feil uten skjermmeldinger ... 123
10 Demontering og deponering ... 125
10.1 Demontering ... 125
10.2 Deponering ... 125

1 Sikkerhet

1.1 Tegn og symboler

Sikkerhetsanvisninger

FARE

Umiddelbar farlig situasjon som kan føre til død eller alvorlige personskader.

De beskrevne forholdsreglene for å forhindre denne faren må overholdes.

ADVARSEL

Generell farlig situasjon som kan føre til alvorlige personskader.

De beskrevne forholdsreglene for å forhindre denne faren må overholdes.

FORSIKTIG

Generell farlig situasjon som kan føre til lette personskader.

De beskrevne forholdsreglene for å forhindre denne faren må overholdes.

MERK

Det foreligger en situasjon som kan medføre skader på kaffemaskinen.

De beskrevne forholdsreglene for å forhindre denne faren må overholdes.

Anvendte advarselsskilt

Symboler for farer og påbud kan vises både i bruksanvisningen og på maskinen.

Tegn	Type fare	Tegn	Type fare
	Advarsel om varme væsker		Advarsel om varm overflate
	Advarsel om varm damp		Advarsel om farlig elektrisk spenning
	Advarsel mot giftige stoffer		Advarsel mot håndskader

Anvendte påbudsskilt

Tegn	Betydning	Tegn	Betydning
	Les dokumentasjonen!		Bruk vernehansker!
	Bruk vernebriller!		Vask hendene dine!

Tegn	Betydning	Tegn	Betydning
	Ta ut støpslet!		

Merkinger i denne veiledningen

Merking	Betydning	Merking	Betydning
▶	Opplisting uten fast rekkefølge	✓	Resultater av handlingstrinn
(1)	Bildetekst, posisjonstall på illustrasjoner	[Knapp]	Visnings- og kontrollelementer
1.	Trinnvise handlingsinstruksjoner	"Meny"	Menyer på skjermene

1.2 Forskriftsmessig bruk

Kaffemaskinen SKYE er beregnet til å tappe kaffedrikker, varmtvann, melkedrikker og pulverdrikker (topping og sjokolade) i ulike variasjoner i kopp, beger, glass eller kanne.

Bønnebeholderne kan bare fylles med kaffebønner, pulverbeholderen bare med sjokoladepulver, melkebeholderen bare med melk og manuell påfyllingsåpning bare med malt kaffe.

Dette apparatet er beregnet for profesjonell bruk som i hoteller, restauranter eller lignende. Maskinen kan installeres på selvbetjeningssteder og kan brukes uten oppsyn. Apparatet kan brukes i forretninger, kontorer eller lignende arbeidsmiljøer, hoteller, moteller og frokostrestauranter og kan betjenes av ufaglærte eller kunder.

Dette apparatet kan brukes av barn fra 8 år og av personer med nedsatt fysisk, sensorisk eller mental evne eller mangel på erfaring og kunnskap, dersom de har blitt veiledet eller instruert i sikker bruk av enheten og forstått farene som kan oppstå. Barn må ikke leke med apparatet. Rengjøring og brukervedlikehold skal ikke gjennomføres av barn uten tilsyn. Rengjøring og brukervedlikehold skal kun gjennomføres av personer som har kunnskap og praktisk erfaring med apparatet, spesielt det som gjelder sikkerhet og hygiene.

Bruken av apparatet er i tillegg underlagt "Generelle forretningsvilkår" til Schaerer AG og den foreliggende bruksanvisningen. En annen bruk eller bruk som går utover denne regnes som ikke-forskriftsmessig bruk. For skader som oppstår på grunn av en slik bruk, hefter ikke produsenten for.

1.3 Forutsigbart feil bruk

ADVARSEL

Fare ved feil bruk!

Enhver bruk av kaffemaskinen som går utover den tiltenkte bruken eller er forskjellig, betraktes som feilaktig og kan føre til farlige situasjoner.

Feil håndtering av kaffemaskinen kan føre til personskader.

- Les bruksanvisningen nøye før bruk.
- Tilgangen til serviceområdet til kaffemaskinen er kun tillatt for kvalifiserte serviceteknikere.
- Rengjøring og brukervedlikehold må kun gjennomføres av personer som har kunnskap og praktisk erfaring med apparatet, spesielt det som gjelder sikkerhet og hygiene.
- Få opplært personell til å overvåke kaffemaskinen i selvbetjeningsdrift og i drift med betjening slik at de er tilgjengelige for brukeren for spørsmål og overholdelse av tiltak for stell sikres.
- Bruk bare tilstrekkelig avkjølt melk.
- Bytt aldri sikkerhetsinnretningene til kaffemaskinen.
- Bruk bare kaffemaskinen hvis den fungerer som den skal og ikke er skadet.
- Fyll bønnebeholdere kun med kaffebønner.
- Fyll pulverbeholdere bare med automatpulver.
- Fyll melkebeholdere kun med melk.
- Fyll manuell påfyllingsåpning kun med malt kaffe (eller rensetablett under rengjøring).

1.4 Brukerens plikter

Brukeren må sørge for regelmessig vedlikehold og kontroll av sikkerhetsinnretningene gjennom en Schaerer-servicepartner, servicepartnerens samarbeidspartner eller andre, autoriserte personer. Saksmangler må fremlegges skriftlig overfor Schaerer AG innen 30 dager! For skjulte mangler er fristen 12 måneder fra installasjon (arbeidsrapport, overleveringsprotokoll), men senest 18 måneder fra forlater fabrikken i Zuchwil. Hvis sikkerhetsrelevante deler som sikkerhetsventiler, sikkerhetstermostater, koker, etc. er skadet eller defekt, må disse komponentene byttes ut. Ikke reparer sikkerhetsrelevante komponenter under noen omstendigheter.

Se kapitlet "Vedlikehold" *for informasjon om vedlikeholdsintervallene.*

1.5 Restrisiko

Størst mulig sikkerhet hører til de viktigste produktegenskapene hos Schaerer AG. Sikkerhetsinnretningenes funksjon garanteres bare når følgende anvisninger for forebygging av personskader og helseskader følges.

Disse sikkerhetsanvisningene kan forespørres fra Schaerer AG eller lastes ned direkte via portalen <Schaerer Coffee Link> på nettstedet (https://login.coffeelink.schaerer.com/).

Fare pga. strømstøt

FARE

Livsfare på grunn av elektrisk støt!

Ved ikke forskriftsmessig omgang med elektriske apparater kan man få strømstøt. Det er fare for liv.

- Arbeider på det elektriske anlegget må bare utføres av autoriserte elektrikere.
- Koble apparatet til en sikret krets. (Anbefaling: Tilkobling via en jordfeilbryter.)
- De respektive retningslinjene vedrørende lavspenning og/eller gjeldende nasjonale og lokale sikkerhetsbestemmelser og forskrifter skal følges.
- Jord tilkoblingen i samsvar med forskriftene og sikre den mot elektrisk støt.
- Kontroller at spenningen stemmer overens med angivelsene på apparatets merkeskilt.
- Du må aldri berøre deler som står under spenning.
- Du skal alltid slå av via hovedbryteren og skille apparatet fra strømnettet før du gjennomfører vedlikeholdsarbeider.
- Forsikre deg om at apparatet kan kobles fra strømnettet med alle poler. Frakoblede forbindelser må alltid være synlige fra apparatets plassering, eller frakoblingen må sikres med en lås.
- Tilkoblingskabelen må bare byttes ut av en kvalifisert servicetekniker.

Fare på grunn av rengjøringsmiddel

Før rengjøringsmidlet tas i bruk, må informasjonen på emballasjen leses nøye. Sikkerhetsdatabladet kan bestilles fra distributøren hvis det ikke følger med (se emballasjen til rengjøringsmiddelet).

ADVARSEL

Fare for forgiftning med rengjøringsmidler!

Hvis rengjøringsmidler svelges, er det fare for forgiftning.

- Oppbevar rengjøringsmidler utilgjengelig for barn og uautoriserte personer.
- Ikke innta rengjøringsmidler.
- Bland aldri rengjøringsmidler med andre kjemikalier.
- Ha aldri rengjøringsmiddel i melkebeholderen.
- Ha aldri rengjøringsmiddel i vanntanken.
- Bruk rengjørings- og avkalkingsmiddel kun til det den er beregnet for (se etikett).
- Ikke spis eller drikk mens du bruker rengjøringsmiddelet.
- Sørg for god lufting mens du bruker rengjøringsmiddelet.
- Bruk beskyttelseshansker når du holder på med rengjøringsmiddelet.
- Bruk beskyttelseshansker når du holder på med avkalkingsmiddel.
- Vask hendene grundig etter å ha brukt rengjøringsmidler.

Nødhjelp: Spør produsenten av rengjøringsmiddelet (se etiketten på rengjøringsmiddelet) om telefonnummeret til Nødhjelp (giftsentralen). Hvis landet du bor i ikke har noen slik instans, se følgende tabell:

Sveitsisk toksikologisk informasjonssenter	
Anrop fra utlandet	+41 44251 51 51
Anrop fra Sveits	145

Sveitsisk toksikologisk informasjonssenter	
Internett	www.toxi.ch

Risiko pga. allergi

FORSIKTIG

Helsefare på grunn av tilsetningsprodukter!

Drikker med tilsetningsprodukter, eller rester av dette, kan utløse allergier. Det er en helsefare.

- For selvbetjeningsprogrammet: Følg skiltet som er festet til kaffemaskinen (inneholder informasjon om eventuelle allergiutløsende tilsetningsprodukter som brukes).
- Ved betjent bruk: Vær oppmerksom på informasjon om eventuelle allergiutløsende tilsetningsprodukter som brukes av personalet.

Fare pga. bakterier

FORSIKTIG

Helseplager forårsaket av forurenset vann!

Ikke-forskriftsmessig omgang med vann kan føre til helseproblemer!

- Sørg for at vannet er fritt for smuss og bakterier.
- Ikke koble kaffemaskinen til en rent osmosevann eller annet aggressivt vann.
- Sørg for at karbonathardheten er mellom 4 og 6 °dKH eller 8 og 12 °fKH.
- Sørg for at den totale hardheten er høyere enn karbonathardheten.
- Ikke overskrid det maksimale klorinnholdet på 50 mg per liter.
- Sørg for at pH-verdien er mellom 6,5 og 7 (pH-nøytral).

Kaffemaskiner med vanntank (intern og ekstern):

- Fyll drikkevannstanken med friskt vann daglig.
- Skyll drikkevannstanken grundig før fylling.

FORSIKTIG

Helseplager forårsaket av forurenset kaffe!

Ikke-forskriftsmessig omgang med kaffe kan føre til helseproblemer.

- Kontroller emballasjen for skader før du åpner den.
- Ikke fyll på mer kaffebønner enn det som er nødvendig for én dag.
- Lukk lokket på bønnebeholderen umiddelbart etter etterfylling.
- Kaffe skal oppbevares på et tørt, kaldt og mørkt sted.
- Oppbevar kaffe atskilt fra rengjøringsmidler.
- Bruk de eldste produktene først (først-inn-først-ut-prinsippet).
- Bruk opp kaffen før utløpsdatoen.
- Åpne pakker må alltid lukkes godt for å holde innholdet friskt og beskytte mot tilsmussing.

FORSIKTIG

Helseplager på grunn av forurenset/feil melk!

Ikke-forskriftsmessig omgang med melk kan føre til helseproblemer!

- Ikke bruk råmelk.
- Bruk bare pasteurisert melk eller melk som er oppvarmet med en UHT-prosess.
- Bruk kun homogenisert melk.
- Bruk avkjølt melk med en temperatur på mellom 3 og 5 °C.
- Bruk beskyttelseshansker under arbeid med melk.
- Bruk melk rett fra originalpakken.
- Du skal aldri etterfylle melk. Rengjør alltid beholderen grundig før fylling.
- Kontroller emballasjen for skader før du åpner den.
- Ikke fyll på mer melk enn det som er nødvendig for én dag.
- Lukk melkebeholderlokk og kjøleenhet (intern og ekstern) umiddelbart etter oppfylling.
- Oppbevar melk på et tørt, kaldt (maks. 7 °C) og mørkt sted.
- Oppbevar melk atskilt fra rengjøringsmidler.
- Bruk de eldste produktene først (først-inn-først-ut-prinsippet).
- Bruk opp melken før utløpsdatoen.
- Åpne pakker må alltid lukkes godt for å holde innholdet friskt og beskytte mot tilsmussing.

FORSIKTIG

Helseplager forårsaket av forurenset automatpulver!

Ikke-forskriftsmessig omgang med automatpulver kan føre til helseproblemer!

- Kontroller emballasjen for skader før du åpner den.
- Ikke fyll på mer automatpulver enn det som er nødvendig for én dag.
- Lukk lokket på pulverbeholderen umiddelbart etter etterfylling.
- Automatpulver skal oppbevares på et tørt, kaldt og mørkt sted.
- Oppbevar automatpulveret adskilt fra rengjøringsmidler.
- Bruk de eldste produktene først (først-inn-først-ut-prinsippet).
- Bruk opp automatpulveret før utløpsdatoen.
- Åpne pakker må alltid lukkes godt for å holde innholdet friskt og beskytte mot tilsmussing.

Fare pga. varme

FORSIKTIG

Fare for skålding pga. varm væske!

I tappeområdet for drikker, varmtvann og damp er det fare for skålding.

- Grip aldri under tappestedene under tapping eller rengjøring.

FORSIKTIG

Fare for personskade på grunn av varme overflater!

Tappestedene og bryggeenheten kan være varme.

- Berør aldri varme deler av kaffemaskinen.
- Ta bare i utløpet for drikker på håndtakene som er beregnet til dette.
- Bryggeenheten skal kun gjøres ren når kaffemaskinen er avkjølt.

Fare pga. mekanikk

FORSIKTIG

Fare for klemming på grunn av bevegelige komponenter!

Utløpet for drikker og betjeningspanelet kan beveges manuelt. Under drift beveger kvernene og bryggeenheten seg. Det er klemfare ved håndtering av alle bevegelige komponenter.

- Ta bare i utløpet for drikker på håndtakene som er beregnet til dette.
- Skyv alltid betjeningspanelet opp og ned med begge hender.
- Ikke grip inn i bønne- og pulverbeholderen eller i åpningen til bryggeenheten når kaffemaskinen er slått på.

1.6 Fare for materielle skader

MERK

Materielle skader på grunn av feil håndtering av kaffemaskinen!

Feil håndtering av kaffemaskinen kan føre til materielle skader eller forurensning.

- For vann med en karbonathardhet på mer enn 6 °dKH skal det formonteres et kalkfilter, ellers kan det oppstå skader på grunn av forkalking.
- Ikke bruk apparatet hvis vanntilførselen er avstengt. Kokerne vil ikke bli etterfylt og pumpen vil gå "tørr".
- Schaerer AG anbefaler å føre vanntilkoblingen via en stengekran (på monteringsstedet) for å hindre at det oppstår vannskader ved slangebrudd.
- Etter lengre opphold i driften (f.eks. etter ferie) må kaffemaskinen rengjøres før den tas i bruk på nytt.
- Kaffemaskinen skal beskyttes mot værpåvirkning (frost, fuktighet, osv.).
- I tilfelle feil se tabellen i kapittelet Feilsøking og, om nødvendig, kontakt en kvalifisert serviceteknikker.
- Bruk kun originale reservedeler fra Schaerer AG.
- Ytre skader og lekkasjer må omgående meldes til servicepartneren og skadde deler skal repareres eller byttes ut.
- Ikke spyl av apparatet med vann eller rengjør det med damprengjører.
- Ikke sett apparatet på et underlag hvor det kan forekomme vannsprut.
- Ved bruk av karamellisert kaffe (aromatisert kaffe) må bryggeenheten rengjøres to ganger om dagen.
- Fyll bønnebeholderen kun med kaffebønner, pulverbeholderen kun med automatpulver, melkebeholderen bare med melk og manuell påfylling kun med malt kaffe (eller rensetablett under rengjøringen).
- Bruk aldri frysetørret kaffe. Som et resultat er bryggeenheten klebrig.
- Hvis kaffemaskinen og/eller tilleggsmaskiner transporteres under 10°C, må kaffemaskinen og/eller tilleggsmaskinene oppbevares i tre timer ved romtemperatur før kaffemaskinen og/eller tilleggsmaskinene kobles til strømmen og slås på. Ellers er det fare for kortslutning eller skader på elektriske komponenter som følge av kondensvann.
- Bruk alltid slangesettet som følger med kaffemaskinen (fersk- / avløpsvannslange). Bruk aldri bruk gamle slangesett.

2 Tekniske spesifikasjoner

2.1 Drikketyper og ytelse

Se også kapitlet "Drikkevalg".

Avhengig av maskinvariant og tilleggsutstyr kan følgende drikker tilberedes:

Tappeytelse per time	
Espresso 35–60 ml	ca. 120 kopper
Kaffe 120 ml	ca. 120 kopper

Anbefalt daglig bruk	
Espresso 50–60 ml	ca. 180 kopper
Kaffe 120 ml	ca. 180 kopper

Tilgjengelige drikker	Standard	Tilleggsutstyr
Espresso	x	
Kaffe	x	
Kaffe / Café crème	x	
Liten kanne (250 ml)/ZW	x	
Kanne (500 ml)/ZW	x	
Americano AC/ZW		x
White Americano*/**/AC/ZW		x
Kaffe med melk (lys/mørk)*/**		x
Cappuccino*/**		x
Latte Macchiato*/**		x
Espresso Macchiato*/**		x
Chociatto***		x
Varm sjokolade***		x
Flat White*		x
Varm melk*		x
Kald melk*		x
Pure Foam™ melkeskum (varmt)*		x
Varmtvann / varmtvann eksternt		x
Damp		x

Tilgjengelige drikker	Standard	Tilleggsutstyr
Pulverdrikker/instant-drikker		x

Anbefalt maskinutrustning:
* Med ferskmelk
** Med ferskmelk og/eller topping (melkepulver)
*** Med sjoko
AC Bryggeakselerator
ZW Tilleggsvann

2.2 Maskindata

Nominell ytelse* koker	Dampkoker	Varmtvannskoker
	2000 W	2000 W

Driftstemperatur	Dampkoker	Varmtvannskoker
Minimal driftstemperatur (T min.)	10 °C	10 °C
Maksimal driftstemperatur (T maks.)	192 °C	192 °C
Driftstemperatur	127 °C	95 °C

Overtrykk	Dampkoker	Varmtvannskoker
Arbeidstrykk	2,5 bar	ca. 0,8 MPa
Tillatt driftsovertrykk (p maks.)	0,5 MPa	1,2 MPa
Testovertrykk	2,4 MPa	2,4 MPa

Kapasitet	
Kapasitet drikkevannstank	Fast vanntilkobling
Kapasitet kaffebønnebeholder	hver 750 g
Kapasitet grutbeholder	550 g

Utvendige mål	
Bredde kaffemaskin	330 mm
Bredde tilleggskjøleenhet	582 mm
Høyde inkl. bønnebeholder og nøkkel	666 mm
Dybde	576 mm

Vekt	
Tomvekt	Ca. 40 kg

Lydtrykk	
Varig lydtrykknivå	<70 dB(A)**

Med forbehold om tekniske endringer.

* Spesialutstyr se merkeskilt. De angitte verdiene samsvarer med grunnutrustningen.
** Det A-veide lydtrykknivået (slow) og Lpa (impulser) på arbeidsplassen til betjeningspersonalet ligger under 70 dB(A) i hver driftsmodus.

2.3 Nettilkobling på stedet

Strømnett	Tilkoblingsverdier			Sikring på stedet	Forbindelseskabel ledertverrsnitt
1L, N, PE	220 – 240 V AC	50/60 Hz	2000 – 2400 W	10 – 13 A*	3 x 1 mm²
2L, PE	200 V	50/60 Hz	1800 W	15 – 20 A*	3 x 1 mm²
2L, PE	208 – 240 V	60 Hz	1900 – 2400 W	15 – 20 A*	3 x 1 mm² 3 x 16 AWG

* Sikringen må ikke være høyere enn 32 A.

2.4 Tilkoblingsverdier vann

Vanntrykk	Minimalt: Maksimalt:	0,1 MPa (1 bar) 1,0 MPa (10 bar)
Vanntilførselstemperatur	Minimalt: Maksimalt:	10 °C 30 °C
Klorinnhold	Maksimalt:	50 mg per liter
pH-verdi	Minimalt: Maksimalt:	6,5 7
Karbonathardhet (Tyskland)	Minimalt: Maksimalt:	4 °dKH 6 °dKH
Karbonathardhet (Frankrike)	Minimalt: Maksimalt:	8 °fKH 12 °fKH
Samlet hardhet		> karbonathardhet

2.5 Omgivelsesforhold

Omgivelsestemperatur	Minimalt: Maksimalt:	+10 °C +40 °C
Relativ luftfuktighet	Maksimalt:	80 %rF

2.6 Merkeskilt

Type	Modell
Schaerer Coffee Skye	Ingen modellvariant

Figur: Merkeskilt

Merkeskiltet er plassert inni kaffemaskinen.

- ▶ Grutskuffen kan tas ut av kaffemaskinen for enklere tilgang.
- ▶ Vipp opp høyre deksel ved siden av grutskuffen.
- ▶ Angi dataene på merkeskiltet ved feil eller garantihenvendelser, se opplisting.

Anbefalte data:

- Maskintype > (SKYE)
- Nominell effekt > f.eks. 2000 – 2400 W
- Nominell spenning > f.eks. 220 – 240 V
- Sikringen på stedet > f.eks. 30 A
- Serienummer > [JJKW XXXXXX] > f.eks. 1935 XXXXXX

2.7 EU-samsvarserklæring

2.7.1 Produsentens adresse

Produsent	Ansvarlig for dokumentasjon
Schaerer AG Postfach 336 Niedermattstrasse 3 CH-4528 Zuchwil T +41 32 681 62 00 F +41 32 681 64 04 info@schaerer.com www.schaerer.com	Schaerer AG Produktpflege & Managementsystem Postfach 336 Niedermattstrasse 3 CH-4528 Zuchwil

2.7.2 Anvendte normer

Produsenten nevnt ovenfor erklærer at denne maskinen oppfyller alle bestemmelser som gjelder i de nevnte direktivene. Ved endringer som ikke avtales med oss, mister maskinen denne erklæringen og gyldigheten. Følgende harmoniserte normer ble anvendt. For riktig implementering av kravene brukes et DNV GL - Business Assurance i henhold til ISO 9001:2015, ISO 14001:2015 og ISO 45001:2018 sertifisert ledelsessystem. Produsenten har eneansvar for oppretting av denne samsvarserklæringen. Temaet for erklæringen som er beskrevet ovenfor, samsvarer med bestemmelsene i Europa-Parlamentets og Rådets direktiv 2011/65/EF av 8. juni 2011 om begrensning av bruk av bestemte farlige stoffer i elektrisk og elektronisk utstyr.

For EU-samsvar	
MD 2006/42/EF ▶ EN 60335-1:2020-08 +A11 +AC ▶ EN 60335-2-75:2010-11 +A1 +A11 +A12 +A2 ▶ EN 62233:2008	EMC-direktiv 2014/30/EU ▶ EN 55014-1:2018-08 +A1 +A2 ▶ EN 55014-2:2016-01 +A1 +A2 +AC ▶ EN 55014-2:2016-01 +A1 +A2 +AC ▶ EN 61000-3-11:2021-03

For EU-samsvar	
RoHS-direktiv 2011/65/EU ▶ EN IEC 63000:2019-05	Radiodirektiv 2014/53/EU ▶ EN 301 489-1 V2.1.1:2017 ▶ EN 301 489-7 V1.3.1:2005 ▶ EN 301 489-24 V1.5.1:2010

For overholdelse av europeiske direktiver og forordninger	
WEEE-direktiv 2012/19/EU	POP-forordning 2019/1021

For EUs kjemikalieforordning
REACH-forordning 1907/2006/EF

Internasjonalt (CB)	
Sikkerhet	**EMC**
▶ IEC 60335-1:2020-08 ▶ IEC 60335-2-75 ▶ BS EN 62233:2008	▶ CISPR 14-1 ▶ CISPR 14-2 ▶ IEC 61000-3-2 ▶ IEC 61000-3-11

CB	Ordning > internasjonalt system for gjensidig anerkjennelse av testrapporter og sertifikater
CE	Krav i harmoniseringsbestemmelser fra Det europeiske fellesskap
CISPR	Internasjonal spesialkomité for interferens
EF/EU	Det europeiske fellesskap er en del av Den europeiske union som består av EF/GASP/PJZS
EMC	Elektromagnetisk kompatibilitet
IEC	Internasjonalt system for samsvarsevaluering for elektrotekniske driftsmidler og komponenter
MD	Maskindirektiv (europeisk parlament og råd)
POP	Forordning (EU) om persistente organiske miljøgifter
REACH	EUs kjemikalieforordning om registrering, vurdering og godkjenning samt begrensninger for kjemikalier
RED	Europeisk direktiv om markedsføring av radioutstyr (radioutstyrsdirektivet)
RoHS	Begrensning av farlige stoffer
WEEE	Waste of Electrical and Electronic Equipment > Direktiv om elektrisk og elektronisk avfall

3 Produktbeskrivelse

3.1 Oversikt over kaffemaskinen

Standardutførelsen av Schaerer Coffee Skye inneholder dekorelementer etter konfigurasjon samt en 8"-berø-ringsskjerm.

Diverse konfigureringsmuligheter kan også konfigureres under bestillingen.

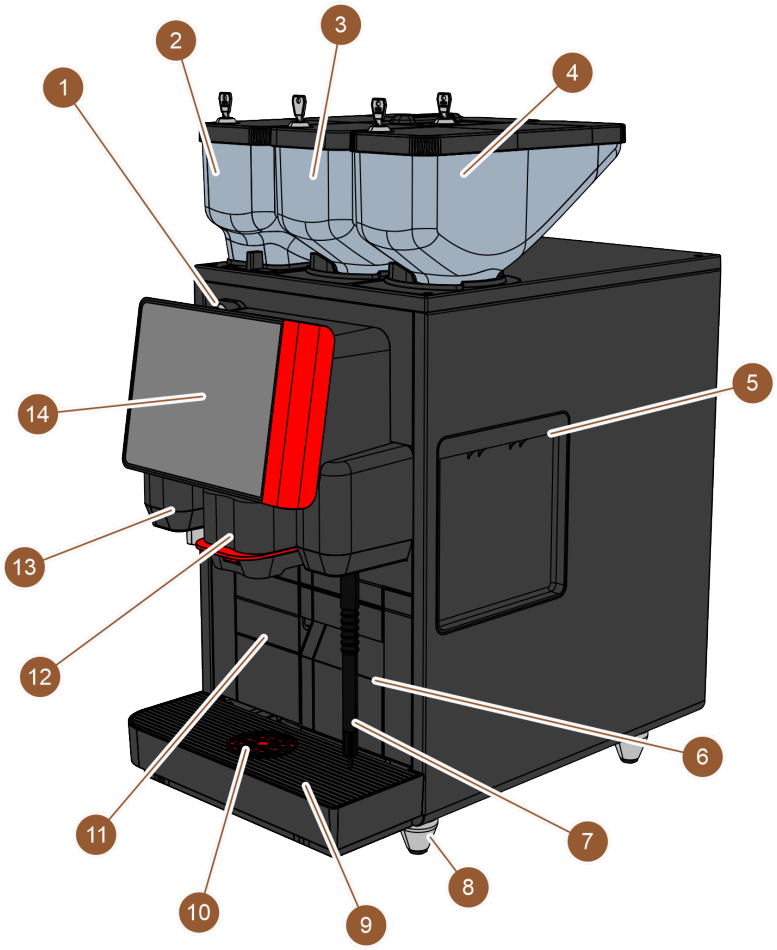

Figur: Oversikt over kaffemaskinen

Nr.	Betegnelse	Forklaring
1	Låseinnretning betjeningspa-nel	Se kapitlet "Låseinnretning betjeningspanel"
2 – 4	Bønne- og pulverbeholder	Bønne- og pulverbeholderne tilfører kaffebønner eller automat-pulver til kaffemaskinen.
5	Åpning av sidepanelet	Åpningene på de to sidepanelene gir tilgang til innsiden av kaffe-maskinen, for eksempel for å føre melkeslangen til den andre siden.
6	Grutbeholder	Kaffekakene samles i grutbeholderen.

Nr.	Betegnelse	Forklaring
7	Dampstav	Den eksterne dampstaven tillater separat oppvarming og skumdannelse av melk.
8	Maskinføtter (valgfritt)	Maskinføttene øker avstanden til underlaget med ca. 40 mm.
9	Dryppskål	I dryppskålen samles vannet fra rengjøringen og sølte kaffedråper.
10	Plasseringshjelp kopper (valgfritt)	Plasseringshjelp kopper indikerer riktig plassering av koppen.
11	Innvendig vanntank (variant)	Den interne vanntanken forsyner drikkevann til tilberedning av drikker.
12	Manuelt utløp for drikker	Det manuelle utløpet for drikker tapper drikkene og må flyttes manuelt opp eller ned avhengig av den valgte drikken.
13	Eksternt varmtvannsutløp	Det eksterne varmtvannsutløpet muliggjør en separat manuell tapping.
14	Betjeningspanel med berøringsskjerm	*Se kapitlet "Betjeningspanel med berøringsskjerm"*

3.1.1 Bønne- og pulverbeholder

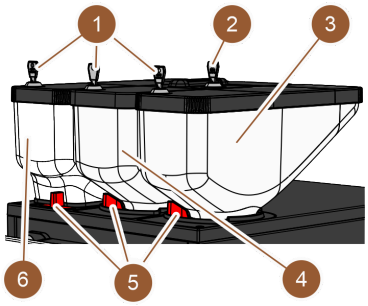

Figur: Bønne- og pulverbeholder

Bønne- og pulverbeholderne (3, 4, 6) er plassert øverst på kaffemaskinen. Som standard er bare den midterste bønnebeholderen (4) til stede.

Beholderne kan fjernes fra kaffemaskinen, og for dette må låsene (5) låses opp.

Låseinnretninger: Beholderne kan eventuelt låses (1). Den manuelle påfyllingsåpningen kan også eventuelt leveres med lås (2).

Andre kvern med bønnebeholder: Som et alternativ kan en andre mølle med bønnebeholder (3) installeres til høyre for standard kvern.

Den andre kvernen muliggjør tilgjengelighet av espresso-bønner eller koffeinfrie kaffebønner.

Bønnebeholderen standard har en kapasitet på 750 g.

Tilleggsutstyret "Andre kvern" kan ikke ettermonteres.

Pulversystem: Som et alternativ kan et pulversystem med pulverbeholder (2000 g; 6) installeres til venstre for standard kvern.

Pulversystemet muliggjør tilgjengelighet av sjoko- og/eller toppingpulver.

Hvis et pulversystem er installert i kaffemaskinen, har det et miksebeger der automatpulver og vann blandes før drikkene tappes.

Pulversystem Twin: Pulversystemet kan eventuelt utformes som et pulversystem Twin, noe som betyr en oppdeling av beholderen i to halvdeler.

Tilleggsutstyret "Pulversystem" kan ikke ettermonteres.

3.1.2 Grutbeholder

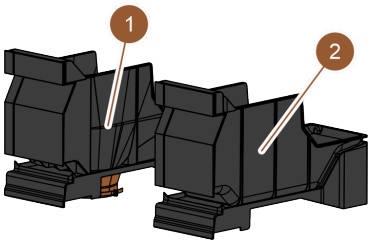

Figur: Grutbeholder

Grutbeholderen er tilgjengelig i to varianter:

- Standard (2)
- med åpning nederst for disksett-grutgjennomføring (1)

Standard-grutbeholder: Kaffekakene samles i standard grutbeholderen (2).

Grutbeholderen kan fjernes fra fronten av kaffemaskinen og tømmes.

For å fjerne grutbeholderen må det manuelle utløpet for drikker føres oppover til stopp.

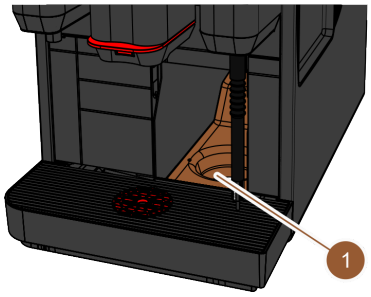

Figur: Disksett-gjennomføring

Disksett-grutgjennomføring: Eventuelt kan grutbeholderen og kaffemaskinbasen leveres med en åpning på bunnen (1) slik at kaffekaken kan falle direkte fra kaffemaskinen i en beholder under disken (ikke inkludert). Til dette formålet må også disken ha en åpning.

Med disksett-gjennomføringen øker man oppsamlingsmulighetene for kaffegrut.

Tilleggsutstyret "disksett-grutgjennomføring" kan ikke ettermonteres.

3.1.3 Ekstern dampstav

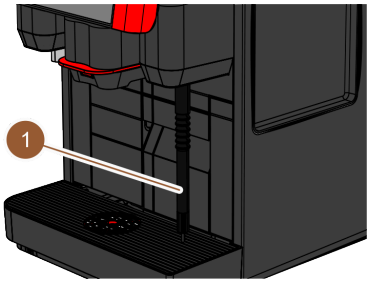

Figur: Ekstern dampstav

Kaffemaskinen kan alternativt utstyres med en ekstern dampstav (1).

Den eksterne dampstaven gjør det mulig å tilsette en separat, manuell melkeoppvarming og melkeskumming iht. Barista Art.

Dampstaven er montert til høyre for utløpet for drikker, og monteringsstedet er utstyrt med funksjonell belysning.

Dampstaven er mulig i Powersteam-versjonen.

Tilleggsutstyret "Dampstav" kan ikke ettermonteres.

3.1.4 Maskinføtter

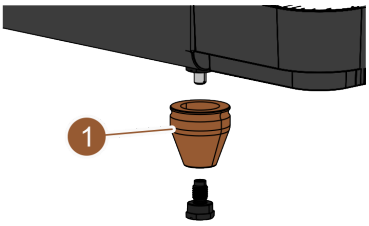

Figur: Maskinfot – 40 mm

Hvis det brukes tilleggsapparater på undersiden, må maskinføtter (1) festes.

Tilleggsutstyret "Maskinføtter" kan ettermonteres. Levering er uten skruer.

3.1.5 Dryppskål med plasseringshjelp kopper

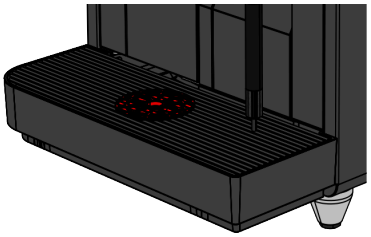

Figur: Dryppskål

Dryppskålen samler spilt drikke, dråper og vannet fra rengjøringen. Dryppskålen er utstyrt med en sensor som melder når dryppskålen må tømmes. Dryppskålen er tilgjengelig i følgende varianter:

- uten åpning for avløpsvannutløp
- med åpning for avløpsvannutløp

Med åpning: Under installasjonen må dryppskålen kobles til en avløpsvannslange, som enten mates inn i en ekstern avløpsvanntank eller kobles direkte til vannavløpstilkoblingen.

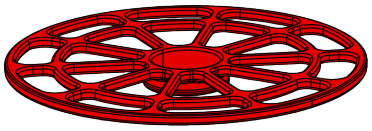

Figur: Kopplasseringshjelp

Plasseringshjelp kopper: Plasseringshjelp kopper kan eventuelt brukes i koppristen på dryppskålen. Det er en 1-plasseringshjelp for tapping av enkelte drikker.

3.1.6 Innvendig vanntank

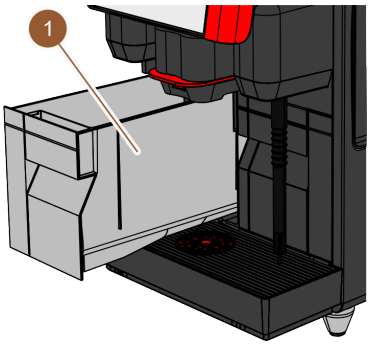

Figur: Innvendig vanntank

Kaffemaskinen er utstyrt med en innvendig vanntank (1) som standard. Kravet til mobil bruk av kaffemaskinen oppfylles av en innvendig vanntank. Den innvendige vanntanken kan ikke ettermonteres.

Ytterligere varianter for tilførsel av drikkevann er den valgfrie eksterne vanntanken og den valgfrie faste vanntilkoblingen.

3.1.7 Manuelt utløp for drikker

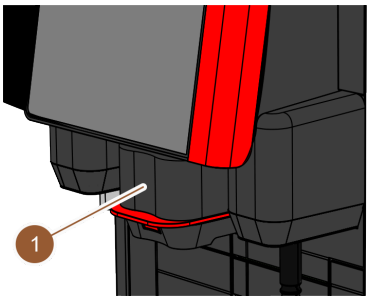

Figur: Manuelt utløp for drikker

Høyden på det manuelle utløpet for drikker (1) må justeres manuelt til den respektive drikken og koppstørrelsen. Med utløpet for drikker tappes drikkene fra kaffemaskinen.

Håndtaket på utløpet for drikker er farget rødt eller svart. Utløpet for drikker må rengjøres regelmessig.

Figur: Tilleggsvann

Tilleggsvann: For kaffetappingen kan ytterligere varmt vann tappes i koppen via et varmtvannsutløp i utløpet for drikker. Dette alternativet er særlig egnet til tilberedning av "Americano". Tilleggsutstyret "Tilleggsvann" kan ikke ettermonteres.

3.1.8 Eksternt varmtvannsutløp

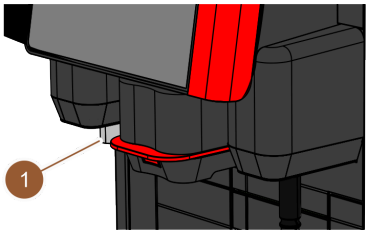

Figur: Eksternt varmtvannsutløp

Kaffemaskinen kan eventuelt utstyres med et eksternt varmtvannsutløp (1). Det eksterne varmtvannsutløpet muliggjør separat tapping av varmt vann.

Det eksterne varmtvannsutløpet er montert til venstre for utløpet for drikker, og monteringspunktet er utstyrt med funksjonell belysning.

Tilleggsutstyret "Eksternt varmtvannsutløp" kan ikke ettermonteres.

3.1.9 Kvern

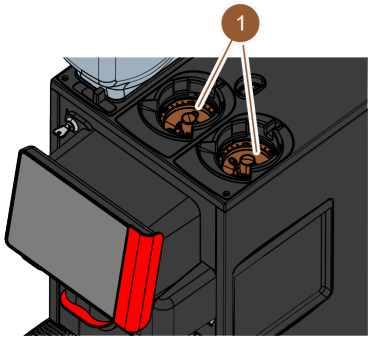

Figur: Kvern

Kaffemaskinen er utstyrt med én kvern (1) per bønnebeholder.

Kvernen maler bønnene ferskt under tilberedning av drikker, og transporterer det malte pulveret inn i kaffemaskinen til utløpet for drikker.

Kvernens malegrad kan justeres elektrisk.

3.1.10 Funksjonell belysning

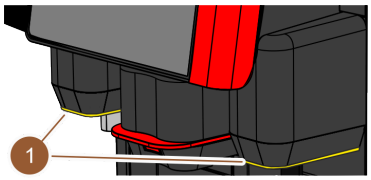

Figur: Funksjonell belysning

Kaffemaskinen er utstyrt med en funksjonell belysning. Den funksjonelle belysningen til høyre og venstre for utløpet for drikker kan koordineres mht. farge, og gir informasjon om kaffemaskinens driftsstatus.

- Hvit: Kaffemaskinen er klar til bruk
- Oransje: Rask handling kreves (påfylling, rengjøring, etc.)
- Rød: Maskinfeil (tom for melk, kvern blokkert, vanngjennomstrømningsfeil, etc.)

3.1.11 Dekorelementer

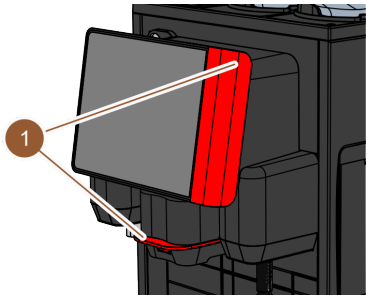

Figur: Dekorelementer

Kaffemaskinen er utstyrt med dekorelementer (1) (svart eller rødt).

Ved hjelp av dekorelementene kan kaffemaskinen tilpasses til omgivelsene.

Alternativet "Dekorelementer" kan ettermonteres, eller fargen kan endres.

3.2 Betjeningselementer

3.2.1 Oversikt

Utsiden av kaffemaskinen

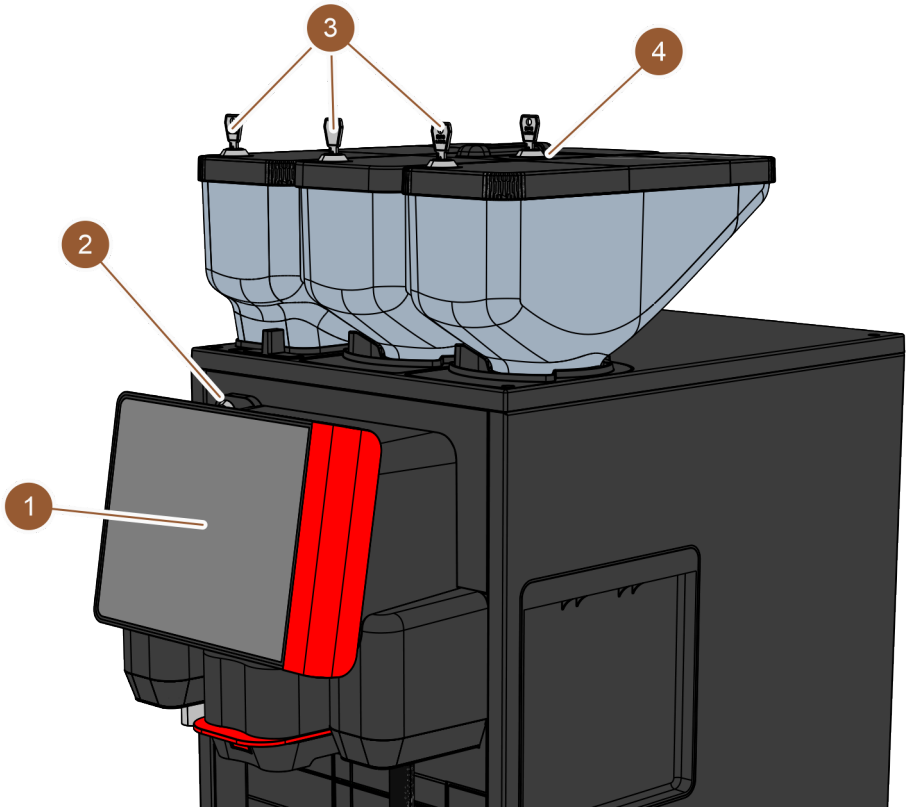

Figur: Oversikt over betjeningselementene – utsiden av kaffemaskinen

Følgende betjeningselementer finnes på utsiden av kaffemaskinen:

Nr.	Betegnelse	Forklaring
1	Betjeningspanel med skjerm	Berøringsskjerm (berøringsfølsomt display 8") for betjening av kaffemaskinen
2	Låseinnretning betjeningspanel	Betjeningspanelet kan låses når det lukkes for å forhindre uautorisert tilgang.
3	Låseinnretninger på bønne- og pulverbeholdere	Bønne- og pulverbeholderne er valgfritt utstyrt med låseinnretninger for å forhindre uautorisert tilgang.
4	Manuell påfyllingsåpning	Manuell påfyllingsåpning er beregnet på malt kaffe/rensetabletter. Eventuelt kan manuell påfyllingsåpning utstyres med en låseinnretning.

Betjeningselementer bak betjeningspanelet

For å få tilgang til betjeningselementene bak betjeningspanelet åpne betjeningspanelet.

Se også kapitlet "Åpne betjeningspanel".

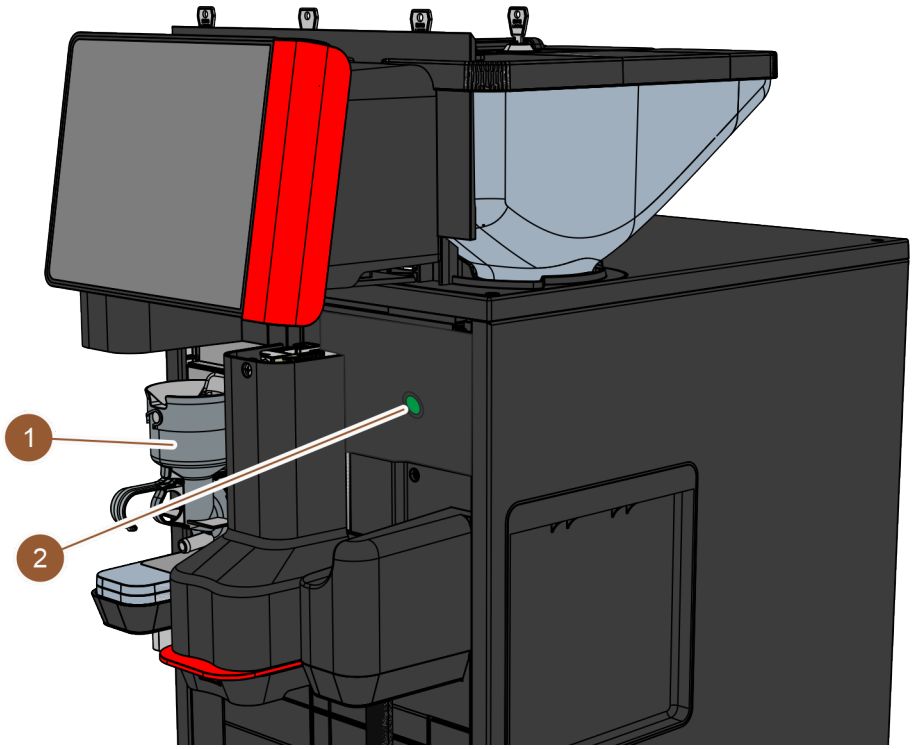

Figur: Oversikt over betjeningselementene – bak betjeningspanelet

Følgende betjeningselementer er tilgjengelige bak betjeningspanelet:

1 Mikserbegeret for sjoko- eller toppingpulversystem (tilleggsutstyr)
2 På/av-knappen på kaffemaskinen

3.2.2 Manuell påfyllingsåpning

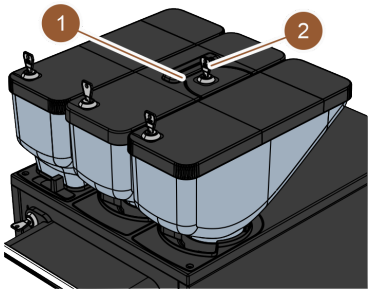

Figur: Manuell påfyllingsåpning

En manuell påfyllingsåpning (1) er integrert som standard på den midterste bønnebeholderen (750 g). Manuell påfyllingsåpning brukes til å tilsette malt kaffe (f.eks. koffeinfri kaffe). Den malte kaffen behandles direkte av kaffemaskinen (den går ikke inn i bønnebeholderen, men via en separat åpning direkte inne i kaffemaskinen).

Den manuelle påfyllingsåpningen brukes også til å sette inn rensetabletten (Coffee pure tab).

Manuell påfyllingsåpning er valgfritt tilgjengelig med låseinnretning (2).

3.2.3 Betjeningspanel med berøringsskjerm

Betjeningspanelet er utstyrt med en berøringsskjerm (berøringsfølsom 8"-skjerm). Kaffemaskinen kan betjenes via betjeningspanelet.

Se kapitlet "Brukergrensesnitt" og kapitlet "Programmering"

3.2.4 Låseinnretning betjeningspanel

Låseinnretningen sikrer at betjeningspanelet holdes i lukket stilling og sikres mot uautorisert åpning.

- Nøkkel til venstre: Åpne låseinnretningen
- Nøkkel til høyre: Lukk låseinnretningen

3.2.5 Låseinnretninger på bønne- og pulverbeholdere (tilleggsutstyr)

Bønne- og pulverbeholderne kan eventuelt utstyres med låseinnretninger slik at kun autoriserte grupper av personer kan fylle på.

- Nøkkel til venstre: Åpne låseinnretningen
- Nøkkel til høyre: Lukk låseinnretningen

3.2.6 Miksebeger

Miksebegeret er tilgjengelig hvis kaffemaskinen er utstyrt med et valgfritt pulversystem (sjoko- eller topping-pulversystem). Miksebegeret er plassert bak betjeningspanelet, og blander en definert mengde automatpulver med varmt vann før tapping av drikke.

3.2.7 På/av-knappen til kaffemaskinen

På/av-knappen til kaffemaskinen er plassert bak betjeningspanelet. Med et kort trykk på på/av-knappen starter kaffemaskinen. Trykk i 4 sekunder for å slå av kaffemaskinen.

3.3 Tilkoblinger og grensesnitt på kaffemaskinen

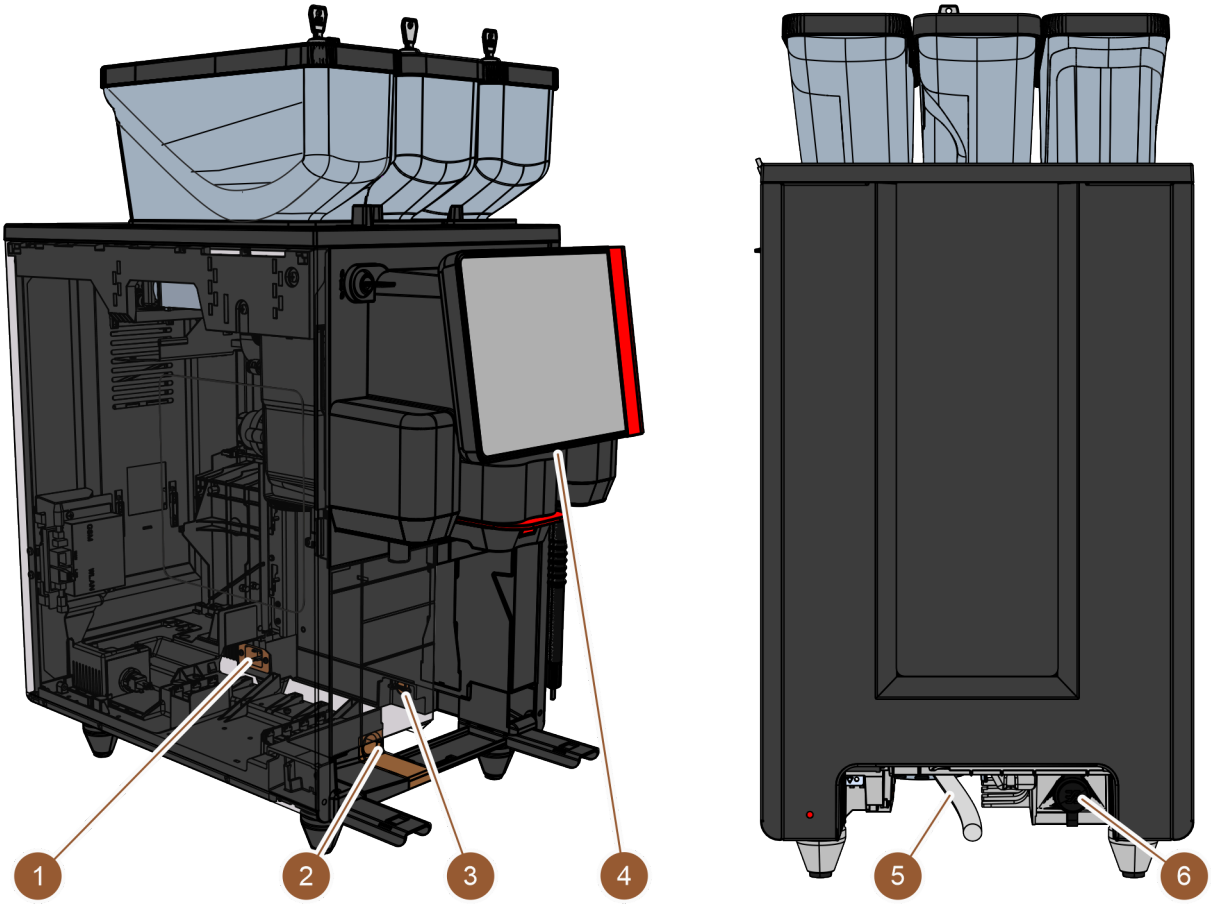

Figur: Tilkoblinger og grensesnitt på kaffemaskinen

Nr.	Betegnelse	Forklaring
1	Strømtilkobling	Strømtilkoblingen er plassert inne i kaffemaskinen på baksiden, og forsyner kaffemaskinen med strøm.
2	Tilkobling for skittent vann	En slange kan festes til vannavløpstilkoblingen, og det skitne vannet kan tappes ut av kaffemaskinen.
3	Kommunikasjonsgrensesnitt	Tilkoblingen for kommunikasjonsgrensesnittet er plassert inne i kaffemaskinen nederst på høyre yttervegg. For å få tilgang til tilkoblingen av kommunikasjonsgrensesnittet må grutbeholderen fjernes. Kaffemaskinen er koblet til tilleggsapparatene via kommunikasjonsgrensesnittet.
4	USB-tilkobling	Nederst på kontrollpanelet er en USB-tilkobling av type A. For å få tilgang til USB-tilkoblingen må et deksel åpnes.
5	Tilkobling av ferskvann	Ferskvannsforbindelsen forsyner kaffemaskinen med drikkevann. Dette kan gjøres via en fast vanntilkobling eller en ekstern vanntank (avhengig av maskinkonfigurasjonen). Kaffemaskinen er som standard utstyrt med en intern vanntank, som ikke krever ferskvannstilkobling.
6	Universell tilkobling	Den universelle tilkoblingen kan være utstyrt med følgende forskjellige grensesnitt: • ingen • Ethernet • MDB • RS-232

3.4 Alternativer

Figur: Ekstern vann- og avløpsvanntank

Ekstern vann- og avløpsvanntank

Kravet om mobil bruk av kaffemaskinen oppfylles ved hjelp av den ekstra innretningen med ekstern vann- og avløpsvanntank.

Hvis en ekstern vanntank skal brukes, må kaffemaskinen være utstyrt med en fast vanntilkobling (ikke med den interne vanntanken).

Hvis den eksterne avløpsvanntanken skal brukes, må dryppskålen være utstyrt med en åpning. Tanken nivåovervåkes, og kan ettermonteres.

Figur: Datautveksling

Datautveksling Schaerer Coffee Link

Den digitale løsningen "Schaerer Coffee Link" leverer omfattende opplysninger for kvalitetssikring samt overvåkning og optimalisering av enkelte bedriftsprosesser. Du kan bruke Schaerers webportal "Coffee Link" for å hente diverse data fra kaffemaskinen. Tilleggsutstyret "Schaerer Coffee Link" kan ikke ettermonteres.

Figur: Ferskmelksystem

Ferskmelksystem Pure Foam™

Tilleggsutstyret "Pure Foam™" muliggjør integrert, automatisk melkeoppvarming og melkeskumming iht. Barista Art.

Det kan fortsatt tappes kald melk.

Hvis alternativet "Pure Foam™" brukes, må en kjøleenhet være til stede.

Tilleggsutstyret "Pure Foam™" kan ikke ettermonteres.

Figur: Bryggeakselerator

Bryggeakselerator

Bryggeakseleratoren muliggjør mer effektive levering av store drikker (f.eks. americano). med bedre drikkekvalitet. En ekstra varmtvannsmengde føres fra bryggeenheten til kaffeutløpet. Tilleggsutstyret "Bryggeakselerator" kan ikke ettermonteres.

3.5 Tilleggsapparater

3.5.1 Kjøleenhet

Hvis kaffemaskinen er utstyrt med tilleggsutstyret "Pure Foam™", må en kjøleenhet brukes som hjelpeenhet. Følgende kjøleenheter er tilgjengelige for kaffemaskinen:

- Tilleggskjøleenhet
- Diskkjøleenhet (UC)*

Figur: Tilleggskjøleenhet

Tilleggskjøleenhet

Kjøleenheten har en melkebeholder på 10 l. Tilleggskjøleenheten kan plasseres til venstre, høyre, mellom to kaffemaskiner (Centre Milk) og som en diskkjøleenhet. Kaffemaskinen leveres som standard med en melketilkobling til venstre.

En annen plassering enn til høyre for kaffemaskinen krever en ombygging. Beskrivelse av ombyggingen samt nødvendige komponenter er vedlagt tilleggskjøleenheten.

Figur: Diskkjøleenhet

Diskkjøleenhet (UC)*

Diskkjøleenheten er plassert under kaffemaskinen i en disk.

Kjøleenheten har en melkebeholder på 9,5 l.

Diskjøleenheten med Centre Milk-utstyret har en melkekilde for to kaffemaskiner.

3.5.2 Cup & Cool

Figur: Cup & Cool

Tilleggsapparatet Cup & Cool kan plasseres til venstre for kaffemaskinen, og er tilgjengelig i smale og brede versjoner.

Det brede tilleggsapparatet Cup & Cool kan også plasseres mellom to kaffemaskiner i Centre Milk-versjonen.

Det brede tilleggsapparatet er utstyrt med en melkebeholder på 9,5 l og har plass til 44–160 kaffekopper.

Den smale versjonen har en melkebeholder med 4 l og ca. 45 – 198 kaffekopper.

Bruk av Cup & Cool til høyre for kaffemaskinen krever ombygging. Beskrivelse av ombyggingen samt nødvendige komponenter blir vedlagt tilleggsapparatet.

3.5.3 Koppvarmer

Figur: Koppvarmer

Tilleggsapparatet koppvarmer kan plasseres til venstre eller høyre for kaffemaskinen, og er tilgjengelig i smale og brede versjoner.

Den smale koppvarmeren har plass til 60–264 kaffekopper. Den brede versjonen har plass til 88–320 kaffekopper.

3.6 Leveranse og tilbehør

Antall	Betegnelse	Artikkelnummer
Dokumentasjon		
1	Bruksanvisning (BA)	3
1[1]	Tilleggsveiledning tilleggsapparater (koppvarmer + Cup & Cool)	3
1[1]	Bruksanvisning kjøleenhet	3
Leveringsomfang kaffemaskin		
1	Dryppskål SKYE	100686
1 [1 2]	Tilkoblingskabel 230 V 10 A CH-C13W 2 m	063261
	Tilkoblingskabel 250 V 16 A EU-C13W 2 m	063260
	Tilkoblingskabel 250 V 13 A UK-C13W 2,5 m	071919
	Tilkoblingskabel C13 v. 3x1 mm2 2,5 m SW	072239
Leveringsomfang Generelt		
1	Måleskje kaffe br	067111
1	Bremsekammer singel	100613
Leveringsomfang rengjøring/vedlikehold		
1	Pensel 75-40 (bryggerom)	067409
1	Rengjøringspinsett (drikkeutløp)	062951
Melkesystem [1]		
1	Rengjøringsbeholder 1l bl	33.2593.6000
1	Lokk rengjøringsbeholder 1l bl	33.2593.7000
1 [1 2]	Milkpure Powder & Coffeepure-tabs utleveringssett	075350
	Rensetabletter 100 stk. Coffeepure-tabs (utrustning uten melk)	065221
Dryppskål med avløp [1]		
1	Slangekobling 29 åpen	066794
1	Spiralslange 20 PVC gr	074043
Maskinføtter [1]		
4	Skruefot M10x15 gummiert	060408
4	Fot 40x40	100649
Innvendig vanntank [1]		
1	Utskiftingspatron 200	072617

Antall	Betegnelse	Artikkelnummer
1	Adapter utskiftingspatron 200	33.2327.1000
1	Rengjøringsbeholder 4 l Milk Smart	069041
Fast vanntilkobling		
1	Pansersl. DN8X1500 ÜM3/8-ÜM3/4 90°	33.2292.1000
Grutgjennomføring [1]		
1	Kabelstrips 4,8x368 PA sw	33.2273.2000

1 Tilleggsutstyr, alt etter maskinutførsel
2 Bare en av artiklene
3 Språkavhengig artikkelnummer

4 Installasjon og igangsetting

4.1 Transportbetingelser

FORSIKTIG

Fare for personskade under transport!

Ikke forskriftsmessig transport av kaffemaskinen kan føre til skader.
► Følg generelle forskrifter for helse og sikkerhet i henhold til lokalt lovverk.

MERK

Materielle skader på grunn av feil transport!

Feil transport under flytting av kaffemaskinen kan skade kaffemaskinen.
Følgende punkter må overholdes:
► Transport kaffemaskin med vogn. Fest kaffemaskinen på vognen og trekk vognen.

► Før du skifter plasseringssted må du koble fra vann- og strømforsyningen og avløpsvannsutløpet.
► Før du skifter plasseringssted, må du sjekke at gulvet er fritt for hindringer og at det er plant.

4.2 Pakking/utpakking

FORSIKTIG

Kutt- og øyeskader på grunn av emballasjemateriale!

Emballasje med skarpe kanter kan føre til personskader. Avkutting av strammebånd kan føre til skader på øynene.
► Bruk hansker og beskyttelsesbriller ved utpakking av kaffemaskinen.

4.2.1 Pakke ut kaffemaskinen

1. Pakk ut kaffemaskinen.
2. Ta medfølgende tilbehør ut av tilbehørsesken.
3. Kontroller det som er igjen i pakken er tilbehøret som skal følge med.
4. Sjekk leveransen for fullstendighet.
   Se også kapitlet ""Produktbeskrivelse" – "Leveranse og tilbehør"".
5. Ta vare på originalemballasjen for eventuell retur.

4.2.2 Pakke ut tilbehør

Følgende tilbehør leveres:
- Bruksanvisning og vedlegg med samsvarserklæring
- Rengjøringsmiddel (tilsvarende maskinutrustningen)
- Skje til malt kaffe (for manuell påfyllingsåpning)
- Pensel for innvendig rengjøring av grutbeholderen
- Liten rengjøringspensel

4.3 Oppstilling

Oppstillingsbetingelser

Stedet der kaffemaskinen skal stå, må oppfylle følgende betingelser:

- Installasjonsflaten må være stabil, horisontal og plan, slik at den ikke blir deformert under vekten av kaffemaskinen.
- Ikke sett på varme overflater eller i nærheten av varmekilder.
- Still opp kaffemaskinen slik at den til enhver tid kan holdes under oppsikt av opplært personell.
- Legg nødvendige koblinger for tilførsler iht. installasjonsplanene på oppstillingsstedet inntil 1 m til stedet hvor kaffemaskinen skal stå.
- Lokalt gjeldende kjøkkentekniske forskrifter skal overholdes.

La de være igjen nok plass for vedlikeholdsarbeid og betjening:

- La det være nok plass over for å kunne fylle på kaffebønner eller pulver (20 cm er anbefalt).
- La det være minst 5 cm fra baksiden av kaffemaskinen til veggen (luftsirkulasjon).

Klimabetingelser

Stedet der kaffemaskinen skal stå, må oppfylle følgende klimabetingelser:

- Omgivelsestemperatur fra +10 °C til +40 °C
- Relativ luftfuktighet på maks. 80 % rF
- Kaffemaskinen er kun beregnet for innendørs bruk. Må ikke brukes utendørs, må ikke utsettes for vær og vind (regn, snø, frost).

4.4 Installasjon av kaffemaskinen

Kaffemaskinen skal installeres i henhold til gjeldende nasjonale og lokale elektro- og sanitærbestemmelser. Dette innebærer også en tilstrekkelig tilbakestrømningssikring.

Kapitlet "Oppstilling" og "Nettilkobling på stedet" må leses nøye før du begynner installasjonen!

Følgende tilkoblinger er nødvendige på installasjonssiden:

- Stikkontakt for nettstøpsel (230 V AC eller 400 V AC) eller fast tilkobling med hovedbryter
  - Merkeskiltet informerer om nødvendig maks. sikring.
  - Merkeskiltet informerer om nødvendig min. ledertverrsnitt.
- Fast vanntilkobling 3/8" eller tilkobling til ekstern vanntank
- Vannlås eller ekstern avløpsvanntank for avløpsvannslange Ø20 mm
- Alternativt grensesnitt for kommunikasjon mellom kaffemaskin og tilleggsapparater

Tilkoblingene på maskinen er driftsklare ved levering.

4.4.1 Koble til strøm

Elektrisk tilkobling må skje i henhold til bestemmelser som gjelder i det respektive landet. Angitt spenning på typeskiltet må stemme overens med strømspenningen på monteringsstedet. Nettstikkontakt og nettstøpsel må være lett tilgjengelig for brukeren på oppstillingsstedet.

Elektrisk støt

FARE

Livsfare på grunn av elektrisk støt!

Når du kobler til kaffemaskinen, er det livsfare på grunn av elektrisk støt.

- ▶ Kontroller at fasen er sikret med ampereverdien som er oppgitt på merkeskiltet!
- ▶ Forsikre deg om at apparatet kan kobles fra strømnettet med alle poler.
- ▶ Sikre at det elektriske systemet på stedet er utformet i samsvar med IEC 364 (DIN VDE 0100). For å øke sikkerheten, skal en jordfeilbryter med 30 mA merkefeilstrøm (EN 61008) være koblet foran apparatet. (Jordfeilbrytere av type B sikrer en utløsing selv ved glatte likefeilstrømmer. Dermed oppnås et høyt sikkerhetsnivå.)
- ▶ Du skal aldri ta i bruk et apparat med skadet tilkoblingskabel. En defekt tilkoblingskabel eller støpsel skal umiddelbart byttes av en kvalifisert servicetekniker.
- ▶ Schaerer AG fraråder bruk av forlengelseskabel! Hvis skjøteledning allikevel blir brukt (minimum tverrsnitt: 1,5 mm²), følg produsentens data for kabelen (bruksanvisning) og lokalt gjeldende forskrifter.
- ▶ Legg tilkoblingskabelen slik at ingen kan snuble i den. Ikke legg kabelen over hjørner og skarpe kanter eller la den komme i klem, og den må ikke henge fritt i rommet. Videre må du ikke legge kabelen over varme gjenstander, og beskytte den mot olje og aggressive rengjøringsmidler.
- ▶ Ikke løft eller trekk apparatet etter tilkoblingskabelen. Trekk aldri støpslet ut av kontakten ved å dra i tilkoblingskabelen. Du må aldri berøre kabelen eller støpslet med våte hender! Du må ikke under noen omstendigheter sette et vått støpsel i kontakten!

Tilkoblingskabel

FARE

Fare for liv på grunn av defekt eller ikke-original tilkoblingskabel!

Ved defekt eller ikke original tilkoblingskabel er det fare for strømstøt og brann!

- ▶ Bruk bare den originale tilkoblingskabelen. Den landsspesifikke originale tilkoblingskabelen fås hos servicepartneren.
- ▶ Tilkoblingskabel med støpsel i begge ender kan skiftes av brukeren selv.
- ▶ Få permanent tilkoblede tilkoblingskabler erstattet av en servicetekniker.

▶ Koble kaffemaskinen til strømnettet.

Se også kapitlet "«Produktbeskrivelse»– «Tekniske data» – «Tilkoblingsverdier elektronikk»".

4.4.2 Tilkobling av vann

Følgende varianter er mulige for vanntilkoblingen:

- Fast vanntilkobling
- Ekstern drikkevannstank
- Innvendig vanntank

Følgende varianter er mulige for vannavløpstilkoblingen:

- Standard avløpsvannsavløp
- Ekstern avløpsvanntank
- Lukket dryppskål (ingen tilkobling)

Variant fast vanntilkobling

MERK

Materielle skader på grunn av dårlig vannkvalitet!

Kaffemaskinen kan bli skadet av dårlige materialer og feil vannverdier.

- ▶ Bruk smussfritt vann med klorinnhold som ikke overstiger 50 mg per liter.
- ▶ Kaffemaskinen må ikke kobles til rent osmosevann eller annet aggressivt vann.
- ▶ Minimal karbonhardhet er på 4 °dKH eller 8 °fKH. pH-verdien må ligge på mellom 6,5 og 7.
- ▶ Maksimal karbonathardhet er 6 °dKH eller 12 °fKH, og verdien av den totale hardheten må alltid være høyere enn karbonathardheten.
- ▶ Bruk alltid slangesatsen som følger med kaffemaskinen (fersk- / avløpsvannslange).

Når kaffemaskinen kobles til en nyinstallert vannledning, må ledningen og tilløpsslangen skylles godt, slik at ikke noe smuss kan komme inn i kaffemaskinen.

1. Vanntilkoblingen må foretas i henhold til gjeldende bestemmelser og bestemmelser som gjelder i det respektive landet.
2. Kaffemaskinen må kobles til en installert vannledning med stengeventil. Den monterte trykkslangen og koblingen G 3/8" på reduksjonsventilen, som er montert på vannkranen, stilles inn på 0,3 MPa (3 bar) for dette.
3. Installer vannstangeventil på stedet.

"Tilleggsveiledning vannkvalitet" inneholder informasjon for registrering av vannverdiene samt bruk av filterteknikker. Du kan be om tilleggsveiledningen fra Schaerer AG, eller laste den ned direkte fra MediaPool på nettstedet (http://www.schaerer.com/member).

Variant med ekstern vann- og avløpsvanntank

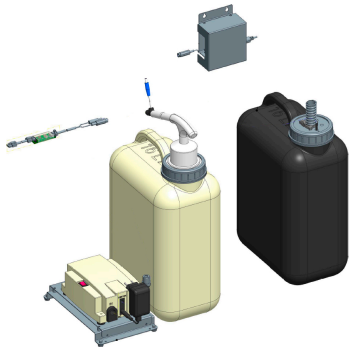

Figur: Ekstern vann- og avløpsvanntank

Kaffemaskinen kan eventuelt utstyres med overvåkede eksterne drikke- og avløpsvanntanker.

- ▶ Koble vann- og vannavløpstilkoblinger til kaffemaskinen direkte til vanntankene.

Ombyggingsveiledningen "Drikke- og avløpsvanntanker overvåket SKYE" inneholder informasjon for innretting og tilkoblinger for de eksterne drikke- og avløpsvanntankene. Du kan be om ombyggingsveiledningen fra Schaerer AG, eller laste den ned direkte fra MediaPool på nettstedet (http://www.schaerer.com/member).

Variant med intern vanntank

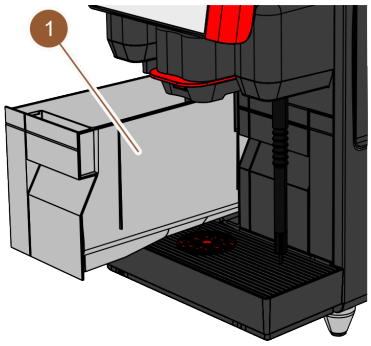

Hvis den interne vanntanken (1) er integrert i kaffemaskinen, trenger du ikke å opprette vannstilkobling.

Figur: Innvendig vanntank

Variant: Dryppskål uten åpning

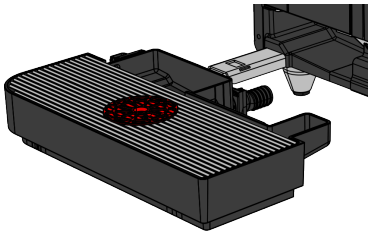

Hvis avløpet av dryppskålen er lukket, kan ingen vannavløpsslange kobles til. Dryppskålen nivåovervåkes og må tømmes regelmessig.

Figur: Dryppskål uten åpning

4.5 Koble til tilleggsapparater

4.5.1 Koble tilleggsapparater til strømmen

Alle tilleggsapparater krever en nettforbindelse (stikkontakt) 230 V AC. Nettforbindelsen 230 V AC gjøres via en forhåndsmontert og testet tilkoblingskabel, som leveres sammen med tilleggsapparatene.

4.5.2 Opprette en kommunikasjonsforbindelse (CAN-buss)

Alle tilleggsapparater med integrert kjøleenhet eller med matepumper trenger en kommunikasjonsforbindelse (CAN-buss) til kaffemaskinen. Tilkoblingene gjøres alltid serielt.

Se kapitlet "«Produktbeskrivelse» – «Tilkoblinger og grensesnitt på kaffemaskinen»" for posisjonen til kommunikasjonsforbindelsen.

Følgende forbindelsesvarianter er mulig:

- kaffemaskin (1) til Cup & Cool smal/bred (2)
- kaffemaskin (1) til Cup & Cool bred Centre Milk (3)

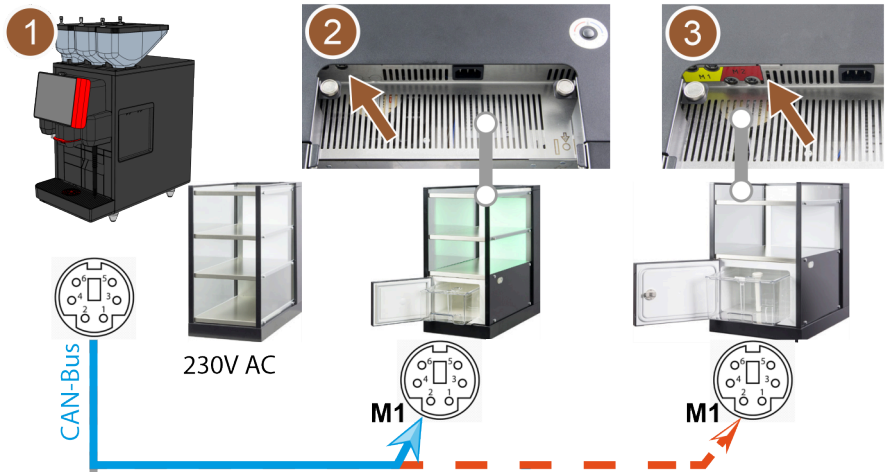

Figur: Oversikt over CAN-bussforbindelser fra kaffemaskinen til tilleggsapparatene

1. Opprett CAN-tilkobling via en styrekabel med 6-polet. DIN-støpsel. For å gjøre dette koble styrekabelen til kaffemaskinens kommunikasjonsgrensesnitt.
2. Koble den andre enden av styrekabelen til ønsket tilleggsapparat.

4.5.3 Koble til melkesystemet

Tilleggsapparater kan plasseres til høyre og venstre for kaffemaskinen eller under disken (UC). Ved levering er melkeslangen inkludert adapteren plugget i inne i kaffemaskinen til melkemodulen og rullet opp.

Som standard er melkeslangen for kjøleenheten fra kaffemaskinen generelt lagt til venstre.

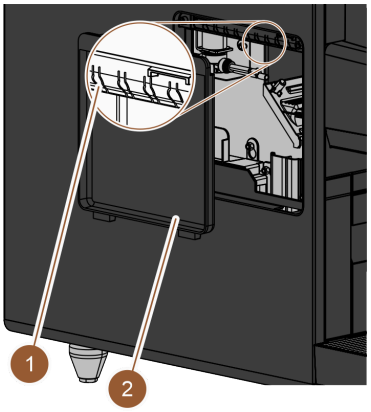

Figur: Deksel på venstre sidepanel

1. Forsikre deg om at adapteren på enden av melkeslangen er fjernet.
2. Fjern dekselet (2) på venstre sidepanel på kaffemaskinen. For å gjøre dette bruk en skrutrekker til å trykke fjærklinken midt på øverst på dekselet oppover.
3. Rull ut melkeslangen inne i kaffemaskinen.
4. Bryt ut en av plastbitene (1) i åpningen på venstre sidepanel på det respektive forhåndsstansede punktet.
5. Skyv melkerslangen gjennom det utpressede hullet.
6. Skyv melkeslangen gjennom åpningen av dekselet.
7. Fest dekselet (2) på venstre sidepanel.
8. Kutt av melkeslangen.
   ✓ Tilleggskjøleenheten kan stilles opp til venstre for kaffemaskinen.

Legge melkeslangen til høyre

Hvis tilleggsapparatet skal plasseres til høyre for kaffemaskinen, er det nødvendig å legge om melkeslangen.

En separat ombyggingsveiledning med mulige varianter for melkeslangeføringer følger med tilleggsapparatet.

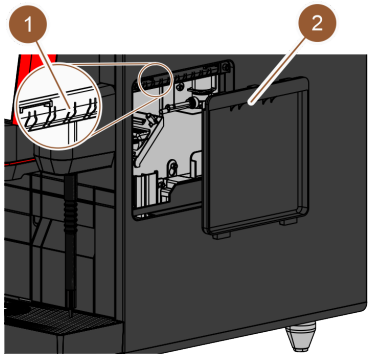

Figur: Deksel på høyre sidepanel

1. Forsikre deg om at adapteren på enden av melkeslangen er fjernet.
2. Fjern deksler (2) på de to sidepanelene på kaffemaskinen. For å gjøre dette bruk en skrutrekker til å trykke fjærklinken midt på øverst på dekselet oppover.
3. Rull ut melkeslangen inne i kaffemaskinen.
4. Før melkeslangen gjennom kaffemaskinen på innsiden, og før den ut av kaffemaskinen på høyre side.
5. Bryt ut en av plastbitene (1) i åpningen på høyre sidepanel på det respektive forhåndsstansede punktet.
6. Skyv melkerslangen gjennom det utpressede hullet.
7. Skyv melkeslangen gjennom åpningen av dekselet.
8. Fest dekslene (2) på de to sidepanelene.
   ✓ Tilleggskjøleenheten kan plasseres til høyre for kaffemaskinen.

Koble melkeslangen til tilleggsapparatet

Figur: Melkebeholder (eksempel)

1. Opprett en kommunikasjonsforbindelse.
2. Sett adapteren (1) på melkeslangen til kaffemaskinen.
3. Koble adapteren til melkeslangen (1) til stigerøret (2).
4. Sett stigerøret (2) inn i melkebeholderen (3) på kjøleenheten.
   ✓ Melkeslangen settes inn i melkebeholderen til kjøleenheten. Kaffemaskin og kjøleenhet er forbundet med hverandre.

4.6 Skjermstyrt igangsetting

Igangsettingsprogrammet starter automatisk ved første innkobling. Alle punktene i installasjonen forklares der. Serviceteknikeren kan utløse igangsettingsprogrammet manuelt når som helst.

Se kapitlet "Betjening" i avsnittet for beskrivelsen av innkobling av kaffemaskinen.

5 Betjening

5.1 Brukermoduser

Brukergrensesnittet til kaffemaskinen kan stilles inn av serviceteknikeren til en av følgende moduser:

- Gjestemodus
- Stambrukermodus
- Personalmodus

Gjestemodus

Gjestemodus er driftsmodus med det minste utvalget av funksjoner. Mindre justeringer kan gjøres av serviceteknikeren.

I gjestemodus er et forhåndsvalg av drikker (dobbeltdrikker, koffeinfri kaffe, barista) ikke mulig. Sidefeltet og fanen er ikke tilgjengelig.

Menynavigeringen til drikketappingen er sekvensiell.

Stambrukermodus

Stambrukermodusen er driftsmodusen med middels utvalg av funksjoner. Mindre justeringer kan gjøres av serviceteknikeren.

I stambrukermodus er et forhåndsvalg av drikker (dobbeltdrikker, koffeinfri kaffe, barista) ikke mulig. Sidefeltet og fanen er ikke tilgjengelig.

Endringen av drikkene vises og utføres helt på siden "Tapp drikke".

Personalmodus

Personalmodus er driftsmodusen med flest funksjoner. Mindre justeringer kan gjøres av serviceteknikeren.

I personalmodus er et forhåndsvalg av drikker (dobbeldrikker, koffeinfri kaffe, barista) mulig. Siden Velg gruppe er ikke tilgjengelig, men i stedet vises gruppene i fanen. Sidefeltet og fanen er tilgjengelig.

Endringen av drikkene vises og utføres helt på siden "Tapp drikke". En automatisk start for forhåndsdefinerte drikker kan aktiveres.

5.2 Brukergrensesnitt

5.2.1 Siden "Velg gruppe"

Drikker kan være gruppert og valgt via grupper.

Forutsetning: I driftsmodus er funksjonen "Vise gruppevalg" aktivert.

► Trykk på en gruppe.

✓ Den valgte gruppen (menykort) med drikker vises.

Serviceteknikeren kan navngi og tilordne menykortene og fanene.

Figur: Valg etter drikkegruppe

Nr.	Funksjon	Forklaring
1	Felt [Servicemeny]	Servicemenyen åpnes. *Se kapitlet ""Betjening" – "Servicemeny"".*
2	Drikkegruppe	Drikkene kan grupperes. Drikkegruppene vises da på startsiden. *Via drikkefeltene til gruppen "Te/damp" kan det tappes varmtvann med forskjellige temperaturer. Ferdig te kan ikke tappes med kaffe-maskinen.*
3	Faner/bla gjennom	Visning av alle drikker ved å bla gjennom fanene. Bla gjennom fanene (menykortene): • Bla med feltet [<-] til venstre • Bla med feltet [->] til høyre Antall punkter signaliserer antall tilgjengelige menykort *Serviceteknikeren kan navngi og tilordne menykortene og fanene.*

5.2.2 Siden "Velg drikke"

Figur: Velg drikk

Nr.	Funksjon	Forklaring
1	Felt [Servicemeny]	Servicemenyen åpnes. *Se kapitlet ""Betjening" – "Servicemeny"".*
2	Drikke	Drikker kan representeres av følgende forskjellige symboler: • Glass (standard) • Krus Hvert drikkefelt kan tilordnes en drikke individuelt. Drikkefeltet starter tapping av den respektive drikken eller forhåndsvalg for videre tilsetninger og drikkealternativer. *Drikkefeltene kan navngis og tilordnes av serviceteknikeren.* *Varmtvann tappes via drikkefeltet "Te". Ferdig te kan ikke tappes med kaffemaskinen.*
3	Faner/bla gjennom	Visning av alle drikker ved å bla gjennom fanene. Bla gjennom fanene (menykortene): • Bla med feltet [<-] til venstre • Bla med feltet [->] til høyre Antall punkter signaliserer antall tilgjengelige menykort *Serviceteknikeren kan navngi og tilordne menykortene og fanene.*

5.2.3 Faner og sidefelt

Figur: Faner og sidefelt

Nr.	Funksjon	Forklaring
1	Fane	Avhengig av innstilt brukermodus vises en horisontal fane på siden "Drikkevalg", som kan brukes til å veksle mellom de forskjellige drikkegruppene. Det finnes følgende antall faner og drikker: • 10 faner (grupper) • 24 drikker per fane (gruppe) • Maks. 240 drikker *Serviceteknikeren kan navngi og tilordne menykortene og fanene.*
2	Felt [Servicemeny]	Servicemenyen åpnes. *Se kapitlet ""Betjening" – "Servicemeny"".*
	Sidefelt	Avhengig av innstilt brukermodus vises et sidefelt på siden "Drikkevalg", som du kan foreta forskjellige forvalg med. *Serviceteknikeren kan stille inn forhåndsvalgene i drikkekonfigurasjonen.*
3	Felt [Forhåndsvalg dobbeltdrikk]	Filtrerer drikkene, og viser bare de drikkene som det er mulig å tappe dobbeldrikk for.
4	Felt [Forhåndsvalg koffeinfri kaffe]	Filtrerer drikkene, og viser bare drikker som kan tilberedes med koffeinfri kaffe.
5	Felt [Forhåndsvalg Barista]	Filtrerer drikkene, og viser bare drikker som samsvarer med den valgte styrken eller som kan tilberedes i den valgte styrken. Etter drikketapping går feltet [Forhåndsvalg Barista] tilbake til standardinnstillingen "middels".

5.2.4 Side "Tapp drikke"

Figur: Valg av drikkealternativer

Nr.	Funksjon	Forklaring
1	Oversikt over drikketilsetninger	Informerer om valgte eller inkluderte drikketilsetninger.
2	Størrelsesvalg	Ønsket kopp-/krusstørrelse kan velges. *Dette alternativet er bare tilgjengelig hvis det er angitt av serviceteknikeren i drikkekonfigurasjonen.*
ikke avbildet	Bønnevalg	Ønsket kaffesort kan justeres via bønnevalget. *Dette alternativet er bare tilgjengelig hvis det er angitt av serviceteknikeren i drikkekonfigurasjonen. I tillegg må kaffemaskinen være utstyrt med en andre kvern.*
3	Drikkestyrke	Ønsket kaffestyrke kan velges. *Dette alternativet er bare tilgjengelig hvis det er angitt av serviceteknikeren i drikkekonfigurasjonen.*
4	Felt [Tilbake]	Går tilbake til forrige side.
ikke avbildet	Felt [Neste]	Fortsetter til neste side.
5	5 Felt [START]	Vises under forhåndsvalg for drikkene, og starter drikketappingen.

Nr.	Funksjon	Forklaring
6	Felt [Lukk/avbryt]	Vises under valg av drikkealternativer, og fører tilbake til brukergrensesnittet for drikkevalget. Det aktuelle valget og eventuelle forhåndsvalgte drikker kan oppheves med dette.

Utvalg av drikkeegenskaper

For noen drikker kan visse parametere velges av deg selv.

Dette alternativet er bare tilgjengelig for drikker hvis det er angitt av serviceteknikeren i drikkekonfigurasjonen.

Følgende innstillinger kan være mulige (maks.):

- Koppstørrelse (S, M, L)
- Kaffesort (med 2 kverner)
- Drikkestyrke
- Sjoko (med pulversystem)

Sekvensiell drikkemodifikasjon

I en sekvensiell drikkemodifikasjon velges drikkealternativer sekvensielt og på separate sider.

Uten funksjonen "Sekvensiell drikkemodifikasjon" velges drikkealternativer på én enkelt side.

5.3 Servicemeny

5.3.1 Felt [Servicemeny]

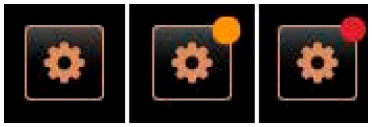

Figur: Felt [Servicemeny]

Feltet [Servicemeny] åpner servicemenyen.

På berøringsskjermen informerer feltet [Servicemeny] om aktuell informasjon eller feilmeldinger:

- Uten fargekode: Det er ingen meldinger i servicemenyen.
- Oransje: Det er informasjon i servicemenyen.
- Rød: Det er feilmeldinger eller tiltaksmeldinger i servicemenyen.

5.3.2 Oversikt

Du får tilgang til servicemenyen via feltet [Servicemeny].

Maskinvare- eller systemfeil som oppdages under omstart av en kaffemaskin, vises direkte i servicemenyen.

Figur: Servicemeny

Nr.	Funksjon	Forklaring
1	Vis status	Dato, klokkeslett og bruker som er logget på, vises.
2	Felt [innlogging/utlogging]	Den innloggede brukeren logges ut, eller "Logg inn"-siden åpnes. Der kan du velge profilen som skal registreres.
3	Felt [Innstillinger]	Siden "Maskinkonfigurasjon" åpnes.
4	Felt [Drikkeutleveringsforløp]	Tappehistorikken vises; tappede drikker oppføres.
5	Felt [Systeminformasjon]	Systeminformasjonen inkl. QR-kode (Quick Response Code) vises.
6	Felt [Tilbake]	Fører tilbake til brukergrensesnittet.
7	Felt [Rengjøring]	Rengjøringsstatusen vises. Feltet ▶ fører til siden "Rengjøring" hvor en planlagt eller en ekstra rengjøring kan startes.
8	Felt [Vedlikeholdsintervall]	De forestående vedlikeholdene vises. Feltet ▶ fører til siden "Vedlikeholdsintervaller" hvor en oversikt over alle vedlikeholdene vises. Derfra kan de forskjellige vedlikeholdene startes.
9	Felt [Tilsetningsadministrasjon]	Siden "Tilsetningsadministrasjon" åpnes.
10	Område Feilmeldinger	Aktuelle feilmeldinger og tiltaksmeldinger vises.
11 – 14	Område Direktevalgfelt	
11	Felt [Starte spyling].	Skyllingen blir startet.
12	Felt [Rengjøring berøringsskjerm]	Berøringsskjermen låses i 30 s slik at den kan rengjøres.
13	Felt [Slå hurtiginfo av/på]	Hurtiginfo slås på eller av.

Nr.	Funksjon	Forklaring
14	Felt [Slå av]	Kaffemaskinen slås av.

5.3.3 Innlogging / utlogging

Hvis servicemenyen lukkes, blir gjeldende innlogget profil beholdt. Den innloggede profilen blir logget ut etter at feltet [Utlogging] ble aktivert, eller etter omstart.

Figur: Felt [Innlogging]

Feltet [Innlogging] åpner vinduet "Profiler". Så snart en bruker er logget inn, endres feltet til feltet [Utlogging].

Figur: Vindu "Profiler"

Vinduet "Profiler" viser alle tilgjengelige profiler. (Serviceteknikeren kan justere utvalget.)

Profiler som er utstyrt med en lås, er beskyttet med PIN-kode.

Serviceteknikeren kan stille følgende profiler til disposisjon:

- Servicetekniker
- Vaktmester
- Serviceansvarlig
- Kvalitetsleder
- Maskinoperatør

Figur: Felt [Utlogging]

Feltet [Logg av] logger ut den påloggede brukeren.

Når brukeren er logget ut, endres feltet til feltet [Innlogging].

Figur: Visning "Ikke innlogget"

Eventuelle tidligere tilgjengelige tillatelser bortfaller, og "Ikke innlogget" vises i servicemenyen.

5.3.4 Innstillinger

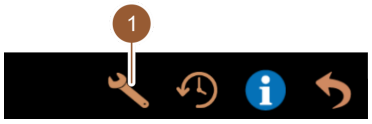

Figur: Felt [Innstillinger]

Feltet [Innstillinger] (1) åpner siden Innstillinger.

Parameterne til kaffemaskinen kan stilles inn der.

Se også kapitlet for detaljert beskrivelse.

Denne funksjonen er beskyttet med PIN-kode.

5.3.5 Drikkeutleveringsforløp

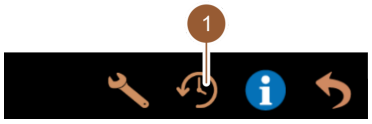

Figur: Felt [Drikkeutleveringsforløp]

Feltet [Drikkeutleveringsforløp] (1) åpner et vindu der alle drikker som allerede er tappet, er oppført på en liste.

For hver tapping vises den respektive tappevarigheten og den rene tappetiden (kaffe).

Tappetider for drikkene:

- Enkeltdrikker: 10 – 15 s
- Dobbeldrikker: 20 – 25 s

De angitte verdiene for tappetidene er veiledende. Verdiene kan variere på grunn av faktorer som malemengde, malegrad, vanntemperatur og kaffesort.

5.3.6 Systeminformasjon

Figur: Felt [Systeminformasjon]

Feltet [Systeminformasjon] (1) viser siden Systeminformasjon i et eget vindu. En QR-kode med systeminformasjon vises.

5.3.7 Tilbake

Figur: Felt [Tilbake]

Feltet [Tilbake] fører tilbake på berøringsskjermen. Innlogget profil logges da ut.

5.3.8 Rengjøring

Figur: Felt [Rengjøring]

Feltet [Rengjøring] viser rengjøringsstatusen til kaffemaskinen med en smiley:

- Grønn smiley: Kaffemaskinen trenger ikke å rengjøres.
- Rød smiley: Kaffemaskinen må rengjøres.

Denne funksjonen er beskyttet med PIN-kode (vaktmester, maskinoperatør, servicetekniker).

5.3.9 Vedlikeholdsintervaller

Figur: Felt [Vedlikeholdsintervall]

Feltet [Vedlikeholdsintervaller] viser vedlikeholdsstatusen til kaffemaskinen med en smiley:

- Grønn smiley: Kaffemaskinen trenger ikke vedlikehold.
- Rød smiley: Kaffemaskinen må vedlikeholdes.

Denne funksjonen er beskyttet med PIN-kode (vaktmester, maskinoperatør, servicetekniker).

5.3.10 Tilsetningsadministrasjon

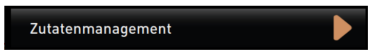

Figur: Felt [Tilsetningsadministrasjon]

Feltet [Tilsetningsadministrasjon] åpner tilsetningsadministrasjonen. I tilsetningsadministrasjonen kan du aktivere og deaktivere tilgjengelige tilsetninger, f.eks. melkesystem.

Figur: Side "Tilsetningsadministrasjon"

Aktivere og deaktivere tilsetning

1. Trykk på feltet [Tilsetningsadministrasjon].
   ✓ Siden "Tilsetningsadministrasjon" åpnes.
2. Under "Handling" trykker du på [På/Av]-feltet i linjen til ønsket tilsetning.
   ✓ Tilsetningen aktiveres eller deaktiveres.
3. Trykk på feltet for å gå tilbake til servicemenyen.

5.3.11 Område Feilmeldinger

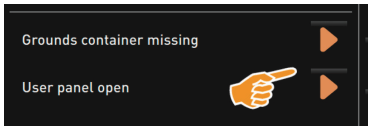

Figur: Område Feilmeldinger

I området Feilmeldinger rapporteres aktuelle feil på kaffemaskinen. Med feltet kan du begynne direkte med utbedring av feil.

Serviceteknikeren har tilgang til en oversikt over feilmeldinger i hovedmenyen ""Info" – "Feilstatistikk"".

5.3.12 Område Direktevalg

Figur: Område Direktevalg

Feltet [Start spyling] (1) starter skyllingen av kaffemaskinen.

Se kapitlet ""Rengjøring" – "Skylleintervaller"".

Feltet [Rengjøring berøringsskjerm] (2) låser berøringsskjermen i 30 s.

Berøringsskjermen er ufølsom i løpet av denne tiden, og kan rengjøres.

Feltet [Slå hurtiginfo av/på] (3) slår hurtiginformasjonsvinduet på eller av i brukergrensesnittet.

Hurtiginformasjonsvinduet vises øverst til venstre når det er aktivert.

Feltet [Slå av] (4) slår av kaffemaskinen. Feltet kan brukes som et alternativ til av/på-bryteren på kaffemaskinen (bak betjeningspanelet).

Kaffemaskinen slås av, og displayet er inaktivt. Kaffemaskinen er ikke uten strøm.

5.3.13 Hurtiginfo

Figur: Visning "Hurtiginfo"

Visningen "Hurtiginfo" informerer om kokertemperaturer, varmtvann kaffe (C), varmtvann te (T) og brukt minne (M).

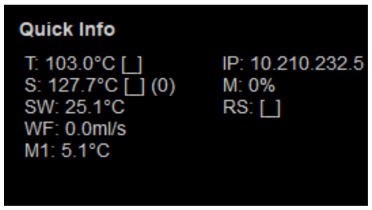

Figur: Vindu "Hurtiginfo"

- "T" informerer om varmtvannstemperaturen for te.
- "S" informerer om damptemperaturen.
- "SW" informerer om avløpsvanntemperaturen.
- "M" informerer om hvor mye arbeidsminne som er i bruk.

Vinduet "Hurtiginfo" inneholder et ekstra tekstvindu som viser aktuelle statusmeldinger slik som f.eks. forbindelseskontroll ved aktivert telemetri.

5.4 Kontroller før maskinen slås på

MERK

Materielle skader på grunn av lukket vanntilførsel!

Kaffemaskinen kan bli ødelagt hvis vannpumpen går tørr.

► Før kaffemaskinen slås på må du kontrollere at hovedvannventilen (vannkran) til vanntilførselen er åpen.

► Med fast vanntilkobling: Forsikre deg om at hovedvannventilen er åpen.
► For intern eller ekstern vanntank: Forsikre deg om at tanken er fylt med ferskt vann.
► For standard avløpsvannutløp: Kontroller at avløpsvannslangen er riktig lagt.
► For ekstern avløpsvanntank: Forsikre deg om at avløpsvanntanken er tilkoblet.

- ▶ Pass på at bønne- og pulverbeholderne er fylt.
- ▶ Forsikre deg om at grutbeholderen er tom og riktig satt inn.
- ▶ Kontroller at kaffemaskinen er koblet til det lokale strømnettet i henhold til nasjonale og lokale sikkerhetsforskrifter.

5.5 Åpne og lukke betjeningspanelet

FORSIKTIG

Klemfare pga. at betjeningspanelet faller ned!

Egenvekten gjør at betjeningspanelet kan falle ned.
▶ Hold betjeningspanelet og før det opp eller ned på en kontrollert måte til det klikker på plass.

5.5.1 Åpne betjeningspanel

Når betjeningspanelet er låst opp, låses også låsen på pulverbeholderen opp.

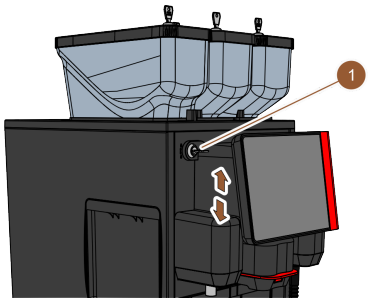

Figur: Åpne betjeningspanel

1. Åpne låseinnretningen med nøkkelen (1).
   ✓ Låsen er åpnet når den er i horisontal stilling.
2. Lås opp betjeningspanelet ved å dra kraftig i det.
   ✓ Betjeningspanelet er opplåst.
3. Skyv betjeningspanelet nedenfra helt opp med begge hender.
   ✓ Betjeningspanelet holdes automatisk i øvre stilling.
   ✓ Betjeningselementene bak betjeningspanelet er tilgjengelige.

5.5.2 Lukke betjeningspanel

Låseinnretningen til betjeningspanelet kan bare lukkes når låseinnretningene til bønne- og pulverbeholderne er lukket.

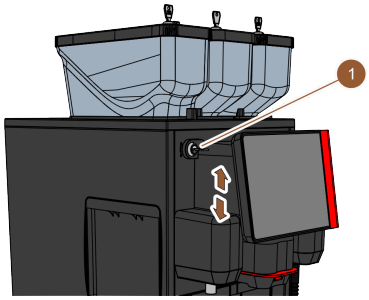

Figur: Lukke betjeningspanel

1. Skyv det åpne betjeningspanelet nedover til det stopper med begge hender uten å bruke makt.
2. La betjeningspanelet gå i lås ved å trykke det lett inn fra overkanten.
   ✓ Betjeningspanelet er lukket.
3. Forsikre deg om at låseinnretningene på bønne- og pulverbeholderne er lukket.
4. Lukk låseinnretningen med nøkkelen (1).
   ✓ Låseinnretningen er lukket når den er i vertikal stilling.
   ✓ Betjeningspanelet er låst.

5.6 Slå på

5.6.1 Slik slås kaffemaskinen på

FORSIKTIG

Risiko for infeksjon på grunn av forurenset melk!

Forurenset melkepumpe kan føre til helseproblemer.
- ► Etter installasjon, igangsetting eller ny igangsetting skal det alltid utføres en rengjøring.
- ► Det skjermstyrte rengjøringsprogrammet utføres før man tapper drikke for første gang.

Se kapitlet ""Rengjøring" – "Daglig rengjøring av kaffemaskinen" – "Skjermstyrt rengjøringsprogram"".

Når kaffemaskinen slås på første gang, skjer en displayført innstilling av maskinkonfigurasjonene samt maskinvarekalibrering automatisk.

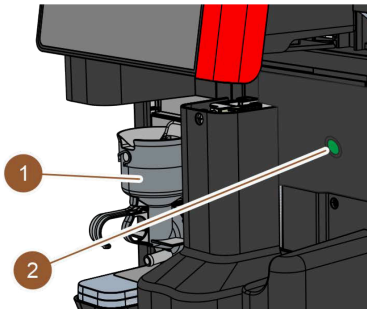

Figur: På/av-knappen til kaffemaskinen

1. Kontroller nettilkoblingen til kaffemaskinen.
2. Åpne betjeningspanelet.
   Se kapitlet ""Betjening" – "Betjeningspanel" – "Åpne betjeningspanel"".
3. Trykk kort på på/av-knappen til kaffemaskinen (2).
   - ✓ Kaffemaskinen starter.
   - ✓ Brukergrensesnittet i berøringsskjermen vises, oppvarmingen begynner.

   Kaffemaskinen er klar til bruk når nødvendig temperatur er nådd.
4. Lukk betjeningspanelet.
   Se kapitlet ""Betjening" – "Betjeningspanel" – "Lukk betjeningspanel"".

5.6.2 Slå på tilleggskjøleenhet

Figur: Slå på og stille inn tilleggskjøleenhet

1. Åpne døren.
2. Sett vippebryteren (4) i stilling "I".
3. Trykk og hold knapp (1) i 3 s.
   - ✓ Kjøleenheten er på.
   - ✓ Displayet viser aktuell innvendig temperatur.

Variant: Modus standby
1. Trykk og hold knapp (1) i 3 s.
   - ✓ Kjøleenheten går over til standby-modus.

Variant: Temperaturinnstilling
1. Trykk og hold knapp (2) i 3 s.
2. Still temperaturen 3–5 °C høyere (med knappen (1)) eller lavere (med knappen (3)).
3. Bekreft innstillingen med knapp (2).
   - ✓ Kjøleenheten går over til driftsmodus.
   - ✓ Displayet viser aktuell innvendig temperatur.

Du finner detaljerte opplysninger om dette tilleggsapparatet i den separate beskrivelsen "SKYE tilleggs-apparater".

5.6.3 Slå på diskkjøleenhet

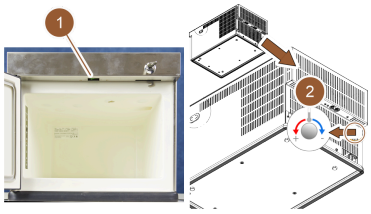

Figur: Slå på og stille inn diskkjøleenheten

1. Åpne døren.
2. Sett vippebryteren (1) i stilling "I".
3. Sett termostaten på baksiden i midtre posisjon (2).
   ✓ Diskjøleenheten er slått på.

Du finner detaljerte opplysninger om dette tilleggsapparatet i den separate beskrivelsen "SKYE tilleggs-apparater".

5.6.4 Slå på Cup &Cool koppvarmer

FORSIKTIG

Forbrenningsfare på grunn av varm overflate!

Koppholderen blir varm og kan føre til forbrenninger.
► Slå av koppholderen på forhånd for rengjøring, og vent til overflatene er avkjølt.

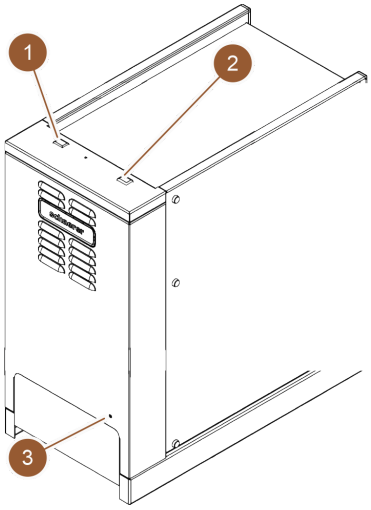

Figur: Slå på og justere Cup & Cool

1. Sett vippebryteren (1) i stilling "I".
2. Tilpass termostaten på baksiden (3) ved behov.
   ✓ Kjøleenheten er på.
3. Sett vippebryteren (2) i stilling "I".
   ✓ Koppholderen er slått på.

Du finner detaljerte opplysninger om dette tilleggsapparatet i den separate beskrivelsen "SKYE tilleggs-apparater".

5.7 Oppfylling og tilkobling

Når du fyller på, velger du maksimal påfyllingsmengde slik at innholdet ikke berører beholderlokket.

5.7.1 Fylle bønnebeholderne

FORSIKTIG

Fare for personskade på grunn av roterende kvernskiver!

Det er fare for kutt på grunn av roterende kvernskiver i kvernen.
► Grip aldri inn i bønnebeholderen når kaffemaskinen er påslått.

MERK

Materielle skader på grunn av tilstopping/blokkering!

Påfylling av fremmedlegemer kan føre til at kvernen blir tilstoppet, og at maleverket blir ødelagt!
► Det må aldri fylles på annet enn kaffebønner i bønnebeholderen.

Når du fyller på, velger du maksimal påfyllingsmengde slik at innholdet ikke berører beholderlokket.

Figur: Bønnebeholder med maks. påfyllingsmengde

1. Variant med låsing av bønnebeholderen: Åpne låsen på bønnebeholderen med nøkkelen.
2. Ta av lokket på bønnebeholderen.
3. Fylle bønnebeholderen.

   MERK Overhold maksimalt påfyllingsmengde.
4. Lukk bønnebeholderen med lokket.
5. Variant med låsing av bønnebeholderen: Lås låsen på bønnebeholderen med nøkkelen.

   ✓ Bønnebeholderen er fylt og låst.

5.7.2 Fylle på vann

Figur: Ekstern drikkevannstank

Variant: Ekstern drikkevannstank

1. Skru av lokket på den eksterne vanntanken.
2. Forsikre deg om at den eksterne vanntanken og lokket er rent.
3. Fyll den eksterne vanntanken hver dag med friskt vann. Overhold maksimalt påfyllingsmengde.
4. Lukk den eksterne vanntanken med lokket.

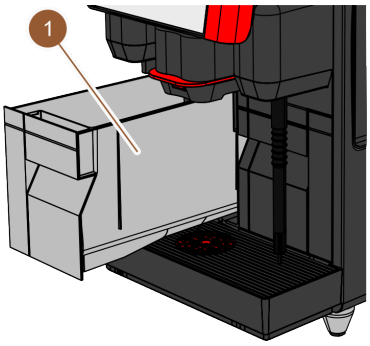

Figur: Innvendig vanntank

Variant: Innvendig vanntank

1. Fjern den interne vanntanken (1) fra kaffemaskinen.
2. Forsikre deg om at den interne vanntanken er ren.
3. Fyll den interne vanntanken hver dag med friskt vann. Overhold maksimalt påfyllingsmengde.
4. Sett inn intern vanntank.
5. Lukk lokket foran på kaffemaskinen.

5.7.3 Fylle pulverbeholderen

ADVARSEL

Klemfare på grunn av roterende doseringssnekker!

Doseringssnekkene i pulverbeholderne roterer. Det er klemfare hvis du griper inn i dem.
► Du skal aldri gripe inn i pulverbeholderen når apparatet er slått på.

MERK

Materielle skader på grunn av tilstopping!

Det er fare for tilstopping ved påfylling av ikke tillatt automatpulver.
► Du må aldri fylle på med annet enn pulver for automatisk drift i pulverbeholderen.

Når du fyller på, velger du maksimal påfyllingsmengde slik at innholdet ikke berører beholderlokket.

Figur: Pulverbeholder med maks. påfyllingsmengde.

1. Variant med låsing av pulverbeholderen: Åpne låsen på pulverbeholderen med nøkkelen.
2. Ta lokket av pulverbeholderen.
3. Fyll pulverbeholderen med sjoko- eller toppingpulver.

   MERK Overhold maksimalt påfyllingsmengde.
4. Lukk pulverbeholderen med lokket.
5. Variant med låsing av pulverbeholderen: Lås låsen på pulverbeholderen med nøkkelen.

   ✓ Pulverbeholderen er fylt og låst.

5.7.4 Fylle melkesystemet PureFoam™

FORSIKTIG

Risiko for infeksjon på grunn av forurenset melk!

Forurenset melkepumpe kan føre til helseproblemer.
► Etter installasjon, igangsetting eller ny igangsetting skal det alltid utføres en rengjøring.
► Det skjermstyrte rengjøringsprogrammet utføres før man tapper drikke for første gang.

Tilleggskjøleenhet

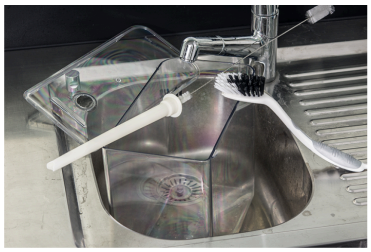

Figur: Etterfylle kjøleenhet

1. Åpne døren på kjøleenheten.
2. Fjern adapteren på melkeslangen fra lokket på melkebeholderen.
3. Trekk ut melkebeholderen og fjern lokket.
4. Skyll melkebeholder, stigerør og lokk med rent vann.
5. Fyll melkebeholderen. Overhold maksimal påfyllingsmengde på 10 l.
6. Lukk melkebeholderen med lokket, og skyv den tilbake inn i kjøleenheten.
7. Stikk adapteren til melkeslangen inn i melkebeholderlokket.
8. Lukk døren til kjøleenheten.

Cup & Cool, diskkjøleenhet

MERK

Materielle skader forårsaket av for varm melk!

Kjøleenheten til Cup & Cool kan ikke kjøle av for varm melk.
► Bruk alltid forhåndsavkjølt mel på 3–5 °C for å etterfylle melk.

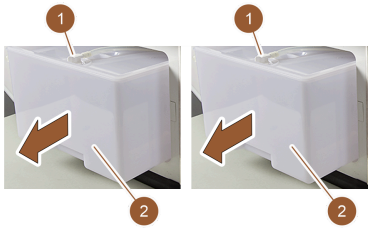

Figur: Etterfyll melk (v.: Cup & Cool, h.: diskkjøleenhet)

1. Åpne døren på kjøleenheten.
2. Ta adapteren til melkeslangen (1) ut av melkebeholderlokket.
3. Trekk ut melkebeholderen (2) og fjern lokket.
4. Skyll melkebeholder, lokk og stigerør med rent vann.
5. Fyll melkebeholderen. Overhold maksimalt påfyllingsmengde:
   - ► Cup & Cool = maks. 4 l
   - ► Diskkjøleenhet = maks. 9,5 l
6. Lukk melkebeholderen med lokket, og skyv den tilbake inn i kjøleenheten.
7. Stikk adapteren til melkeslangen inn i melkebeholderlokket.
8. Lukk døren til kjøleenheten.

5.8 Drikkevalg

Begrenset utvalg av drikker

Kaffemaskiner med ekstern vanntank har begrenset utvalg av drikke. Tapping av kjølige drikker er ikke mulig med ekstern vanntank!

Pulverdrikker tappes **alltid** varmt med ekstern vanntank.

Kansellering av utvalg av drikker etter inaktivitet

Valg av drikke kan avbrytes automatisk etter inaktivitet på 5–40 sek. Brukergrensesnittet vises så du kan velge drikke på nytt. Serviceteknikeren kan tilpasse perioden i innstillingene "Konfigurasjon" – "Driftsmodus" – "Tilbakestille valg time-out".

5.8.1 Velg drikk

Figur: Velg gruppe

Tilleggsutstyr: Velg gruppe

Hvis gruppevalget er aktivert i servicemenyen, må først en gruppe velges for å komme til menykortet med drinkene.

► Trykk på ønsket drikkegruppe.

✓ Menykortet med drikkefeltene for den valgte drikkegruppen vises.

I Personalmodus kan du veksle til de forskjellige gruppene via fanen (hvis gruppevalget er aktivert i servicemenyen).

Figur: Foreta et forhåndsvalg

Tilleggsutstyr: Forhåndsvalg av drikkealternativer

Forutsetning: Kaffemaskinen er klar til bruk.

Forhåndsvalg av drikkealternativer via sidefeltet er bare mulig i personalmodus.

► Trykk på feltet [Forhåndsvalg dobbeldrikk] (2), [Forhåndsvalg koffeinfri kaffe] (3) eller [Forhåndsvalg Barista] (4).

✓ Drikker som ikke samsvarer med forhåndsvalget, vises nedtonet og er inaktive.

Figur: Velg drikk

Navigere til menykort

► Bruk feltet [< / ->] (2) for å bla gjennom menykortene til ønsket drikkefelt er synlig.

✓ Menykortet med ønsket drikkefelt vises.

Velg drikk

► Trykk på ønsket drikke (1).

✓ Hvis den valgte drikken kan endres (3), åpnes siden "Drikkemodifikasjon".

✓ Hvis den valgte drikken ikke kan endres (4), åpnes siden "Tapp drikke".

5.8.2 Modifisere drikke (tilleggsutstyr)

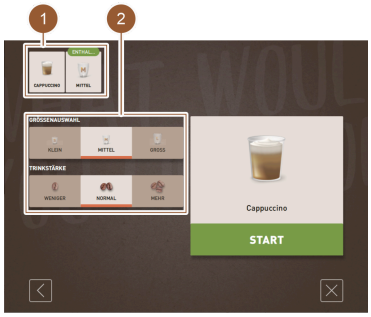

Figur: Modifiser drikk

Tilleggsutstyr: Drikkemodifikasjon

Forutsetning: Sist valgte drikkefelt inneholdt symbolet .

► Trykk på ønsket modifikasjon (2).

✓ Den valgte modifikasjonen blir aktiv.

✓ De inkluderte modifikasjonene vises oppe (1).

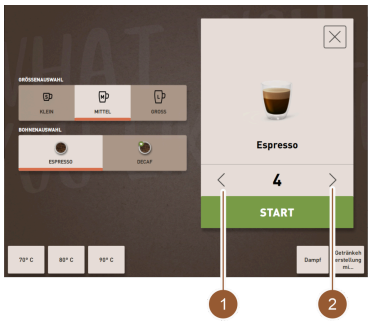

Figur: Velg antall drikker

Tilleggsutstyr: Flergangstapping

Drikker som allerede er valgt, kan serveres flere ganger.

Forutsetning: Flergangstappingen er aktivert i driftsmodus.

► Angi flergangstapping med feltene [<] [>] (1, 2).

✓ Drikketappingen gjentas maksimalt 9 ganger.

5.8.3 Tapp drikke

Figur: Bekreft valg

Bekreft valg

Forutsetning: Drikken er ferdig modifisert og klar til å tappes.

► Trykk på feltet [START] (1).

✓ Meldingen "Sett inn begeret", og trykk på "Start" vises.

Figur: Plasser beger

Plassere drikkeutløpet

► **Lav stilling for f.eks. Espresso:** Før utløpet for drikker til koppen eller begeret.

► **Høy posisjon for f.eks. Latte Macchiato:** Skyv utløpet for drikker helt opp.

► Før utløpet for drikker til koppen eller begeret.

Plasser beger

Forutsetninger:

Funksjonen "Plasser beger" er aktivert i driftsmodus.

Animasjonen "Plasser beger" vises i brukergrensesnittet.

► Sett koppen under utløpet for drikker.

Starte tapping

► Trykk på feltet [START] (1).

✓ Drikketappingen starter.

Figur: Tilsett malt kaffe

Tilleggsutstyr: Kaffedrikker med manuell påfyllingsåpning

Forutsetning: Meldingen om å fylle på malt kaffe vises.

1. Åpne lokket (2) på den manuelle påfyllingsåpningen.
2. Fyll på én porsjon malt kaffe med måleskjeen (1, se leveringsomfang) gjennom den manuelle påfyllingsåpningen.
3. Bekreft påfyllingen av malt kaffe ved å trykke på feltet [OK] (3) på berøringsskjermen.

✓ Drikketappingen starter.

Figur: Vise fremdrift

Vise fremdrift

✓ Fremdriften (1) vises som grønn søyle i en 180°-halvsirkel.

Fremdriftsindikatoren kan aktiveres i driftsmodus.

Figur: Start på nytt

Ferdigmelding

Forutsetninger:

Funksjonen "Vis drikke ferdig" er aktivert i driftsmodus.

Drikken er ferdig tappet.

► Lukk meldingen med feltet [START PÅ NYTT] (1).

Meldingen forsvinner automatisk etter et definert tidsrom.

✓ Siden "Drikkevalg" vises.

► Fjern begeret fra dryppskålen.

5.9 Tømming

5.9.1 Tøm grutbeholderen

Standard grutbeholder: *Grutbeholderen har kapasitet til ca. 60 – 70 kaffekaker. Berøringsskjermen gir melding om at grutbeholderen må tømmes etter nådd antall.*

MERK

Materielle skader på grunn av mulig overfylling (diskgrutbeholder)!

Diskgrutbeholderen blir ikke overvåket. Det er fare for overfylling. Det er ikke mulig å velge drikke når grutbeholderen tømmes, heller ikke ved bruk av diskgrutbeholder.

► Kontroller grutbeholderen oftere, avhengig av bruken av maskinen.

► Forsikre deg om at det ikke er mulig å tappe drikke mens du tømmer disk-grutbeholderen.

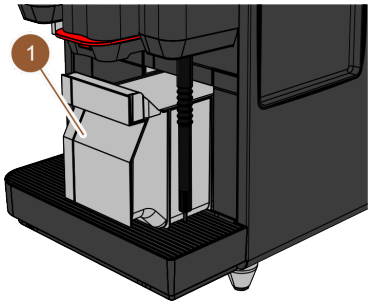

1. Skyv utløpet for drikker opp til stopp.
   - ► **Standard grutbeholder**: Trekk grutbeholderen (1) forover og ut av maskinen.
   - ► **Diskgrutbeholder**: Trekk grutbeholderen forover og halvveis ut av kaffemaskinen.

   ✓ Dette hindrer utilsiktet tapping av drikke.

   ✓ Meldingen "Grutbeholder tatt ut" vises på skjermen.
2. Tøm og rengjør grutbeholderen.
3. Tørk grutbeholderen og skyv den helt inn i kaffemaskinen.

   ✓ Kaffemaskinen er klar til bruk.

5.9.2 Tøm den eksterne avløpsvanntanken.

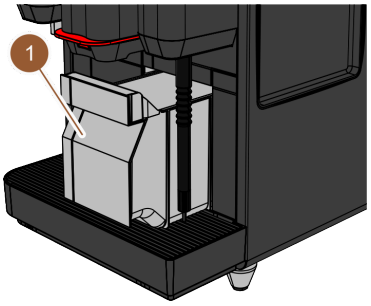

Figur: Trekk grutbeholderen forover.

Før du fjerner avløpsvanntanken, må du påse at det ikke er mulig å tappe drikke.

1. Skyv utløpet for drikker opp til stopp.
2. Trekk grutbeholderen (1) forover og ut av kaffemaskinen og tøm den.
   ✓ Meldingen "Grutbeholder tatt ut" vises på skjermen.
3. Ta lokket med avløpsvannslangen ut av den eksterne avløpsvanntanken.
4. Tøm avløpsvanntanken.
5. Rengjør avløpsvanntanken grundig med rengjøringsmiddel og skyll med rent vann.

Figur: Ekstern avløpsvanntank

6. Kontroller om flottøren til nivåovervåkningen fungerer.
7. Før lokket med avløpsvannslangen inn i avløpsvanntanken igjen.
8. Sett grutbeholderen inn i kaffemaskinen.
   ✓ Kaffemaskinen er klar til å tappe drikker.

5.10 Slå av

5.10.1 Sette kaffemaskinen i standby-modus

FARE

Livsfare på grunn av elektrisk støt!

Det står strøm på kaffemaskinen når den står i standby-modus.
- ► Ikke fjern panelene på kaffemaskinen.
- ► Koble alltid kaffemaskinen fra strømnettet før du utfører reparasjoner på den.

Anbefaling: Lukk hovedkranen på slutten av dagen.

Figur: Område Direktevalg

Rengjøring før du slår av

1. I servicemenyen trykker du på feltet [Starte starte spyling] (1) hvis det ikke allerede er utført.
   ✓ Rengjøring utføres.
2. Slå av kaffemaskinen i rengjøringsprogrammet.
3. Utfør om nødvendig ytterligere rengjøringer.
   Se kapitlet ""Rengjøring"" for detaljert informasjon.
4. Tilleggsutstyr: Tøm og rengjør vanntanken.

Slå av via berøringsskjermen

► I servicemenyen trykker du på feltet [Slå av] (4).
   ✓ Kaffemaskinen slås av.
   ✓ Skjermen blir mørk.
   ✓ Kaffemaskinen er i standby-modus.

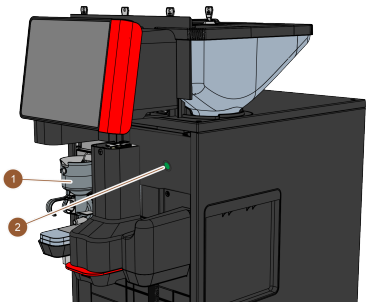

Figur: På/av-knappen til kaffemaskinen

Slå av via av/på-bryteren til kaffemaskinen

1. Åpne betjeningspanelet.
   Se kapitlet ""Betjening" – "Åpne betjeningspanel"".
2. Trykk på på/av-knappen til kaffemaskinen (2) i 4 s.
   ✓ Kaffemaskinen slås av.
   ✓ Skjermen blir mørk.
   ✓ Kaffemaskinen er i standby-modus.
3. Lukk betjeningspanelet.
   Se kapitlet ""Betjening" – "Lukk betjeningspanel"".

5.10.2 Lengre stillstandstider (fra 1 uke)

Ved lengre nedetid ta kaffemaskinen og tilleggsapparatene ut av drift.

1. Sett kaffemaskinen i standby-modus.
   Se kapitlet ""Betjening – "Slå av" – "Sette kaffemaskinen i standby-modus"".
2. Koble fra strømtilførselen. For å gjøre dette trekk ut nettstøpslet eller slå hovedbryteren som er montert på installasjonssiden.
   ✓ Kaffemaskinen er strømløs.

MERK

Materielle skader forårsaket av frosset vann!

Kokeren kan ta skade hvis den blir utsatt for frost.

► Hvis kaffemaskinen utsettes for temperaturer under frysepunktet, må du tømme kokeren på forhånd.

► Kontakt servicepartneren.

5.10.3 Slå av tilleggsapparater

FORSIKTIG

Materielle skader og helseproblemer forårsaket av tilsmussing!

Tilleggsapparater som ikke rengjøres, kan føre til tekniske feil og helseproblemer når de slås på igjen.

- ► Før melkeførende tilleggsapparater slås av, rengjør du kaffemaskinen.
- ► Hvis det er lenge til tilleggsapparatene skal brukes, koble kaffemaskinen fra strømmen.
- ► Tilbehørsdeler som melkebeholdere, lokk og adaptere må oppbevares rent og tørt.

1. Tøm melkebeholdere i melkeførende tilleggsapparater.
2. Utfør daglig rengjøring av kaffemaskinen.
3. Rengjør tilbehørsdeler som melkebeholdere, lokk og adaptere i en oppvaskmaskin, eller skyll dem manuelt i rent vann.
4. Slå av tilleggsapparatet med hovedbryteren på apparatet.
   Se også kapitlet ""Betjening" – "Betjeningselementene til tilleggsapparatene"".
5. Oppbevar tilbehørsdeler rent og tørt.
6. Koble fra strømforsyningen ved å trekke ut nettstøpslet.
   - ✓ Tilleggsapparatet er strømløst.
   - ✓ Tilleggsapparatet kan lagres i en lengre periode.

6 Rengjøring

6.1 Rengjøringsforskrifter og -betingelser

6.1.1 Rengjøringsmiddel

ADVARSEL

Fare for forgiftning med rengjøringsmidler!

Rengjøringsmiddel kan føre til forgiftninger hvis de ikke brukes riktig.

- ▶ Bruk kun rengjøringsmidler som er anbefalt av Schaerer.
- ▶ Oppbevar rengjøringsmidler utilgjengelig for barn.
- ▶ Ikke berør rengjøringsmidler med bare hender, og de må ikke inntas.
- ▶ Tilsett aldri rengjøringsmidlet i melkebeholderen, bruk alltid den blå rengjøringsbeholderen.
- ▶ Før rengjøringsmidlet tas i bruk, må informasjonen på emballasjen samt sikkerhetsdatabladet leses nøye. Hvis det ikke finnes noe sikkerhetsdatablad, må du be om å få det av distributøren.

MERK

Materielle skader forårsaket av feil rengjøringsmidler!

Kaffemaskinen kan bli skadet ved bruk av feil rengjøringsmidler.

- ▶ Til daglig og ukentlig rengjøring må det kun brukes rengjøringsmidler som er anbefalt av Schaerer AG.

Rensetablett for kaffesystemet

Betegnelse	Coffeepure tabletter
Bruksformål	Rengjøring av kaffesystemet
Rengjøringsformål	Løsne fettrestene i kaffesystemet
Bruksintervall	1 gang daglig
Bruk	Melding om å legge inn en tablett under den skjermstyrte rengjøringen

Rengjøringspulver for melkesystemet

Betegnelse	Milkpure powder
Bruksformål	Rengjøring melkesystem
Rengjøringsformål	Fjerne melkefett og bakterier i melkesystemet
Bruksintervall	1 gang daglig Oppdeling av rengjøringsposen: • 4x Alkaline = grønn = Cleaner 1 • 1x Acid = rød = Cleaner 2 *For daglig rengjøring utfør fire intervaller med "Cleaner 1" og et femte intervall med "Cleaner 2".*
Bruk	Oppfordring om å tilsette rengjøringspulveret under den skjermstyrte rengjøringen

Etterbestilling av rengjøringsmidler

Betegnelse	Sett for etterbestilling
Bruksformål	Rengjøring av kaffe- og melkesystem
Artikkelnummer	075350
Innhold	• En pakke med rensetabletter for kaffesystemet "Coffeepure tabs" • To pakker rengjøringspulver for melkesystemet "Milkpure powder"
Mengde	Rengjøringsmiddel for 100 daglige rengjøringer: • 100x rensetablett • 80x rengjøringspulver Cleaner 1 (grønn) • 20x rengjøringspulver Cleaner 2 (rød)

6.1.2 HACCP-rengjøringskonseptet

ADVARSEL

Risiko for infeksjon av bakterier!

Ved ikke forskriftsmessig stell og rengjøring av kaffemaskinen utgjør tapping av drikker en fare med tanke på næringsmiddelhygiene.

- ▶ Bruk beskyttelseshansker under rengjøringen.
- ▶ Vask hendene grundig før og etter rengjøringen.
- ▶ Rengjør kaffemaskinen daglig.
- ▶ Rengjør melkebeholderen før hver oppfylling og etter at tappingen er avsluttet.
- ▶ Tilsett aldri rengjøringsmidlet i melkebeholderen, bruk alltid den blå rengjøringsbeholderen.
- ▶ Ha aldri rengjøringsmiddel i vanntanken (intern/ekstern).
- ▶ Bland aldri vaskemidler.
- ▶ Oppbevar rengjøringsmiddel atskilt fra kaffe, melk og automatpulver.
- ▶ Ikke bruk skuremiddel, børster eller rengjøringsutstyr av metall.
- ▶ Deler som kommer i berøring med drikke, må ikke berøres lenger etter rengjøringen.
- ▶ Følg og overhold dose- og sikkerhetsanvisningene på rengjøringsmiddelet.

HACCP: Fareanalyse og kritiske kontrollpunkter

HACCP-rengjøringskonseptet er ment å garantere næringsmidler. Farer forbundet med bearbeidelsesprosessen av næringsmidler, eller som kommer fra ferdige produkter, tas hensyn til og risikoen vurderes. Risikoene reduseres ved hjelp av egnede tiltak.

Ved forskriftsmessig installasjon, vedlikehold, pleie og rengjøring oppfyller Schaerer AG-kaffemaskinene HACCP-kravene.

6.1.3 Rengjøringstrinn

Følgende rengjøringstrinn er mulig:

- Ingen
- Oppfordring
- Tvang

Rengjøringstrinnet til en rengjøring kan bare justeres av serviceteknikeren. Det kan stå informasjon her.

Variant: Ingen

Det informeres ikke om forestående rengjøringer. Dette betyr at verken feltet [Servicemeny] med fargemerking eller feltet [Rengjøring] (i servicemenyen) med en rød smiley indikerer en forestående rengjøring. Rengjøringen må startes manuelt i servicemenyen.

Variant: Oppfordring

Det informeres om forestående rengjøringer. I feltet [Servicemeny] vises en fargemerking (oransje) når en rengjøring forestår. Tiden til neste forestående rengjøring vises i timer i servicemenyen. Feltet [Rengjøring] i servicemenyen informerer når en rengjøring forestår med en rød smiley.

Variant: Tvang

Det informeres om forestående rengjøringer. I feltet [Servicemeny] vises en fargemerking (rød) når det skal rengjøres. Tiden til neste forestående rengjøring vises i timer i servicemenyen. Feltet [Rengjøring] i servicemenyen informerer når en rengjøring forestår med en rød smiley.

Hvis rengjøringen ikke utføres i det konfigurerte tidsvinduet (se tidsvindu (D) i illustrasjonen "Tidsvindu for rengjøringer"), er det nødvendig med tvungen rengjøring. Inntil den obligatoriske rengjøringen er utført, kan kaffemaskinen ikke lenger tappe flere drikker.

Tidsvindu for rengjøring

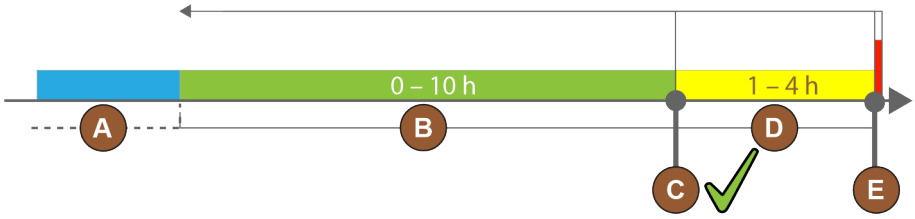

Figur: Tidsvindu før rengjøringer

Pos.	Tidsvindu	Forklaring
A	Rengjøringer som er utført i dette tidsvinduet, blir ignorert.	Den neste rengjøringsoppfordringen blir uforandret etter en rengjøring.
B	Rengjøringer som er utført i dette tidsvinduet, er for tidlige. Disse rengjøringene blir likevel registrert som utført.	Den neste rengjøringsoppfordringer tilbakestilles etter en rengjøring. Den neste ventende rengjøringen i rengjøringsplanen vises i [h] i servicemenyen.
C	Tid for optimal start av en rengjøring (i henhold til tidsplanen)	Tiden som gjenstår til det optimale starttidspunktet, vises i servicemenyen.
D	Tidsvindu for en optimal rengjøring i tidsplanen.	Den neste rengjøringsoppfordringer tilbakestilles etter en rengjøring.
E	Tidspunkt for obligatorisk rengjøring Rengjøringer som ikke er utført, kan fra dette tidspunktet ikke utsettes lenger.	På skjermen vises det at det ikke er mulig å tappe drikker. Kaffemaskinen er ikke klar til bruk. Det er nødvendig å utføre rengjøring.

6.2 Rengjøringsintervaller

Følgende avsnitt beskriver rengjøringsintervallene som kreves for optimal og problemfri drift. Hvis økt tilsmussing oppdages under regelmessige kontroller, er det viktig å forkorte de nødvendige rengjøringsintervallene i henhold til de faktiske forurensningsfenomenene.

Automatisk rengjøring	
Hver gang kaffemaskinen slås av og på	Automatisk inn-/ utkoblingsskylling
Hvert 1. – 240. minutt (avhengig av konfigurasjon)	Konfigurerte automatiske skyllinger

Skjermstyrte rengjøringsprogrammer*	
Avhengig av innstilt rengjø-ringsplan	Rengjør melkesystemet
	Rengjør kaffesystemet
	Rengjør pulversystemet

Manuelle rengjøringsaktiviteter	
Daglig	Tøm og rengjør grutbeholderen
	Rengjøre bryggerom
	Dryppskål og drypprist
	Rengjøring av melkebeholder
	Rengjøring av tilleggsapparater
	Rengjøre berøringsskjermen
	Rengjør ekstern vanntank
	Rengjør intern vanntank
	Rengjør ekstern avløpsvanntank
Ukentlig	Rengjøring av bønnebeholder
Ved behov	Skylle pulverbeholder
	Rengjør kaffemaskinen utvendig
	Utløs manuell skylling

Forklaring av rengjøringsintervaller	
Daglig	Minst én gang daglig, oftere ved behov.
Ukentlig	Minst én gang i uken, oftere ved behov.
Ved behov	Hvis tilsmussing er til stede.

* Skjermstyrte rengjøringsprogrammer utføres avhengig av innstilt rengjøringsplan. I tillegg kan de utføres manuelt når som helst via "Tilleggsrengjøring".

6.3 Automatiske rengjøringer

FORSIKTIG

Forbrenningsfare pga. varmt vann!

Ved skyllingen av maskinen vil det renne varmt vann ut av utløpet for drikker. En automatisk maskinspyling vises av en melding på displayet. Den funksjonelle belysningen lyser rødt.

- ▶ Ikke hold hendene under drikkeutløpet under maskinskylling.
- ▶ Rett den valgfrie dampstaven ned i dryppskålen.
- ▶ Konfigurerte skyllinger startes automatisk. Drikkeutløpet skal derfor alltid være uhindret.

6.3.1 Automatiske inn-/ utkoblingsskyllinger

Den automatiske inn- eller utkoblingsskyllingen er standard og kan ikke kobles ut.

Følgende systemer spyles automatisk etter at du slår på maskinen, eller før du slår av kaffemaskinen (hvis utstyrt):

- Kaffesystem
- Melkesystem
- Pulversystem

6.3.2 Konfigurerte skyllinger

Med standardinnstillingene aktiveres konfigurerte skyllinger hver time.

I tillegg til av/på-skylling kan serviceteknikeren stille inn spyling for følgende systemer i servicemenyen:

- Utløpsspyling (justerbart intervall: 1 – 240 min)
- Ekstern melkeslange (justerbart intervall: 1 – 240 min)
- Internt melkesystem (justerbart intervall: 1 – 240 min)

6.4 Skjermstyrte rengjøringsprogrammer

ADVARSEL

Helsefare på grunn av tilsmussing!

Forurensing fra rengjøringsmiddel av maskinkomponenter som allerede er rengjort kan føre til helseskader.

▶ Bruk hansker ved rengjøringsprogrammet.

FORSIKTIG

Forbrenningsfare pga. varme væsker!

Det tappes ut varm væske under rengjøringsprogrammet.

▶ Under rengjøring må du ikke gripe inn under utløpet for drikker, damptappingen og det eksterne varmtvannsutløpet.

▶ Fjern dryppebrettet før du starter en rengjøring.

MERK

Materielle skader på grunn av overfylt dryppskål!

Tilsmusset avløpsvannsavløp fører til at dryppskålen renner over.

▶ Kontroller avløpsvannsavløpet i dryppskålen før rengjøringsprogrammet starter.

Skjermstyrte rengjøringsprogrammer lagres i styringen til kaffemaskinen. Hyppigheten av rengjøringsprogrammene som skal utføres, stilles inn i servicemenyen via en rengjøringsplan. Serviceteknikeren kan velge og justere rengjøringsplanen "Manuell" (f.eks. endre rengjøringstrinnet). I tillegg til rengjøringene i rengjøringsplanen, som skal utføres på det innstilte tidspunktet, kan skjermstyrte rengjøringsprogrammer utføres. For å gjøre dette trykk på feltet [Tilleggsrengjøring] i servicemenyen på siden "Rengjøring".

6.4.1 Side "Rengjøring"

Denne funksjonen er beskyttet med PIN-kode (vaktmester, maskinoperatør, servicetekniker).

Åpne siden "Rengjøring"

1. Trykk på feltet [Servicemeny].
   ✓ Servicemenyen vises.
2. I servicemenyen velger du feltet [Rengjøring].
   ✓ Siden "Rengjøring" vises.

Figur: Felt [Rengjøring]

Feltet [Rengjøring] viser rengjøringsstatusen til kaffemaskinen med en smiley:

- Grønn smiley: Kaffemaskinen trenger ikke å rengjøres.
- Rød smiley: Kaffemaskinen må rengjøres.

Figur: Side "Rengjøring"

Nr.	Funksjon	Forklaring
1	Felt [Tilbake]	Fører deg tilbake i servicemenyen.
2	Planlagt rengjøring	Feltet starter rengjøringen planlagt for den aktuelle dagen. Det er mulig å rengjøre følgende systemer: • Kaffesystem • Melkesystem • Pulversystem *En planlagt rengjøring vises hvis rengjøringstrinnet "Oppfordring" eller "Tvang" er valgt i rengjøringsplanen (kan tilpasses servicetekni-keren i servicemenyen).*

Nr.	Funksjon	Forklaring
3	Tilleggsrengjøring	Feltet starter en tilleggsrengjøring uavhengig av rengjørings-planen. Tilleggsrengjøringen utfører alltid en rengjøring av alle mulige systemer.

I tillegg til rengjøringene av systemene utføres rengjøringer av følgende komponenter skjermstyrt:

- Grutbeholder
- Maskinen innvendig
- Deksel på utløp for drikker

Rengjøring av dampkokeren (hvis den er aktivert av serviceteknikeren) utføres alltid i bakgrunnen.

6.4.2 Siden "Rengjøringsprogram"

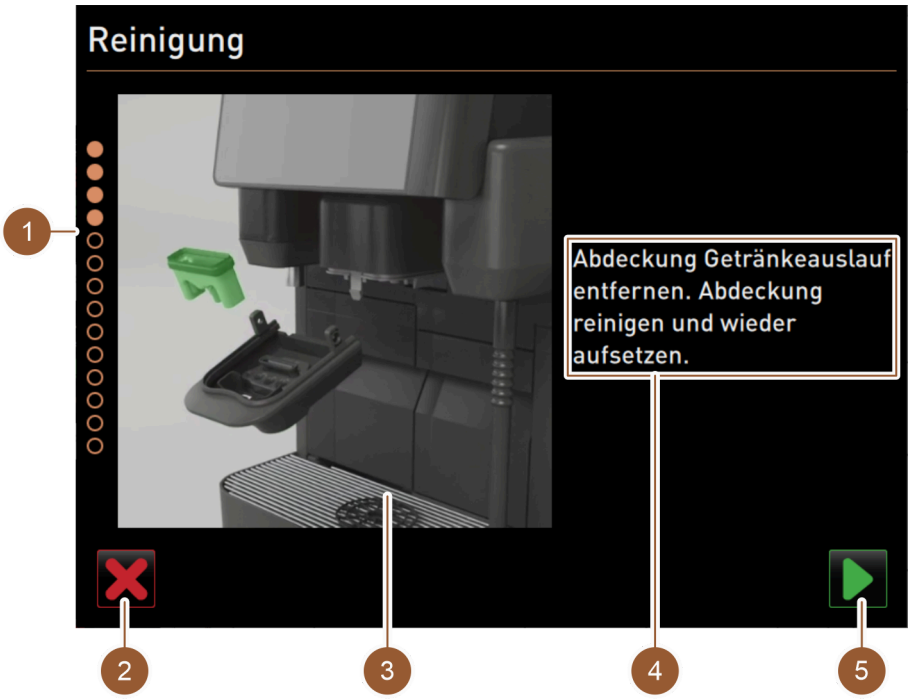

Figur: Siden "Rengjøringsprogram"

Nr.	Betegnelse	Forklaring
1	Fremdriftsindikator	I dette området vises fremdriften til rengjøringsprogrammet. Fylte sirkler indikerer at trinnene allerede er fullført. Sirkler som ikke er fylte, betyr at trinnene fortsatt må fullføres.
2	Felt [Avbryt]	Rengjøringen avbrytes. Rengjøringsprogrammet kan avbrytes når som helst. *Kaffemaskinen er ikke klar til bruk etter at man har avbrutt rengjø-ringsprogrammet.*
3	Bilde eller animasjon til den aktuelle handlingen.	I dette området vises et bilde (eller en animasjon) som støtter handlingsinstruksjonene og informasjonen (4).
4	Område Tiltaksmeldin-ger/informasjon	I dette området er handlingsinstruksjoner og informasjon om det respektive rengjøringstrinnet gitt i tekstform.

Nr.	Betegnelse	Forklaring
5	Felt [Neste]	Fører til neste trinn.

6.4.3 Nødvendige bruksgjenstander

Følgende bruksgjenstander kreves under det skjermstyrte rengjøringsprogrammet:

- 1x rensetablett (Coffeepure tabs)
- 1x rengjøringspulver (Milkpure powder)*
- Blå rengjøringsbeholder
- Vanlig oppvaskmiddel
- Vanlig rene vaskekluter
- Nøkkel for å låse betjeningspanelet
- **På kaffemaskiner med lukket dryppskål**: Oppsamlingsbeholder for gjenværende melk
- **På kaffemaskiner med lukket dryppskål**: Oppsamlingsbeholder for gjenværende sjoko- eller toppingpulver

* Kjør fire intervaller med "Cleaner 1" og et femte intervall med "Cleaner 2".

6.4.4 Start skjermstyrt rengjøring

Først startes rengjøring av grutbeholderen, maskinen innvendig og den nedre delen av utløpet for drikker. Dette etterfølges av rengjøringen av systemene (kaffe-, melke-, pulversystem) avhengig av innstillingen i rengjøringsplanen, se følgende avsnitt eller kapitler.

Rengjøringsprogrammet startes fra servicemenyen. Alle nødvendige handlinger angis på berøringsskjermen.

Figur: Felt [Servicemeny]

Åpne servicemeny

Forutsetning: En forestående rengjøring vises i feltet "Servicemeny" med en fargemarkering.

1. Trykk på feltet [Servicemeny] i brukergrensesnittet.
   ✓ Siden "Servicemeny" åpnes.

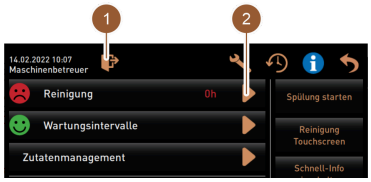

Figur: Servicemeny

Variant: PIN-beskyttet rengjøring

Forutsetning: Feltet [Rengjøring] er nå inaktivt.

2. Velg i feltet [Logg inn] (1) en profil (Vaktmester, Maskinoperatør eller Servicetekniker).
3. Angi PIN-kode når du blir bedt om det.
   ✓ Profilen er logget på.
   ✓ Feltet [Rengjøring] er aktivt.

Åpne siden "Rengjøring"

4. Trykk på feltet (2).
   ✓ Siden "Rengjøring" vises.

Figur: Side "Rengjøring"

Starte rengjøring

FORSIKTIG Fare for personskade på grunn av varm damp!

5. Rett dampstaven i dryppskålen.
6. Planlagt rengjøring: Trykk på feltet (1).
   ✓ Siden "Planlagt rengjøring" vises.
7. Tilleggsrengjøring: Trykk på feltet (2).
   ✓ Rengjøringsprogrammet (alle systemer) starter.

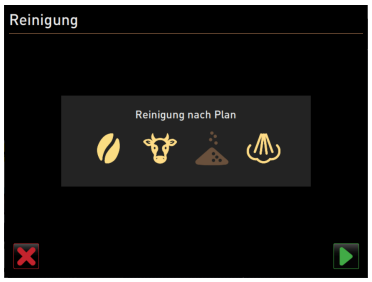

Figur: Side "Planlagt rengjøring"

Variant: Planlagt rengjøring

Systemene som i dag må rengjøres i henhold til rengjøringsplanen er uthevet (lyse). Systemene som ikke er rengjort, vises mørkt.

▶ Trykk på feltet.

✓ Rengjøringsprogrammet (systemer spesifisert i rengjøringsplanen) starter.

6.4.5 Rengjør kaffesystemet

▶ Start skjermstyrt rengjøring.

Se kapitlet "Start skjermstyrt rengjøring"

Figur: Legg inn rensetablett

Forutsetning: På siden "Planlagt rengjøring" er kaffeikonet uthevet (lyst).

1. **På kaffemaskiner med lukket dryppskål:** Sett oppsamlingsbeholderen under utløpet for drikker.
2. Hvis tilgjengelig, åpner du låseinnretningen til den manuelle påfyllingsåpningen (midterste bønnebeholder).
3. Åpne lokket på manuell påfyllingsåpning.
4. Legg en rensetablett "Coffepure tab" i åpningen på den manuelle påfyllingsåpningen (1).
5. Bekreft at rensetabletten er lagt inn med feltet.

Figur: Fremdrift for rengjøringen

✓ Det vises en melding som indikerer at det for øyeblikket ikke er noen tapping av drikker tilgjengelig.

✓ En fremdriftsindikator vises.

✓ Et advarselssymbol for "Varm væske" vises.

▶ **På kaffemaskiner med lukket dryppskål:** Ta ut, tøm og rengjør oppsamlingsbeholderen.

6.4.6 Rengjør melkesystemet

ADVARSEL

Helsefare på grunn av rengjøringsmidler!

Rester etter rengjøringsmiddel er helsefarlig. Det er fare for forgiftning.

▶ Når rengjøringen er ferdig vasker man hendene godt med vanlig såpe.

▶ Start skjermstyrt rengjøring.

Se kapitlet "Start skjermstyrt rengjøring"

Figur: Ta ut melkebeholderen

Forutsetning: På siden "Planlagt rengjøring" er kuikonet uthevet (lyst).

1. Ta ut melkebeholderen.
2. Fyll om nødvendig melk over fra melkebeholderen til en oppsamlingsbeholder.
3. Rengjør melkebeholderen, lokket og nedsenkingsrøret.
4. Bekreft rengjøringen med feltet ▶.
5. **På kaffemaskiner med lukket dryppskål**: Sett oppsamlingsbeholderen under utløpet for drikker.

Figur: Legg til rengjøringspulver

6. Hell innholdet fra en pose med "Milkpure powder" (Alkaline eller Acid) i rengjøringsbeholderen.

Kjør fire intervaller med "Cleaner 1" og et femte intervall med "Cleaner 2".

7. Bekreft tilsettingen av rengjøringspulveret med feltet ▶.

   ADVARSEL Helsefare på grunn av rengjøringsmidler!
8. Vask hendene godt med vanlig såpe.
9. Sett den blå rengjøringsbeholderen inn i kjøleenheten.
10. Stikk adapteren fra melkeslangen inn i lokket på rengjøringsbeholderen.
11. Bekreft at rengjøringsbeholderen er satt inn, og at rengjøringspulveret "Milkpure powder" er tilført, med feltet ▶.
    - ✓ Det vises en melding som indikerer at det for øyeblikket ikke er noen tapping av drikker tilgjengelig.
    - ✓ En fremdriftsindikator vises.
    - ✓ Et advarselssymbol for "Varm væske" vises.
12. **På kaffemaskiner med lukket dryppskål**: Ta ut, tøm og rengjør oppsamlingsbeholderen.

Figur: Fremdrift for rengjøringen

Figur: Ta ut rengjøringsbeholderen

13. Ta den blå rengjøringsbeholderen ut av kjøleenheten, skyll og rengjør den.
14. Trekk adapteren til melkeslangen ut av lokket på rengjøringsbeholderen og tørk av fuktig.
15. Bekreft at rengjøringsbeholderen er fjernet med feltet ▶.

Figur: Aktiver melkesystemet

16. Merk av i feltet "Ja" for meldingen "Aktiver melkesystem".
17. Bekreft valget med feltet ▶.

Figur: Sett inn melkebeholderen

18. Sett den rengjorte melkebeholderen inn i kjøleenheten.
19. Stikk adapteren til melkeslangen inn i lokket på melkebeholderen.
20. Fyll på fersk og forhåndsavkjølt melk (3–5 °C) ved behov.
21. Bekreft at melkebeholderen er koblet til med feltet ▶.

Figur: Skyll melkesystemet

- ✓ Melkesystemet skylles.
- ✓ Det vises en melding som indikerer at det for øyeblikket ikke er noen tapping av drikker tilgjengelig.
- ✓ En fremdriftsindikator vises.
- ✓ Et advarselssymbol for "Varm væske" vises.

6.4.7 Rengjør pulversystemet

▶ Start skjermstyrt rengjøring.

Se kapitlet "Start skjermstyrt rengjøring"

Forutsetning: På siden "Planlagt rengjøring" er pulverikonet uthevet (lyst).

1. Skyv utløpet for drikker oppover og fjern grutbeholderen.
2. Åpne betjeningspanelet.

Se kapitlet "Åpne betjeningspanel"

3. Trekk miksebegeret fram og ut.
4. Bekreft at miksebegeret er fjernet med feltet ▶.

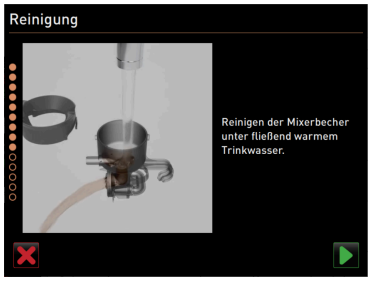

Figur: Rengjør blandebegeret

5. Demonter miksebegeret.
6. Rengjør og tørk miksebegeret under varmt rennende vann.
7. Sett mikserbegeret sammen.
8. Bekreft rengjøringen med feltet ▶.

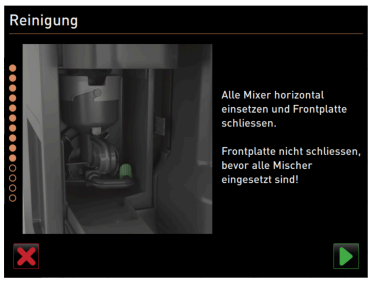

Figur: Sett inn miksebegeret

9. Sett miksebegeret rett inn i kaffemaskinen.
10. Lukke betjeningspanel

Se kapitlet "Lukke betjeningspanel"

6.5 Manuelle rengjøringsaktiviteter

6.5.1 Tøm og rengjør grutbeholderen

ADVARSEL

Kaffegrut i grutbeholderen kan føre til muggdannelse.

Hvis muggsporene sprer seg i kaffemaskinen, er det helsefare og fare for at kaffen forurenses.

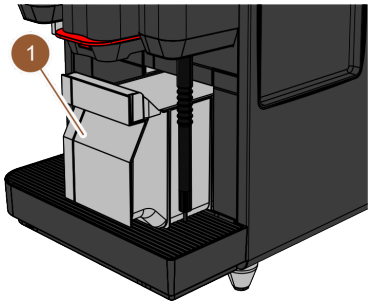

Figur: Ta ut grutbeholderen

Intervall: daglig

1. Skyv drikkeutløpet oppover.
2. Trekk grutbeholderen (1) ut av kaffemaskinen.
3. Tøm grutbeholderen.

   MERK Høye temperaturer kan føre til skader på kaffemaskinen.

   Grutbeholderen må ikke rengjøres i oppvaskmaskin.
4. Rengjør grutbeholderen grundig med vann og vanlig vaskemiddel.
5. Skyll grutbeholderen med rent vann og tørk.
6. Sett den tørre grutbeholderen inn i kaffemaskinen igjen.

6.5.2 Rengjøre bryggerom

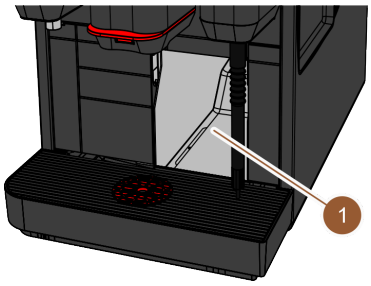

Figur: Rengjøre bryggerom

Intervall: daglig

1. Skyv drikkeutløpet oppover.
2. Trekk grutbeholderen ut av kaffemaskinen.
3. Fjern rester av malt kaffe i bryggerommet (1) med rengjøringsbørsten.
   INFORMASJON: Rengjøringsbørsten er inkludert i leveransen.
4. Tørk av bryggerommet med en ren, fuktig klut og tørk.
5. Sett grutbeholderen riktig inn i kaffemaskinen.

6.5.3 Dryppskål og drypprist

FORSIKTIG

Forbrenningsfare pga. varmt vann!

Under automatisk skylling renner det varmtvann ut av drikkeutløpet.

- ▶ Slå av kaffemaskinen før dryppristen tas ut for å rengjøres.
- ▶ Slå av kaffemaskinen før dryppskålen rengjøres.

MERK

Fare for oversvømmelse!

Tilsmusset avløpsvannsavløp fører til oversvømmelse av dryppskålen.
▶ Før avkalking kontroller avløpsvannsavløpet for fri passasje.

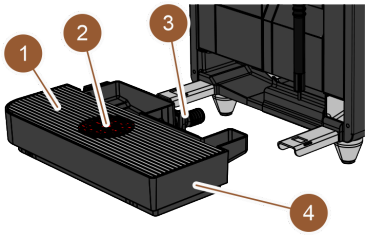

Figur: Ta ut dryppskålen

Intervall: daglig
▶ Slå av kaffemaskinen.

Se kapitlet "Sette kaffemaskinen i standby-modus"

1. Fjern dryppskålen (4) fra kaffemaskinen.
2. Fjern dryppebrettet (1) fra dryppskålen (4) med plasseringshjelpen (2).
3. Skyll dryppskålen (4) med rent vann.
4. Rengjør dryppebrettet grundig (1) med plasseringshjelpen (2) under rennende vann og med vaskemiddel.
5. Kontroller avløpsvannsavløpet (3) for fri passasje.

Se kapitlet "Avkalking" for å kontrollere passasjen

6. Sett dryppebrettet (1) inn i dryppskålen (4) igjen og kontroller at den sitter riktig.
7. Kontroller plasseringshjelpen (2) for riktig posisjon.
8. Monter dryppskål (4).

6.5.4 Rengjøring av melkebeholder

ADVARSEL

Risiko for infeksjon av bakterier!

På grunn av melkeavleiringer og bakterier er det fare for at melken og melkebeholderen kan bli forurenset.
▶ Rengjør melkebeholder og lokk før hver påfylling.
▶ Bruk hansker ved rengjøring.

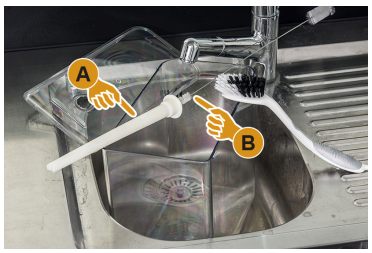

Figur: Rengjøring av melkebeholder

Intervall: daglig
1. Ta melkebeholderen ut av kjøleenheten.
2. Fjern melkerester fra melkebeholderen.
   Du finner detaljerte rengjøringsinstruksjoner i den separate bruksanvisningen for SKYE-tilleggsapparater.
3. Rengjør melkebeholdere med friskt vann, vaskemiddel og en frisk, ubrukt klut.
4. Rengjør stigerøret med børsten.
   INFORMASJON: Rengjøringsbørsten følger med leveransen.
5. Sett melkebeholderen i kjøleenheten igjen.

6.5.5 Rengjøring av tilleggsapparater

Stell og vedlikehold av tilleggsapparatene er beskrevet i den separate bruksanvisningen 020888.

6.5.6 Rengjøre berøringsskjermen

FORSIKTIG

Forbrenningsfare pga. varme væsker!

Utilsiktet tapping av drikker under rengjøring kan føre til forbrenninger.
▶ Deaktiver berøringsskjermen fra servicemenyen før rengjøring, eller slå av kaffemaskinen.

Figur: Servicemenyområdet "Direktevalg"

Intervall: daglig

1. Trykk på feltet [Servicemeny] på berøringsskjermen.
   ✓ Servicemenyen åpnes.
2. Trykk på feltet [Rengjøring berøringsskjerm]
   ✓ Berøringsskjermen er deaktivert i 30 s.
   ✓ En nedtelling vises.
   ✓ Skjermen reagerer ikke lenger på berøring.

   MERK Materielle skader på grunn av feil rengjøring av berøringsskjermen. Ikke bruk skuremidler. Du må aldri bruke makt, sterk trykking eller spisse objekter på skjermen.
3. Rengjør berøringsskjermen med kjøkkenpapir og vanlig glassrengjøringsmiddel i løpet av de 30 s den er deaktivert.
   ✓ Etter at nedtellingen er fullført, blir berøringsskjermen aktiv igjen.

6.5.7 Rengjør intern vanntank

ADVARSEL

Fare for forgiftning med rengjøringsmidler!

Rester av rengjøringsmidler i vanntanken kan føre til forgiftninger.
▶ Fyll aldri rengjøringsmiddel i drikkevannstanken.

ADVARSEL

Risiko for infeksjon av bakterier!

Avleiringer og bakterier kan føre til at den interne vanntanken blir forurenset. Forurenset vanntank kan føre til helseproblemer.
▶ Bruk hansker ved rengjøring.

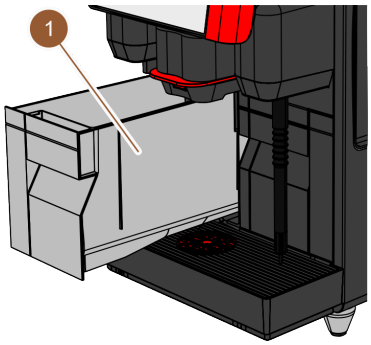

Figur: Innvendig vanntank

Intervall: daglig

1. Trekk den interne vanntanken ut av kaffemaskinen.
2. Skyll den interne vanntanken flere ganger grundig med ferskvann, ikke bruk rengjøringsmidler.
3. Tørk med en ren klut.
4. Fyll den interne vanntanken med rent vann.
5. Sett den interne vanntanken inn i kaffemaskinen.

6.5.8 Rengjør ekstern vanntank

ADVARSEL

Fare for forgiftning med rengjøringsmidler!

Rester av rengjøringsmidler i vanntanken kan føre til forgiftninger.
▶ Fyll aldri rengjøringsmiddel i drikkevannstanken.

ADVARSEL

Risiko for infeksjon av bakterier!

Avleiringer og bakterier kan føre til at drikkevannstanken blir forurenset. Forurenset vanntank kan føre til helseproblemer.
▶ Bruk hansker under rengjøringen.

Figur: Ekstern drikkevannstank

Intervall: daglig

1. Skru av lokket på den eksterne vanntanken.
2. Trekk vannslangen til kaffemaskinen ut av den eksterne vanntanken og lokket.
3. Plasser enden av vannslangen på en ren klut.
4. Skyll den eksterne vanntanken flere ganger grundig med friskt vann, ikke bruk rengjøringsmidler.
5. Rengjør lokket på vanntanken grundig med friskt vann.
6. Tørk med en ren klut.
7. Fyll den eksterne vanntanken med rent vann.
8. Kontroller at flottøren går fritt (nivåovervåkning).
9. Før vannslangen gjennom lokket tilbake i den eksterne vanntanken.
10. Lukk den eksterne vanntanken med lokket.

6.5.9 Rengjør ekstern avløpsvanntank

ADVARSEL

Risiko for infeksjon av bakterier!

Avleiringer og bakterier kan føre til at drikkevannstanken blir forurenset. Forurenset vanntank kan føre til helseproblemer.
▶ Bruk hansker under rengjøringen.

Figur: Ekstern avløpsvanntank

Intervall: daglig

1. Skru av lokket på avløpsvanntanken.
2. Trekk avløpsvannslangen til kaffemaskinen ut av avløpsvanntanken og lokket.
3. Plasser enden av avløpsvannslangen på en ren klut.
4. Skyll ekstern avløpsvanntank flere ganger grundig med ferskvann, ikke bruk rengjøringsmidler.
5. Rengjør lokket på avløpsvanntanken grundig med friskt vann.
6. Tørk med en ren klut.
7. Kontroller at flottøren går fritt (nivåovervåkning).
8. Før avløpsvannslangen gjennom lokket tilbake i avløpsvanntanken.
9. Lukk avløpsvanntanken med lokket.

6.5.10 Rengjøring av bønnebeholder

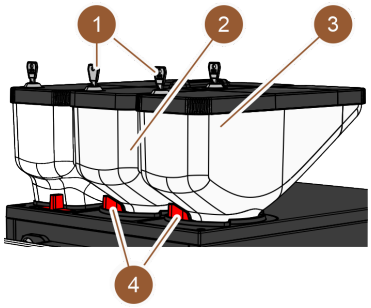

Figur: Rengjøring av bønnebeholder

Intervall: ukentlig

1. Sett kaffemaskinen i standby-modus.

   Se kapitlet "Sette kaffemaskinen i standby-modus"
2. Åpne låsen (4) på bønnebeholderen (2 eller 3).
3. Løft bønnebeholderen (2 eller 3) ut av kaffemaskinen.
4. Ta av lokket (åpne låseinnretningen (1) hvis tilgjengelig).
5. Fjern eventuelle gjenværende kaffebønner fra kaffemaskinen og fra bønnebeholderen.
6. Skyll bønnebeholderen grundig ut under rennende vann, og tørk av med en myk klut.

   MERK Bønnebeholderen kan bli oppripet hvis du bruker skuremiddel.
7. Ikke bruk skuremidler.
8. Tørk lokk og beholder med en ren klut.
9. Sett bønnebeholderen inn i kaffemaskinen igjen.
10. Lukk låsen på bønnebeholderen (4).
11. Fyll bønnebeholderen og sett på lokket (lukk låseinnretningen (1) hvis tilgjengelig).

6.5.11 Rengjøre pulverbeholderen

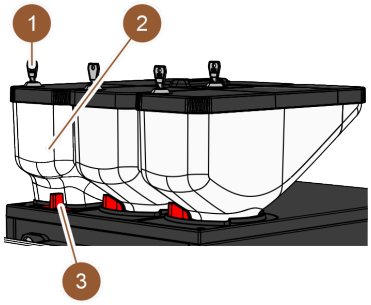

Figur: Rengjøre pulverbeholderen

Intervall: ved behov

1. Slå av kaffemaskinen.

   Se kapitlet "Sette kaffemaskinen i standby-modus"
2. Åpne låsen (3) på pulverbeholderen (2).
3. Løft pulverbeholderen (2) ut av kaffemaskinen.
4. Ta av lokket (åpne låseinnretningen (1) hvis tilgjengelig).
5. Tøm ut rester av sjoko- eller toppingpulver.

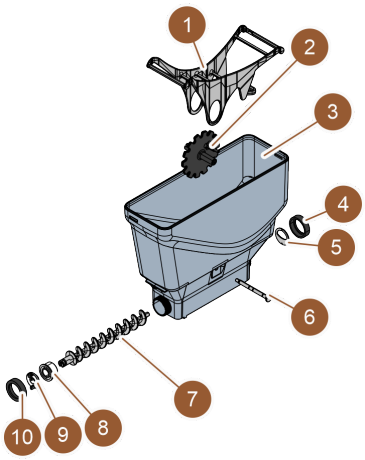

Figur: Standard pulverbeholder

Variant: Demontere standard pulverbeholder

Forutsetning: Standard pulverbeholder er montert.

1. Løsne overfalsmutrene (4, 10).
2. Ta av doseringsplaten (5).
3. Fjern drivkoblingen (9).
4. Trekk ut akselen (6).
5. Fjern tannhjul (2) og vippe (1).
6. Trekk ut doseringssnekken (7) og drivelementet (8).

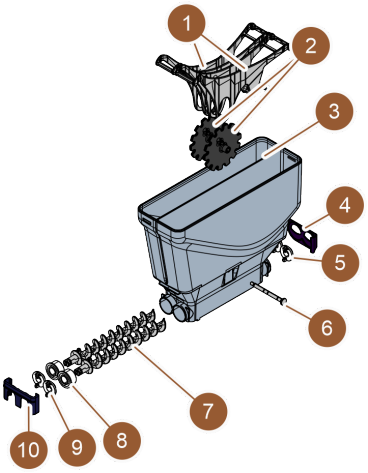

Figur: Pulverbeholder Twin

Variant: Demontering av pulverbeholderen Twin

Forutsetning: Pulverbeholderen Twin er montert.

1. Skyv skyverne (4, 10) nedover.
2. Ta av doseringsplaten (5).
3. Fjern drivkoblingen (9).
4. Trekk ut akselen (6).
5. Ta ut tannhjul (2) og vippe (1).
6. Trekk ut doseringssnekken (7) og drivelementet (8).

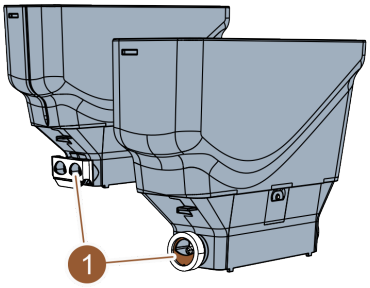

Figur: Justering av doseringsplaten

Rengjøre pulverbeholderen

MERK Pulverbeholderen kan bli oppripet hvis man bruker skuremiddel.

1. Ikke bruk skuremiddel for rengjøringen.
2. Skyll pulverbeholderen og enkeltdelene til doseringsenheten grundig under rennende vann.

   MERK La alle delene tørke fullstendig før du setter dem sammen igjen.
3. Monter igjen i omvendt rekkefølge.

6.5.12 Rengjøre utvendige flater

1. Slå av kaffemaskinen.

   Se kapitlet "Sette kaffemaskinen i standby-modus"

   MERK De utvendige flatene kan bli oppripet hvis du bruker skuremiddel.
2. Ikke bruk skuremiddel for rengjøringen.
3. Tørk av kaffemaskinen og tilleggsapparatene utvendig med en fuktig og ren klut.

Se også kapitlet "Rengjøre berøringsskjermen"

6.5.13 Utløs manuell skylling

Figur: Servicemenyområdet "Direktevalg"

Intervall: ved behov

INFORMASJON: Skyllingen kan aktiveres manuelt i servicemenyen:

1. Trykk på feltet [Servicemeny] på berøringsskjermen.
   ✓ Trykk på feltet [Servicemeny] på berøringsskjermen.
2. Trykk på feltet [Starte starte spyling] (1).
   ✓ En systemskylling er identisk med den automatiske av/på-skyllingen.

Se også kapitlet "Automatiske inn-/ utkoblingsskyllinger"

7 Vedlikehold

Vedlikehold kan deles inn i følgende kategorier:

- **Vedlikeholdsarbeider**: Brukeren kan ikke utføre vedlikeholdsarbeid på egenhånd. Ved forfall av vedlikeholdsarbeid skal servicepartneren informeres, som deretter utfører vedlikeholdsarbeidet.
- **Avkalking med fast vanntilkobling**: Avkalking kan utføres av brukeren på egenhånd. En avkalkingspatron 079293 er nødvendig for avkalking.
- **Avkalking med intern vanntank**: Avkalking kan utføres av brukeren på egenhånd. For avkalking er det nødvendig med 2 flasker flytende avkalkingsmiddel 062869.

7.1 Vedlikeholdsarbeider

Kaffemaskinen krever regelmessig vedlikehold. Tidspunktet for vedlikeholdet er avhengig av forskjellige faktorer, fremfor alt av hvor mye kaffemaskinen brukes og sikkerhetsventilenes levetid.

Se dokumentet "Vedlikeholdskonsept".

Straks tidspunktet for vedlikehold er nådd, varsler kaffemaskinen fra om dette på skjermen. Du kan fortsette å bruke kaffemaskinen som normalt.

7.1.1 Vedlikeholdsintervaller

Figur: Felt [Vedlikeholdsintervall]

Feltet [Vedlikeholdsintervaller] viser vedlikeholdsstatusen til kaffemaskinen med en smiley:

- **Grønn smiley**: Kaffemaskinen trenger ikke vedlikehold.
- **Rød smiley**: Kaffemaskinen må vedlikeholdes.

Denne funksjonen er beskyttet med PIN-kode (vaktmester, maskinoperatør, servicetekniker).

MERK

Materielle skader på grunn av manglende overholdelse av vedlikeholdsintervaller!

Utsatt vedlikehold kan føre til for tidlig slitasje.

▶ Få servicepartneren til å utføre ventende vedlikehold så snart som mulig.

Vedlikeholdsintervallene er definert i dokumentet "Vedlikeholdskonsept".

▶ Hvis vedlikehold forfaller, kontakter du servicepartneren.

▶ En avkalking skal i tillegg utføres én dag før vedlikeholdsarbeider.

Se kapitlet "Avkalking"

7.1.2 Side "Vedlikeholdsintervaller"

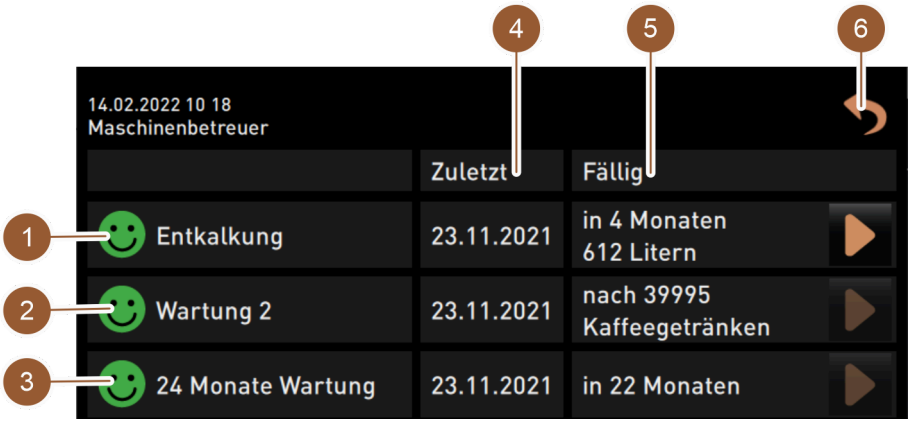

Figur: Side "Vedlikeholdsintervaller"

Nr.	Betegnelse	Forklaring
1	Avkalking	Feltet starter den forestående avkalkingen.
2	Vedlikehold 2	Feltet viser en melding. Kaffemaskinen må vedlikeholdes av en servicepartner i henhold til de separate vedlikeholdsbestemmelsene. Når vedlikehold er utført, kan meldingen bekreftes, telleren tilbakestilles.
3	24-måneders vedlikehold	Feltet viser en melding. Kaffemaskinen må vedlikeholdes av en servicepartner i henhold til de separate vedlikeholdsbestemmelsene. Når vedlikehold er utført, kan meldingen bekreftes, telleren tilbakestilles.
4	Til slutt	Datoen da det respektive vedlikeholdet sist ble utført, vises.
5	Forfalt	Tidspunktet for når (etter hvor mange måneder, drikker eller liter) neste tilsvarende vedlikehold må utføres neste gang, vises.
6	Felt [Tilbake]	Fører deg tilbake i servicemenyen.

7.1.3 Få utført vedlikehold og tilbakestill teller

Figur: Felt [Servicemeny]

Åpne servicemeny

Forutsetning: En forestående avkalking vises i servicemenyen med en rød smiley.

▶ Trykk på feltet [Servicemeny] i brukergrensesnittet.

✓ Siden "Servicemeny" åpnes.

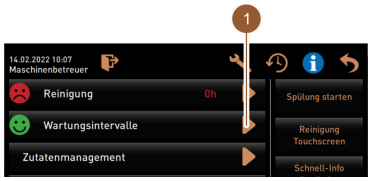

Figur: Servicemeny

Åpne siden "Vedlikeholdsintervaller"

▶ Trykk på feltet (1).

✓ Siden "Vedlikeholdsintervaller" vises.

✓ Alt utført og ventende vedlikeholdsarbeid vises.

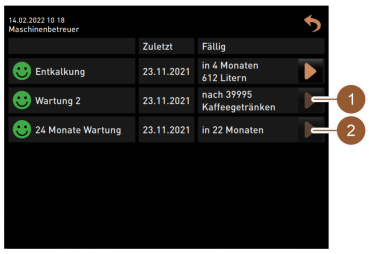

Figur: Side "Vedlikeholdsintervaller"

Få utført vedlikeholdsarbeid

1. Få utført kommende vedlikeholdsarbeid av serviceteknikeren.
2. Trykk på Ventende vedlikehold (1 eller 2).

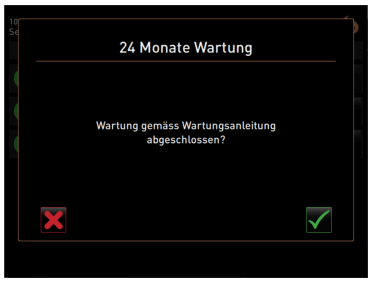

Figur: Bekreft vedlikeholdsarbeid (eksempel)

Bekreft vedlikeholdsarbeid

1. Påse at vedlikeholdet er utført og avsluttet i henhold til "Vedlikeholdskonsept" og sjekklisten.
2. Bekreft melding med feltet ✓.
   - ✓ Vedlikeholdsarbeidet vises som utført på siden "Vedlikeholdsintervaller" (grønn smiley).
   - ✓ Datoen "Til slutt" endres til gjeldende dato.
   - ✓ Verdiene for "Forfalt" endres i henhold til de angitte intervallene.

7.2 Avkalking

ADVARSEL

Risiko for etsning på grunn av syre!

Fare for hudirritasjoner og alvorlige øyeirritasjoner. Det dannes syre under avkalkingsprosessen.

- ▶ Ikke berør avkalkingsmidlet med bare hender, les sikkerhetsdatabladet som er vedlagt.
- ▶ Avkalkingspatronen må ikke fjernes så lenge avkalkingsprosessen pågår. Vent til du får melding om dette på skjermen.

FORSIKTIG

Forbrenningsfare pga. varmt vann!

Varmt vann kommer ut på varmtvannsuttak og utløp for drikker under avkalkning. Det er fare for forbrenning.

- ▶ Skyv utløpet for drikker inn i nederste tappestilling.
- ▶ Ikke hold hendene under varmtvannsutløpet under avkalkingsprosessen.

FORSIKTIG

Forbrenningsfare pga. varm damp!

Dampstaven avgir varm damp under avkalking. Det er fare for forbrenning.

- ▶ Rett utløpet på dampstaven ned i dryppskålen.
- ▶ Ikke hold hendene under dampstaven mens avkalkingsprosessen pågår.

Varighet for avkalking

En avkalkingsprosess tar minst 85 minutter. Kaffemaskinen kan ikke brukes i denne perioden. Kommuniser at kaffemaskinen ikke er klar til bruk i god tid.

Avbrutt avkalking

En ufullstendig og feil fullført avkalkingsprosess må gjentas.

Det er bare mulig å gjøre kaffemaskinen klar til bruk hvis avkalkningsprogrammet er riktig avsluttet.

7.2.1 Avkalkingsmiddel

Avkalkingspatron "Uptime!"

MERK

Materielle skader på grunn av feil avkalkingspatron!

Dersom du bruker andre avkalkingspatroner enn dem som er anbefalt av Schaerer AG, kan kaffemaskinen bli skadet.

- Bruk kun avkalkingspatroner anbefalt av Schaerer AG.
- Bruk bare patroner som er tatt rett ut av pakken.
- Før avkalking må du lese informasjonen på emballasjen samt sikkerhetsdatabladet nøye. Hvis det ikke finnes noe sikkerhetsdatablad, må du be om å få det av distributøren.

Betegnelse	Schaerer avkalkingspatron "Uptime!"
Bruksformål	Avkalking av kaffemaskinen med fast vanntilkobling
Avkalking	Avkalking av koker inkl. varmtvanns-/dampsystem
Bruksintervall	Etter en melding

Flytende avkalkingsmiddel

MERK

Materielle skader forårsaket av feil flytende avkalkingsmiddel!

Dersom du bruker andre flytende avkalkingsmidler enn dem som er anbefalt av Schaerer AG, kan kaffemaskinen bli skadet.

- Bruk utelukkende flytende avkalkingsmidler som anbefales av Schaerer AG.
- Bruk alltid avkalkingsmidler som er tatt rett ut av pakken.
- Før avkalking må du lese informasjonen på emballasjen samt sikkerhetsdatabladet nøye. Hvis det ikke finnes noe sikkerhetsdatablad, må du be om å få det av distributøren.

Betegnelse	Schaerer flytende avkalkingsmiddel "Calcpure"
Bruksformål	Avkalking av kaffemaskinen med intern vann-tank
Avkalking	Avkalking av koker inkl. varmtvanns-/dampsys-tem
Bruksintervall	Etter en melding

7.2.2 Side "Avkalking"

Figur: Side "Avkalking"

Nr.	Betegnelse	Forklaring
1	Fremdriftsindikator	I dette området viser fremdriften til avkalkningsprogrammet. Fylte sirkler indikerer at trinnene allerede er fullført. Sirkler som ikke er fylte, betyr at trinnene fortsatt må fullføres.
2	Felt [Avbryt]	Avkalkingen avbrytes. Avkalkningsprogrammet kan avbrytes når som helst. *Kaffemaskinen er ikke klar til bruk etter at man har avbrutt avkalk-ningsprogrammet.*
3	Bilde eller animasjon til den aktuelle handlingen.	I dette området vises et bilde (eller en animasjon) som støtter handlingsinstruksjonene og informasjonen (4).

Nr.	Betegnelse	Forklaring
4	Område Tiltaksmeldin-ger/informasjon	I dette området er handlingsinstruksjoner og informasjon om det respektive rengjøringstrinnet gitt i tekstform.
5	Felt [Neste]	Fører til neste trinn.

7.2.3 Nødvendig avkalkingsmateriale

Følgende trengs i forbindelse med avkalkingen med **fast vanntilkobling**:

- 1 l vann
- Stoppeklokke
- 1x Schaerer avkalkingspatron "Uptime!" (079293)
- 1x Schaerer rengjøringsbeholder 1 l blå (tilleggsutstyr)
- 1x Schaerer lokk på rengjøringsbeholder (tilleggsutstyr)
- Hansker
- Beskyttelsesbriller

Følgende materiale trengs i forbindelse med avkalkingen med **intern vanntank**:

- 1 l vann
- Stoppeklokke
- 2x Schaerer flytende avkalkingsmidler (062869)
- 1x Schaerer rengjøringsbeholder 1 l blå (tilleggsutstyr)
- 1x Schaerer lokk på rengjøringsbeholder (tilleggsutstyr)
- Hansker
- Beskyttelsesbriller

7.2.4 Variant: Utføre avkalking med fast vanntilkobling

Avkalkingen kan avbrytes/stoppes når som helst. Du blir bedt om å bekrefte at avkalkingen faktisk skal stoppes.

Figur: Felt [Servicemeny]

Åpne servicemeny

Forutsetning: En pågående avkalking vises i servicemenyen med en rød smiley.

▶ Trykk på feltet [Servicemeny] i brukergrensesnittet.

✓ Siden "Servicemeny" åpnes.

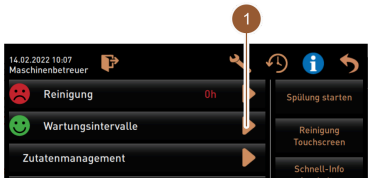

Figur: Servicemeny

Åpne siden "Vedlikeholdsintervaller"

▶ Trykk på feltet (1).

✓ Siden "Vedlikeholdsintervaller" vises.

✓ Alt utført og ventende vedlikeholdsarbeid vises.

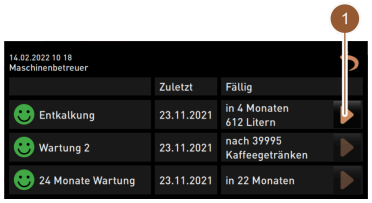

Figur: Side "Vedlikeholdsintervaller"

Start avkalking

1. Trykk på feltet (1).
   ✓ Avkalkningsprogrammet starter.
2. **Med avløpsvanntank**: Smussvanntanken tømmes helt.
3. **Med ekstern vanntank**: Fyll vanntanken helt.

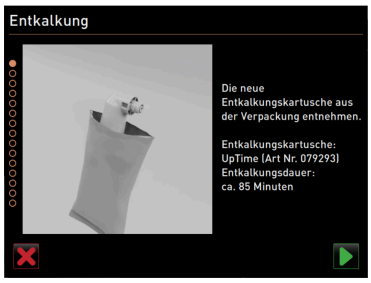

Figur: Pakke ut avkalkingspatronen

Pakke ut avkalkingspatronen

1. Ta Schaerer avkalkingspatron "Uptime!" ut av emballasjen.
2. Bekreft utpakkingen med feltet ▶.

Bestill avkalkingspatronen med artikkelnummeret for neste avkalking hos servicepartneren.

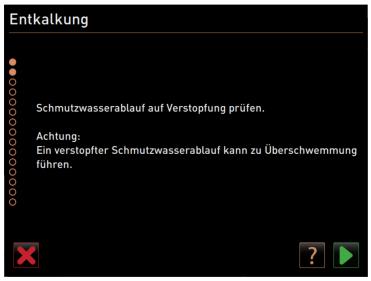

Figur: Rengjøre dryppskålen

Variant: med vannavløpstilkobling

1. Tøm avløpsvanntanken helt (hvis tilgjengelig).

   MERK Materielle skader på grunn av vann som renner ut på grunn av tilstoppet avløpsvannutløp!

   INFORMASJON: Feltet ? på skjermen fører til den trinnvise beskrivelsen.
2. Fjern dryppebrettet fra dryppskålen.
3. Hell 1 l vann i dryppskålen og start samtidig stoppeklokken.
   ✓ Vannet renner av.
4. Vent til vannet er helt tappet av. Les tiden av stoppeklokken.

Hvis det har gått mer enn 30 s, er avløpsvannutløpet blokkert.

5. Få tilstoppet avløpsvannutløp reparert av en servicetekniker.
6. Bekreft at kontroll av avløpsvannutløpet med feltet ▶.

Figur: Tøm dryppskåla

Variant: uten vannavløpstilkobling

1. Fjern dryppskålen.
2. Tøm dryppskåla.
3. Sett inn dryppskålen igjen.
4. Bekreft at tømming av dryppskålen med feltet ▶.

Figur: Ta ut grutbeholderen

Ta ut grutbeholderen

1. Skyv utløpet for drikker helt opp.
2. Ta grutbeholderen ut av kaffemaskinen og tøm den.

Figur: Sett inn avkalkingspatron

Sett inn avkalkingspatron

1. Åpne lokket foran til venstre.
2. Ta av det grønne låsedekslet ved å dreie mot venstre.
3. Sett på patronen som ble pakket ut og legg den inn ved å dreie mot høyre.
   ✓ Avkalkingspatronen er satt inn.

Figur: Sette inn grutbeholderen

Sette inn grutbeholderen

► Sett grutbeholderen inn i kaffemaskinen.

Figur: Ta ut melkebeholderen

Tilleggsutstyr: Ta ut melkebeholderen

1. Åpne døren på kjøleenheten.
2. Ta melkebeholderen ut av kjøleenheten, tøm og rengjør den ved behov.
   ADVARSEL Infeksjonsfare på grunn av for varm/forurenset melk!
3. Oppbevar melken kjølig under avkalkingen.
4. Bekreft at melkebeholderen er tømt med feltet ▶.

Figur: Ta ut rengjøringsbeholderen

Tilleggsutstyr: Sette inn rengjøringsbeholderen

1. Sett tom rengjøringsbeholder i kjøleenheten.
2. Stikk melkeslangen gjennom lokket på rengjøringsbeholderen.
3. Lukk døren til kjøleenheten.
4. Bekreft tømmingen av rengjøringsbeholderen med feltet ▶.

Figur: Plasser drikkeutløpet og dampstaven

Plasser drikkeutløpet og dampstaven

1. Skyv utløpet for drikker inn i nederste stilling.
2. Rett dampstaven i dryppskålen.
3. Bekreft riktig plassering med feltet ▶.

Figur: Start avkalkingsprosessen

Start avkalkingsprosessen

FORSIKTIG Fare for skålding på grunn av varm væske og varm damp!

1. Bruk vernebriller og vernehansker.
2. Start avkalkingsprosessen med feltet ▶.

Figur: Fremdriftsindikator for avkalkingsprosessen

Avkalkingsfremdriften vises i %, og tar ca. 85 min.

- ✓ Kjølingen av kaffemaskinen starter (blå).
- ✓ Avkalkningen er aktiv (gul).
- ✓ Skyllingen er aktiv (grønn).

Du kan avbryte avkalkingsprosessen feltet ⏸ og fortsette igjen med feltet ▶. Det er ikke lenger mulig å stoppe avkalkingen.

Figur: Fjerne avkalkingspatronen

Fjerne avkalkingspatronen

ADVARSEL Vent på meldingen om å fjerne avkalkingspatronen vises på skjermen.

Forutsetning: Avkalkingsprosessen er avsluttet.

► Fjern avkalkingspatronen fra kaffemaskinen ved å vri den mot venstre.

Figur: Sett på beskyttelsesdekslet

Sett på beskyttelsesdekslet

1. Sett det grønne dekslet på igjen ved å vri det mot høyre.
2. Lukk dekselet foran til venstre.
3. Bekreft lukkingen av dekslet med feltet ▶.

Figur: Ta ut rengjøringsbeholderen

Tilleggsutstyr: Ta ut rengjøringsbeholderen

1. Trekk melkeslangen ut av lokket på rengjøringsbeholderen.
2. Ta rengjøringsbeholderen ut av kjøleenheten.
3. Tøm rengjøringsbeholderen og skyll den.
4. Bekreft at rengjøringsbeholderen er tatt ut med feltet ▶.

Figur: Koble til melkebeholderen

Tilleggsutstyr: Sett melkebeholderen inn i kjøleenheten

1. Fyll melkebeholderen med avkjølt melk og sett den inn i kjøleenheten.
2. Koble melkeslangen til lokket på melkebeholderen.
3. Bekreft at melkebeholderen er koblet til med feltet .

Figur: Bestill avkalkingspatron

Etterbestilling av avkalkingspatron

Forutsetning: Artikkelnummeret vises på berøringsskjermen.

▶ Etterbestill en patron fra din servicepartner slik at du har avkalkingspatronen klar neste gang du skal utføre avkalking.

Etterbestilling av avkalkingspatron

▶ Bekreft at melkebeholderen er koblet til med feltet .

- ✓ Avkalkingsprogrammet avsluttes.
- ✓ Kaffemaskinen startes på nytt.
- ✓ Kaffemaskinen er driftsklar, brukergrensesnittet vises.
- ✓ Siste utførte avkalking vises i under "Vedlikeholdsintervaller" i servicemenyen.

7.2.5 Variant: Utføre avkalking med intern vanntank

Avkalkingen kan avbrytes/stoppes når som helst. Du blir bedt om å bekrefte at avkalkingen faktisk skal stoppes.

Figur: Felt [Servicemeny]

Åpne servicemeny

Forutsetning: En pågående avkalking vises i servicemenyen med en rød smiley.

▶ Trykk på feltet [Servicemeny] i brukergrensesnittet.

- ✓ Siden "Servicemeny" åpnes.

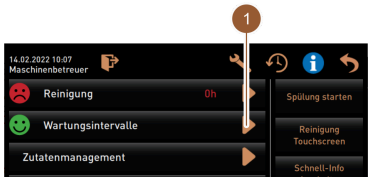

Figur: Servicemeny

Åpne siden "Vedlikeholdsintervaller"

▶ Trykk på feltet (1).

- ✓ Siden "Vedlikeholdsintervaller" vises.
- ✓ Alt utført og ventende vedlikeholdsarbeid vises.

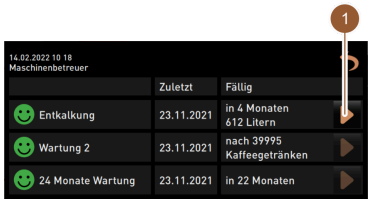

Figur: Side "Vedlikeholdsintervaller"

Start avkalking

1. Trykk på feltet (1).
   - ✓ Avkalkningsprogrammet starter.
2. **Med avløpsvanntank**: Smussvanntanken tømmes helt.

Figur: Rengjøre dryppskålen

Variant: med vannavløpstilkobling

1. Tøm avløpsvanntanken helt (hvis tilgjengelig).

   MERK Materielle skader på grunn av vann som renner ut på grunn av tilstoppet avløpsvannutløp!

   INFORMASJON: Feltet ? på skjermen fører til den trinnvise beskrivelsen.

2. Fjern dryppebrettet fra dryppskålen.
3. Hell 1 l vann i dryppskålen og start samtidig stoppeklokken.
   ✓ Vannet renner av.
4. Vent til vannet er helt tappet av. Les tiden av stoppeklokken.

Hvis det har gått mer enn 30 s, er avløpsvannutløpet blokkert.

5. Få tilstoppet avløpsvannutløp reparert av en servicetekniker.
6. Bekreft at kontroll av avløpsvannutløpet med feltet ▶.

Figur: Tøm dryppskåla

Variant: uten vannavløpstilkobling

1. Fjern dryppskålen.
2. Tøm dryppskåla.
3. Sett inn dryppskålen igjen.
4. Bekreft at tømming av dryppskålen med feltet ▶.

Figur: Fyll opp intern vanntank

Ta ut intern vanntank

1. Ta den interne vanntanken ut av kaffemaskinen.
2. Åpne lokket og tøm den interne vanntanken.
3. Bekreft tømmingen av den interne vanntanken med feltet ▶.

Figur: Fyll på flytende avkalkingsmiddel

Fyll på flytende avkalkingsmiddel

1. Hell en flaske avkalkingsmiddel (062869) i den interne vanntanken.
2. Fyll tomflasken med vann og hell vannet i vanntanken.
3. Lukk lokket og sett den indre vanntanken inn i kaffemaskinen.
4. Bekreft fylling av den interne vanntanken med avkalkingsmiddel med feltet ▶.

Figur: Ta ut grutbeholderen

Ta ut grutbeholderen

1. Skyv utløpet for drikker helt opp.
2. Ta grutbeholderen ut av kaffemaskinen og tøm den.

Figur: Sette inn grutbeholderen

Sette inn grutbeholderen

► Sett grutbeholderen inn i kaffemaskinen.

Figur: Sett under beholder

Sett under beholder

1. Plasser beholder med minst 5 l kapasitet under utløpet for drikker.
2. Forsikre deg om at beholderen ikke kan velte.
3. Bekreft sikker plassering av beholderen med feltet ▶.

Figur: Ta ut melkebeholderen

Tilleggsutstyr: Ta ut melkebeholderen

1. Åpne døren på kjøleenheten.
2. Ta melkebeholderen ut av kjøleenheten, tøm og rengjør den ved behov.

   ADVARSEL Infeksjonsfare på grunn av for varm/forurenset melk!
3. Oppbevar melken kjølig under avkalkingen.
4. Bekreft at melkebeholderen er fjernet med feltet ▶.

Figur: Sette inn rengjøringsbeholderen

Tilleggsutstyr: Sett inn rengjøringsbeholderen

1. Sett tom rengjøringsbeholder i kjøleenheten.
2. Stikk melkeslangen gjennom lokket på rengjøringsbeholderen.
3. Lukk døren til kjøleenheten.
4. Bekreft at rengjøringsbeholderen er satt inn med feltet ▶.

Figur: Plasser drikkeutløpet og dampstaven

Plasser drikkeutløpet og dampstaven

1. Skyv utløpet for drikker inn i nederste stilling.
2. Rett dampstaven i dryppskålen.
3. Bekreft riktig plassering med feltet.

Figur: Start avkalkingsprosessen

Start avkalkingsprosessen

FORSIKTIG Fare for skålding på grunn av varm væske og varm damp!

1. Bruk vernebriller og vernehansker.
2. Start avkalkingsprosessen med feltet.

Figur: Fremdriftsindikator for avkalkingsprosessen

Avkalkingsfremdriften vises i %, og tar ca. 85 min.

- ✓ Kjølingen av kaffemaskinen starter (blå).
- ✓ Avkalkningen er aktiv (gul).
- ✓ Skyllingen er aktiv (grønn).

Du kan avbryte avkalkingsprosessen feltet og fortsette igjen med feltet. Det er ikke lenger mulig å stoppe avkalkingen.

Figur: Avkalking pauset

Vinduet "Avkalking pauset" vises på skjermen.

1. Ta ut og tøm beholderen.
2. Ta den interne vanntanken ut av kaffemaskinen.
3. Fyll den interne vanntanken helt med ferskt vann.
4. Sett den interne vanntanken inn i kaffemaskinen.
5. Sett beholderen under utløpet for drikker.
6. Forsikre deg om at beholderen ikke kan velte.
7. Bekreft utførelsen av trinnene med feltet.
   - ✓ Avkalkingen fortsetter.

Figur: Avkalking pauset

Vinduet "Avkalking pauset" vises på skjermen.

1. Ta ut og tøm beholderen.
2. Ta den interne vanntanken ut av kaffemaskinen.
3. Fyll den interne vanntanken helt med ferskt vann.
4. Sett den interne vanntanken inn i kaffemaskinen.
5. Sett beholderen under utløpet for drikker.
6. Forsikre deg om at beholderen ikke kan velte.
7. Bekreft utførelsen av trinnene med feltet.
   - ✓ Avkalkingen fortsetter.

Figur: Ta ut beholderen

1. Ta ut, tøm og rengjør beholderen.
2. Ta den interne vanntanken ut av kaffemaskinen.
3. Fyll den interne vanntanken med ferskt vann.
4. Sett den interne vanntanken inn i kaffemaskinen.
5. Bekreft utførelsen av trinnene med feltet .

Figur: Ta ut rengjøringsbeholderen

Tilleggsutstyr: Ta ut rengjøringsbeholderen

1. Trekk melkeslangen ut av lokket på rengjøringsbeholderen.
2. Ta rengjøringsbeholderen ut av kjøleenheten.
3. Tøm rengjøringsbeholderen og skyll den.
4. Bekreft at rengjøringsbeholderen er tatt ut med feltet .

Figur: Koble til melkebeholderen

Tilleggsutstyr: Sett melkebeholderen inn i kjøleenheten

1. Fyll melkebeholderen med avkjølt melk og sett den inn i kjøleenheten.
2. Koble melkeslangen til lokket på melkebeholderen.
3. Bekreft at melkebeholderen er koblet til med feltet .

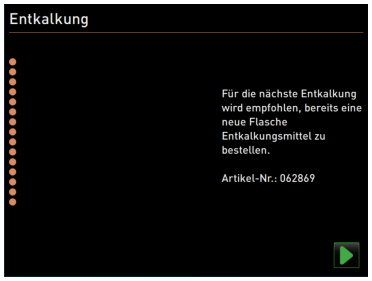

Figur: Bestill flytende avkalkingsmiddel

Etterbestilling av flytende avkalkingsmiddel

Forutsetning: Artikkelnummeret vises på berøringsskjermen.

- ▶ Etterbestill et flytende avkalkingsmiddel fra din servicepartner slik at du har det klart neste gang du skal utføre avkalking.

Avslutt avkalkningsprogrammet

- ▶ Bekreft og avslutt avkalking med feltet .
  - ✓ Avkalkingsprogrammet avsluttes.
  - ✓ Kaffemaskinen startes på nytt.
  - ✓ Kaffemaskinen er driftsklar, brukergrensesnittet vises.
  - ✓ Siste utførte avkalking vises i under "Vedlikeholdsintervaller" i servicemenyen.

7.2.6 Kast avkalkingspatronen

Avkalkingspatronen er laget av plast. Den tømmes helt etter avkalking og skylles med vann.

- ▶ Kast avkalkingspatronen sammen med husholdningsavfall etter riktig utført avkalking.
- ▶ Hvis avkalkingen avbrytes, skal avkalkingspatronen deponeres som spesialavfall iht. lokale forskrifter.

8 Programmering

8.1 Navigasjonselementer

Symbol	Betegnelse	Beskrivelse
	Åpne/lukk strukturtre	Feltet [+] åpner strukturtreet i statistikken. Feltet [-] lukker strukturtreet i statistikken.
	Regulator på/av	Regulatoren [av/på] aktiverer eller deaktiverer en funksjon. Grønn = på, grå = av
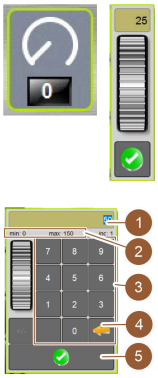	Parameterverdi	Feltet [Parameterverdi] stiller inn verdien for en parameter. **Variant: Innstilling med innstillingshjul** 1. Trykk på parameterverdi. ✓ Innstillingshjulet åpnes. 2. Still inn ønsket verdi ved å dreie innstillingshjulet opp eller ned. 3. Bekreft innstilt verdi med feltet . **Variant: Innstilling med tastatur** 1. I feltet trykker du på gjeldende innstilt innstilling (1). ✓ Tastaturinnlegging åpnes. ✓ Min. og maks. verdier for de mulige innstillingene vises (2). 2. Slett gjeldende innstilling med feltet (4). ✓ Tallblokken blir aktiv. 3. Skriv inn en ny verdi ved hjelp av tastaturet (3). 4. Bekreft verdien med feltet (5).
	Aktivering/ bekreftelse	Feltet [Aktivering/bekreftelse] bekrefter valget, f.eks. en tildelt kaffe-sort eller temperaturinnstilling.
	Slette	Feltet [Slett] har følgende funksjoner: • Tilbakestille teller • Avbryt tapping av drikker • Lukk vindu/side
	Mer	Feltet [Videre] åpner en valgliste eller tar deg til neste programtrinn.
	Tilbake	Feltet [Tilbake] fører tilbake til forrige vindu/forrige side.

Symbol	Betegnelse	Beskrivelse
	Lagre	Feltet [Lagre] lagrer utførte parameterinnstillinger.
	Start på nytt	Feltet [Start på nytt] aktiverer omstart av kaffemaskinen. Etter at maskinkonfigurasjoner er utført, er det nødvendig med omstart.

8.2 Profiler og tillatelser

Følgende profiler er tilgjengelige for kaffemaskinen:

- Vaktmester
- Serviceansvarlig
- Kvalitetsleder
- Maskinoperatør

Avhengig av den valgte profilen kan forskjellige antall parametere stilles inn.

Se kapitlet ""Betjening" – "Servicemeny" – "Innlogging / utlogging"" for å komme til innstillingene.

I tillegg til de oppførte profilene finnes serviceteknikerprofilen, som er reservert for servicepartneren og beskyttet med en PIN-kode. Serviceteknikeren har full programmeringstilgang. Detaljer er beskrevet i den separate programmeringshåndboken.

8.2.1 Profil Vaktmester

"Vaktmesteren" er den første personen du skal kontakte ved tekniske feil. Vedkommende har grunnleggende teknisk kunnskap og har regelmessig med kaffemaskinen å gjøre. Vaktmesteren har tilgang til de fleste servicefunksjoner (bortsett fra de til serviceteknikeren).

I profilen Vaktmester i servicemenyen er følgende funksjoner tilgjengelige for direktevalg:

- Starte spyling
- Rengjøring berøringsskjerm
- Slå hurtiginfo på/av
- Slå av
- Rengjøring
- Vedlikeholdsintervaller
- Tilsetningsadministrasjon

I profilen Vaktmester kan følgende innstillinger endres:

- System
- Konfigurasjon
- Service
- Info

8.2.2 Profil Serviceansvarlig

Serviceansvarlig er avdelings- eller restaurantsjef, og hans ansvarsområde omfatter også administrative aktiviteter.

Serviceansvarlig har tilgang til noe statistikk over kaffemaskinen for å få oversikt over sort og mengde drikke som tappes.

Serviceansvarlig har begrenset tilgang til servicefunksjoner. Han har mer statistikk til rådighet enn kvalitetslederen og maskinoperatøren.

I profilen Serviceansvarlig i servicemenyen er følgende funksjoner tilgjengelig for direktevalg:

- Starte spyling
- Rengjøring berøringsskjerm
- Slå hurtiginfo på/av
- Slå av
- Vedlikeholdsintervaller
- Tilsetningsadministrasjon

I profilen Serviceansvarlig kan følgende innstillinger endres:

- Konfigurasjon
- Info

8.2.3 Profil Kvalitetsleder

Kvalitetslederen er ansvarlig for kvaliteten på drikkene fra kaffemaskinen. For å sikre kvalitet er kontroll av rengjøringstider spesielt relevant.

Kvalitetslederen har begrenset tilgang til servicefunksjonene. Kvalitetslederen har mer statistikk til rådighet enn maskinoperatøren.

I profilen Kvalitetsleder i servicemenyen er følgende funksjoner tilgjengelige for direktevalg:

- Starte spyling
- Rengjøring berøringsskjerm
- Slå hurtiginfo på/av
- Slå av
- Vedlikeholdsintervaller
- Tilsetningsadministrasjon

I profilen Kvalitetsleder kan følgende innstillinger endres:

- Konfigurasjon
- Info

8.2.4 Profil maskinoperatør

Maskinoperatøren er den vanlige operatøren av kaffemaskinen, og derfor er bare noen få servicefunksjoner tilgjengelige for ham. I tillegg til å stille inn språket kan han vise maskinversjonen for å videresende informasjonen til en servicetekniker hvis det oppstår feil.

I profilen Maskinoperatør i servicemenyen er følgende funksjoner tilgjengelige for direktevalg:

- Starte spyling
- Rengjøring berøringsskjerm
- Slå hurtiginfo på/av
- Slå av
- Rengjøring
- Vedlikeholdsintervaller
- Tilsetningsadministrasjon

I profilen Maskinoperatør kan følgende innstillinger endres:

- Konfigurasjon
- Info

8.2.5 Oversikt tillatelser for profilen

Innstillin-ger	Parameter	Vaktmes-ter	Service-ansvarlig	Kvalitets-leder	Maskinope-ratør
	Kvern/bryggeenhet	x	-	-	-
	Melkesystem	x	-	-	-
	Klokkeslett / dato / timer-drift	x	-	-	-
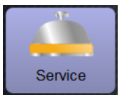	Service på kvern	x	-	-	-
	Sikkerhetskopi database	x	-	-	-
	Tilbakestille rengjøring	x	-	-	-
	Tilbakestille avkalkingstelleren	x	-	-	-
	Tilbakestille avkalking	x	-	-	-
	Vis versjoner	x	x	x	x
	Maskinteller	x	x	-	-
	Drikkevarestatistikker	x	x	-	-
	Rengjøringsstatistikk	x	x	x	-
	Vedlikeholdsstatistikk	x	-	-	-
	Drikketappingsstatistikk	x	x	-	-
	Vannhardhetsstatistikk	x	-	-	-

8.3 Maskinkonfigurasjoner

Maskinkonfigurasjonene er delt opp i følgende innstillinger:

- System
- Konfigurasjon

- Service
- Info

8.3.1 Side "Innstillinger"

Åpne siden "Innstillinger"

1. Trykk på feltet [Servicemeny].
   ✓ Servicemenyen vises.
2. I servicemenyen velger du feltet [Innstillinger].
   ✓ Siden "Innstillinger" vises.

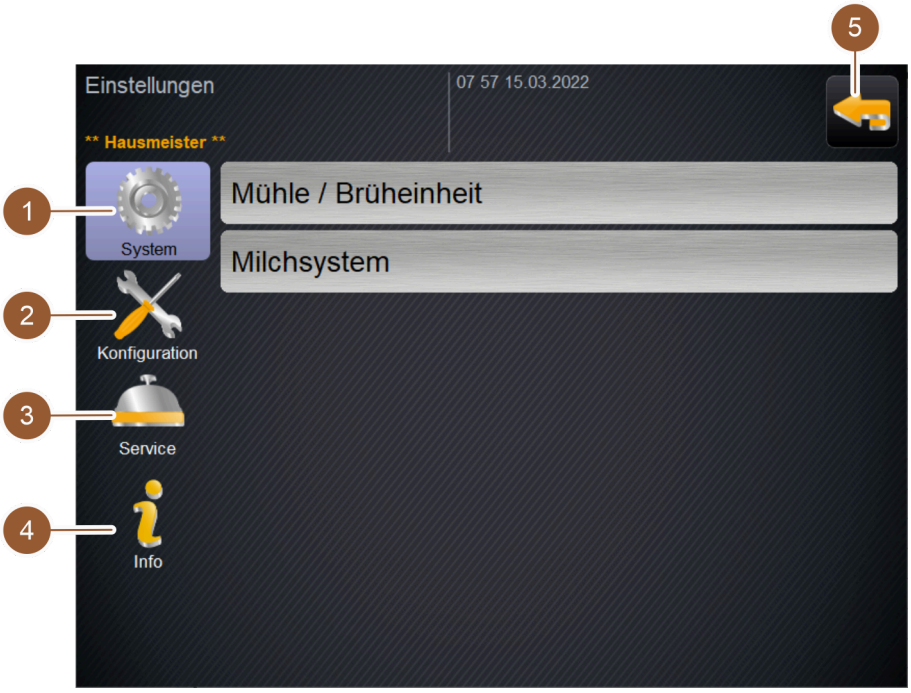

Figur: Side "Innstillinger"

Nr.	Betegnelse	Forklaring
1	System	Viser eksisterende parametere til innstillingene "System" til høyre.
2	Konfigurasjon	Viser eksisterende parametere til innstillingene "Konfigurasjon" til høyre.
3	Service	Viser eksisterende parametere til innstillingene "Service" til høyre.
4	Info	Viser eksisterende parametere til innstillingene "Info" til høyre.
5	Felt [Tilbake]	Fører deg tilbake i servicemenyen.

Parameterne som vises i Innstillinger, er avhengige av tillatelsene til den valgte profilen.

8.3.2 Innstillinger "System"

Kvern/bryggeenhet

Profiler med tillatelser: Vaktmester

	Innstilling > "System" – "Kvern/bryggeenhet"
Grutbeholder: kapasitet 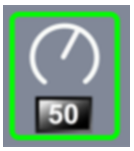	Innstilling av antall sykluser (kaffekaker) til meldingen "Tøm grutbeholder". Innstillingsområde: 0 – 150 Standard: 50 (kaffekaker) MERK Ikke gå over standardinnstillingen på 50 kaffekaker. **INFORMASJON:** Kaffemaskinen sperrer for tapping av kaffedrikker etter 55 bryggesykluser (+5) fram til grutbeholderen er tømt. ► Standard: Sett verdien til 50 sykluser. ► Tilleggsutstyr "Grutgjennomføring": Sett verdien til 0 sykluser. ✓ Antall sykluser (kaffekaker) ignoreres.
Grutbeholder: Tid til tømming [s]	Tidsområde for "Gjeldende teller grutbeholder" settes på 0 etter at den er tømt. Innstillingsområde: 0 – 30 s Standard: 5 s 1. Sett verdien til 5 s. 2. Tøm grutbeholderen når den respektive oppfordringen vises på skjermen. **INFORMASJON:** Hvis grutbeholderen bare trekkes ut en kort stund og skyves inn igjen straks, opprettholdes telleren og tilbakestilles ikke. 3. Sett inn den tømte grutbeholderen igjen etter 5 s. ✓ "Gjeldende teller grutbeholder" settes tilbake til 0.
Grutbeholder: oppdatert teller	Informasjon om utførte bryggesykluser siden siste tømming av grutbeholderen. Innstillingsområde: Ingen innstilling mulig Standard: Fortløpende telling av bryggesykluser Hvis den forhåndsinnstilte verdien på 50 nås, vises meldingen om å tømme grutbeholderen.
Midtre kvern kalibreringsverdi (10 s) [g]	Informasjon om kalibreringsverdi i gram som er registrert for midtre kvern under kvernkalibrering. Innstillingsområde: Ingen innstilling mulig Standard: I henhold til den gjennomførte kalibreringen (1,0 – 50,0 g) Verdien som registreres under kvernkalibreringen, vises i denne parameteren. *Se kapittelet "Innstillinger "Service" – "Service på kvern".* **INFORMASJON:** Kalibreringsverdien kan endres av serviceteknikeren for en samlet tilpasning av kaffedrikkene fra den midtre kvernen uten å måtte utføre en kvernkalibrering.

	Innstilling > "System" – "Kvern/bryggeenhet"
Høyre kvern kalibreringsverdi (10 s) [g]	Informasjon om kalibreringsverdi i gram som er registrert for høyre kvern under kvernkalibrering. Innstillingsområde: Ingen innstilling mulig Standard: I henhold til den gjennomførte kalibreringen (1,0 – 50,0 g) Verdien som registreres under kvernkalibreringen, vises i denne parameteren. *Se kapittelet "Innstillinger "Service" – "Service på kvern".* **INFORMASJON:** Kalibreringsverdien kan endres av serviceteknikeren for en samlet tilpasning av kaffedrikkene fra den høyre kvernen uten å måtte utføre en kvernkalibrering.

Melkesystem

Melkebeholder

Profiler med tillatelser: Vaktmester

	Innstilling > "System" – "Melkesystem" – "Melkebeholder"
Melkebeholder	Registrering av melkeslangelengden fram til melkebeholderen Innstillingsområde: Ingen innstilling mulig Standard: Schaerer-standard ✓ Melkeslangelengden er registrert automatisk. ✓ Standardinnstillingen "37 cm" i den følgende parameteren må ikke tilpasses.
Melk 1 slangelengde klemventil -> kjølecelle [cm]	Informasjon om melkeslangeoppmålingen fra klemventilen til kjølecellen for den eksterne melkeslangen Innstillingsområde: Ingen innstilling mulig Standard: 37 cm ► Melkeslangelengden er registrert automatisk. ► Standardinnstillingen "37 cm" i den følgende parameteren må ikke tilpasses. **INFORMASJON:** Ved "Ikke-standard"-utstyr må melkeslangelengden måles og angis av serviceteknikeren. Melkesystemer med "Ikke-standard"-utstyr: ► Kjøleenhet til venstre for kaffemaskinen ► Diskkjøleenhet ► Alle tilleggsapparater, f.eks. Cup & Cool og Center Milk

Serviceteknikeren kan foreta innstillinger for parameteren "Melkebeholder".

Overvåkning av melkenivå

Profiler med tillatelser: Vaktmester

	Innstilling > "System" – "Melkesystem" – "Overvåkning av melkenivå"
Overvåkning fyllnivå melk	Innstillinger for nivåovervåkningen av melkebeholderen Innstillingsområde: Ingen overvåkning/advarsel/sperre av tapping av drikker Standard: Ingen overvåkning 1. Åpne valgmenyen med feltet . ✓ Valgmenyen åpnes. 2. Velg en av tre muligheter: • **Ingen overvåkning:** Melkeovervåking er konfigurert men er ennå ikke i bruk. • **Advarsel:** Hvis lavt melkenivå er nådd, vises det en melding på skjermen. Det kan fortsatt tappes melkedrikker. • **Sperre tapping av drikker:** Hvis lavt melkenivå er nådd, vises det en melding på skjermen. Tapping av melkedrikker er sperret.

8.3.3 Innstillinger "Konfigurasjon"

Klokkeslett / dato / timer-drift

Profiler med tillatelser: Vaktmester

	Innstilling > "Konfigurasjon" – "Klokkeslett/dato/timer-drift"
Dato Klokkeslett Tidssone	Informasjon om forhåndsinnstilt tidssone med dato og klokkeslett *Hver tidssone inneholder flere underoppdelinger, som f.eks. "Mellomeuropeisk tid (CET/MEZ)".* Innstillingsområde: Ingen innstilling mulig Standard: Landspesifikk/brukerspesifikk Verdiene stilt inn (av servicetekniker) for Dato, Klokkeslett og Tidssone vises her.
Mandag på/av til Søndag på/av 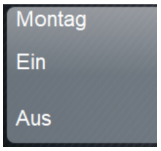	Informasjon om de automatiske inn/utkoblingstidene Innstillingsområde: Ingen innstilling mulig Standard: Brukerspesifikk Verdiene stilt inn (av servicetekniker) for timer-drift vises her. Automatiske inn- og utkoblingstider kan stilles inn separat for hver ukedag av servicetekniker.

Serviceteknikeren kan foreta innstillinger for parameteren "Klokkeslett/dato/timer-drift".

8.3.4 Innstillinger "Service"

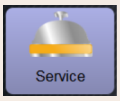

Innstilling > "Service" – "Service på kvern" (manuell justering av malegrad)

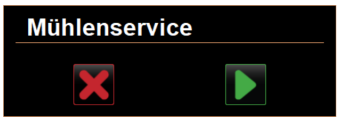

Figur: Start service på kvern

Forutsetning: Kaffemaskinen er utstyrt med manuell kvernjustering.

1. Trykk på innstillingen "Service" – "Service på kvern".
   ✓ Vinduet for bekreftelse åpnes.
2. Bekreft service på kvern med feltet .
   ✓ Siden "Service på kvern" åpnes.

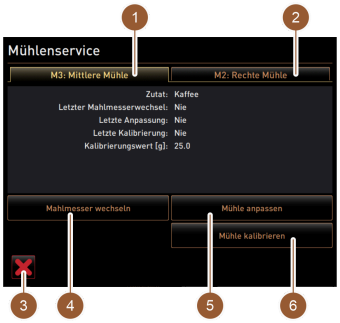

Figur: Service på kvern

► Trykk på fanen til den midtre kvernen (1) eller den høyre kvernen (2).

Følgende handlinger er tilgjengelige:

- Bytte malekniv (4)
- Tilpasse kvern (5)
- Kalibrere kvern (6)
- Avbryt/avslutt service på kvern (3)

Når det startes med en av de to første handlingene, utfører programmet deretter de neste handlingene automatisk.

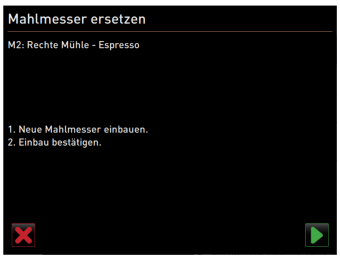

Figur: Skift malekniv

Bytte malekniv

1. Trykk på feltet [Bytte malekniv] på siden "Service på kvern".
   ✓ Siden "Skift malekniv" åpnes.
2. Ta ut den manuelle justeringen av malegraden, og monter inn ny malekniv.
3. Lukk den tomme kvernen for hånd til du merker motstand (malekniv mot malekniv).
4. Åpne kvernen 45° (med urviseren).
5. Monter den manuelle justeringen av malegraden igjen.
6. Bekreft byttet av malekniv med feltet .
   ✓ Siden "Forbered tilpasning av malegraden" åpnes.

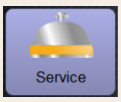

Innstilling > "Service" – "Service på kvern" (manuell justering av malegrad)

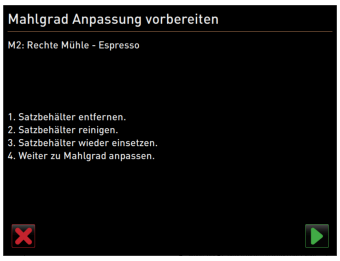

Figur: Forbered tilpasning av malegraden

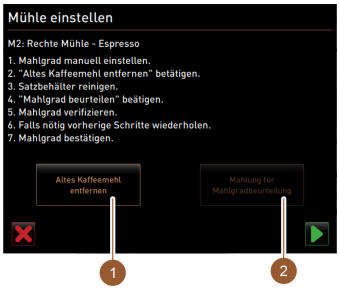

Figur: Stille inn kvern

Tilpasse kvern

Siden "Forbered tilpasning av malegraden" åpnes når du har trykket på feltet [Tilpasse kvern] på siden "Service på kvern" eller etter at handlingen "Bytte malekniv" er avsluttet.

1. Ta ut, tøm, rengjør og sett grutbeholderen tilbake på plass.
2. Bekreft at grutbeholderen er satt i med feltet ▶.
   ✓ Siden "Stille inn kvern" åpnes.
3. Still inn malegrad manuelt.
   Se opplæringsdokumentasjonen.
4. Trykk på feltet [Fjern gammel malt kaffe] (1).
   ✓ Gammel malt kaffe fjernes.
   ✓ Feltet [Maling for malegradvurdering] (2) aktiveres.
5. Rengjør grutbeholderen.
6. Trykk på feltet [Maling for malegradvurdering] (2).
7. Kontroller malegraden og gjenta om nødvendig trinnene for å stille inn malegraden.
8. Bekreft innstilt malingsgrad med feltet ▶.
   ✓ Siden "Forbered kalibrering" åpnes.

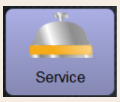

Innstilling > "Service" – "Service på kvern" (manuell justering av malegrad)

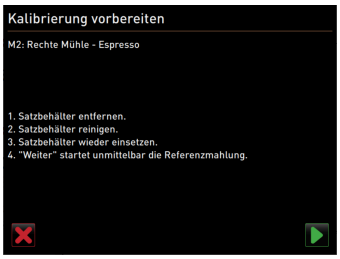

Figur: Forbered kalibrering

Figur: Kalibrere kvern

Kalibrere kvern

Utfør en kalibrering i følgende tilfeller:

- Kaffemaskinen er ny.
- Driftstiden er på mer enn ett år.
- Kvernetrinnet endres.
- Kvernen åpnes.
- Malekniven skiftes ut.
- Kaffesorten endres.

Siden "Forbered kalibrering" åpnes når du har trykket på feltet [Kalibrere kvern] på siden "Service på kvern" eller etter at handlingen "Tilpasse kvern" er avsluttet.

1. Ta ut, tøm, rengjør og sett grutbeholderen tilbake på plass.
2. Bekreft at grutbeholderen er satt i med feltet .
   - ✓ Referansemalingen starter.
   - ✓ Siden "Kalibrere kvern" åpnes.
   - ✓ Når referansemalingen er avsluttet, blir feltet [Referansemaling] aktivt.
3. Vei malt kaffe fra referansemalingen.
4. Angi kalibreringsverdi (registrert vekt av malt kaffe) med de to feltene [+/-] (2).
5. Start om nødvendig en ny referansemaling med feltet [Referansemaling] (1).

   Ved flere referansemalinger skal du alltid veie den resulterende malte kaffemengden og føre denne inn som referanseverdi. Kaffemaskinen registrerer automatisk alle malinger som er utløst, og beregner deretter den korrekte malemengden.
6. Avslutt kalibreringen av kvernen med feltet .
   - ✓ Siden "Service på kvern" åpnes.
   - ✓ Den innstilte kvernen er nå driftsklar.
7. Avslutt service på kvern med feltet .
   - ✓ Siden "Innstillinger" åpnes.

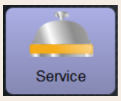

Innstilling > "Service" – "Service på kvern" (automatisk justering av malegrad)

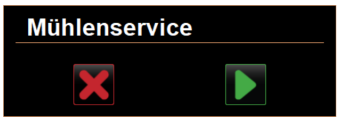

Figur: Start service på kvern

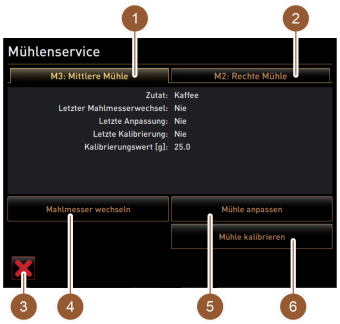

Figur: Service på kvern

Forutsetning:

Kaffemaskinen er utstyrt med automatisk kvernjustering.

1. Trykk på innstillingen "Service" – "Service på kvern".
   ✓ Vinduet for bekreftelse åpnes.
2. Bekreft service på kvern med feltet ▶.
   ✓ Siden "Service på kvern" åpnes.
3. Trykk på fanen til den midtre kvernen (1) eller den høyre kvernen (2).
   Følgende handlinger er tilgjengelige:
   - Bytte malekniv (4)
   - Tilpasse kvern (5)
   - Kalibrere kvern (6)
   - Avbryt/avslutt service på kvern (3)

   Når det startes med en av de to første handlingene, utfører programmet deretter de neste handlingene automatisk.

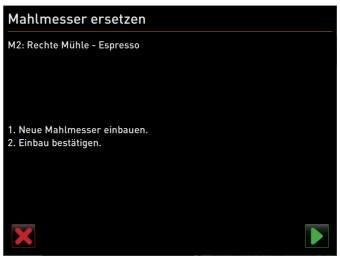

Figur: Skift malekniv

Bytte malekniv

1. Trykk på feltet [Bytte malekniv] på siden "Service på kvern".
   ✓ Siden "Skift malekniv" åpnes.
2. Ta ut malegradmotoren og monter inn ny malekniv.
3. Lukk den tomme kvernen for hånd til du merker motstand (malekniv mot malekniv).
4. Åpne kvernen 45° (med urviseren).
5. Monter malegradmotoren igjen.
6. Bekreft byttet av malekniv med feltet ▶.
   ✓ Siden "Forbered tilpasning av malegraden" åpnes.

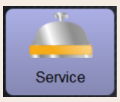

Innstilling > "Service" – "Service på kvern" (automatisk justering av malegrad)

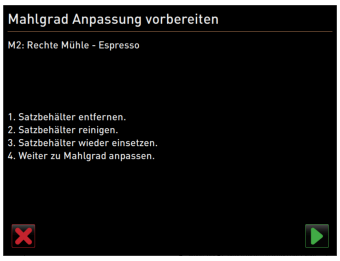

Figur: Forbered tilpasning av malegraden

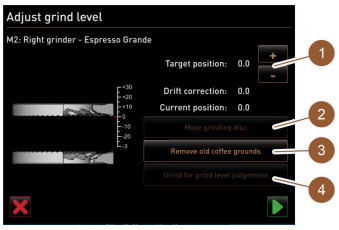

Figur: Innstilling av malegrad

Tilpasse kvern

Siden "Forbered tilpasning av malegraden" åpnes når du har trykket på feltet [Tilpasse kvern] på siden "Service på kvern" eller etter at handlingen "Bytte malekniv" er avsluttet.

1. Ta ut, tøm, rengjør og sett grutbeholderen tilbake på plass.
2. Bekreft at grutbeholderen er satt i med feltet .
   ✓ Siden "Stille inn kvern" åpnes.
3. Trykk på feltet [Fjern gammel malt kaffe] (3).
   ✓ Gammel malt kaffe fjernes.
   ✓ Feltet [Maling for malegradvurdering] (4) aktiveres.
4. Trykk på feltet [Maling for malegradvurdering] (4).
   ✓ Maling blir utført.

   Malegradresultatet angis med de feltene [+]/[–] (1). Med feltene [+]/[–] (1) kan avstanden mellom de to kvernskivene endres og dermed tilpasse malegrad.

   Juster malegraden i små trinn (±1).

   Med feltet [Bevege malekniven] (2) stiller du inn kniven til posisjonen som var stilt inn tidligere.
5. Kontroller malegraden og gjenta om nødvendig trinnene for å stille inn malegraden.
6. Bekreft innstilt malingsgrad med feltet .
   ✓ Siden "Forbered kalibrering" åpnes.
7. Trykk på feltet [Fjern gammel malt kaffe] (3).
   ✓ Gammel malt kaffe fjernes.
   ✓ Feltet [Maling for malegradvurdering] (4) aktiveres.
8. Trykk på feltet [Maling for malegradvurdering] (4).
   ✓ Maling blir utført.
9. Malegradresultatet angis med de feltene [+]/[–] (1).

   Med feltene [+]/[–] (1) kan avstanden mellom de to kvernskivene endres og dermed tilpasse malegrad. Juster malegraden i små trinn (±1).

   Med feltet [Bevege malekniven] (2) stiller du inn kniven til posisjonen som var stilt inn tidligere.
10. Kontroller malegraden og gjenta om nødvendig trinnene for å stille inn malegraden.
11. Bekreft innstilt malingsgrad med feltet .
    ✓ Siden "Forbered kalibrering" åpnes.

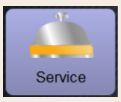

Innstilling > "Service" – "Service på kvern" (automatisk justering av malegrad)

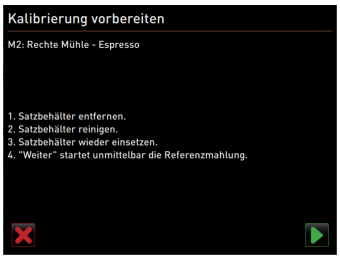

Figur: Forbered kalibrering

Figur: Kalibrere kvern

Kalibrere kvern

Utfør en kalibrering i følgende tilfeller:

- ▶ Kaffemaskinen er ny.
- ▶ Driftstiden er på mer enn ett år.
- ▶ Kvernetrinnet endres.
- ▶ Kvernen åpnes.
- ▶ Malekniven skiftes ut.
- ▶ Kaffesorten endres.

Siden "Forbered kalibrering" åpnes når du har trykket på feltet [Kalibrere kvern] på siden "Service på kvern" eller etter at handlingen "Tilpasse kvern" er avsluttet.

1. Ta ut, tøm, rengjør og sett grutbeholderen tilbake på plass.
2. Bekreft at grutbeholderen er satt i med feltet.
   - ✓ Referansemalingen starter.
   - ✓ Siden "Kalibrere kvern" åpnes.
   - ✓ Når referansemalingen er avsluttet, blir feltet [Referansemaling] aktivt.
3. Vei malt kaffe fra referansemalingen.
4. Angi kalibreringsverdi (registrert vekt av malt kaffe) med de to feltene [+/-] (2).
   - ✓ Start om nødvendig en ny referansemaling med feltet [Referansemaling] (1).

   Ved flere referansemalinger skal du alltid veie den resulterende malte kaffemengden og føre denne inn som referanseverdi. Kaffemaskinen registrerer automatisk alle malinger som er utløst, og beregner deretter den korrekte malemengden.
   - ✓ Avslutt kalibreringen av kvernen med feltet.

Figur: Initialisere kvern

Initialisere kvern

Etter en feil eller etter at malekniven er skiftet ut, er det nødvendig å utføre den automatiske malegradjusteringen på nytt.

1. Følg instruksjonene på skjermen.
2. Ta ut malegradmotoren og monter inn ny malekniv.
3. Lukk den tomme kvernen for hånd til du merker motstand (malekniv mot malekniv).
4. Åpne kvernen 45° (med urviseren).
5. Monter malegradmotoren igjen.
6. Bekreft monteringstrinnet "Initialisere kvern" med feltet ▶.
   - ✓ Siden "Service på kvern" åpnes.
   - ✓ Den innstilte kvernen er nå driftsklar.
7. Avslutt service på kvern med feltet ✕.
   - ✓ Siden "Innstillinger" åpnes.

8.3.5 Innstillinger "Info"

Vis versjoner

Profiler med tillatelser: Vaktmester, Serviceansvarlig, Kvalitetsleder, Maskinoperatør

Når du skal rapportere en feil, angir du denne informasjonen til serviceteknikeren.

Innstilling > "Info" – "Vis versjoner"

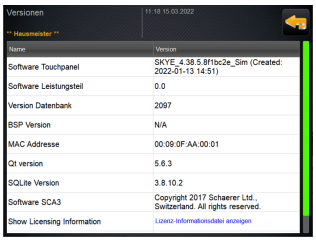

Figur: Versjoner

Informasjon om hvilken versjon av maskinprogramvaren som er installert.
Innstillingsområde: Ingen innstilling mulig
Standard: –
Følgende informasjon kan leses av:

- Programvare berøringspanel
- Programvare effektdel
- Database-versjon
- BSP-versjon
- MAC-adresse
- Versjon Qt (kildekode)
- SQLite-versjon
- Programvare SCA3
- Show Licensing Information
- Export Licensing Information

Maskinteller

Profiler med tillatelser: Vaktmester, Serviceansvarlig

Innstilling > "Info" – "Maskinteller"

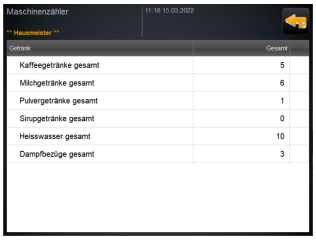

Figur: Maskinteller

Informasjon om antall tappede drikker eller tilsetninger
Innstillingsområde: Ingen innstilling mulig
Standard: –
Hver tilsetning som finnes i en drikk, føres opp i denne listen som egen "Drikk".
Følgende informasjon kan leses av:

- Kaffedrikker totalt
- Melkedrikker totalt
- Pulverdrikker totalt
- Varmtvann totalt
- Damptappinger totalt

Tilsetningseksempel med drikken "Chociatto":

▶ 1 tilsetning = kaffe
▶ 2 tilsetninger = ferskmelk eller topping
▶ 3 tilsetninger = sjoko

Drikkevarestatistikker

Profiler med tillatelser: Vaktmester, Serviceansvarlig

Innstilling > "Info" – "Drikkevarestatistikker"

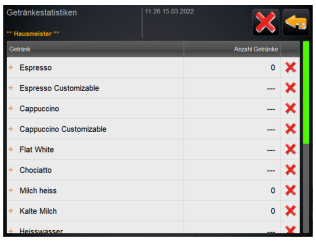

Figur: Drikkevarestatistikker

Informasjon om utførte drikketappinger

Tilbakestilling av teller

Innstillingsområde: Slett tellerstandene (enkeltvis eller totalt)

Standard: Brukerdefinert

Alle drikkene som er lagt til menykortene, vises.

Variant: Tilbakestille enkelt teller

▶ Trykk på det lille feltet i kolonnen for den respektive drikken.

✓ Drikketelleren til den valgte drikken settes på 0.

Variant: Tilbakestille alle tellere

▶ Trykk det store feltet oppe på siden.

✓ Alle de oppførte drikketellerne stilles til 0.

Rengjøringsstatistikk

Profiler med tillatelser: Vaktmester, Serviceansvarlig, Kvalitetsleder

Innstilling > "Info" – "Rengjøringsstatistikk"

Figur: Rengjøringsstatistikk

Informasjon om utførte rengjøringer

Innstillingsområde: Ingen innstilling mulig

Standard: –

Følgende informasjon kan leses av:

- Dato og klokkeslett
- Profil
- System
- Resultat

I kolonnen "Resultat" vises utførte, avbrutte og tilbakestilte rengjøringer.

Vedlikeholdsstatistikk

Profiler med tillatelser: Vaktmester

Innstilling > "Info" – "Vedlikeholdsstatistikk"

Figur: Vedlikeholdsstatistikk

Informasjon om utført vedlikehold (avkalkinger)

Innstillingsområde: Ingen innstilling mulig

Standard: –

Følgende opplysninger listes opp:

- Dato og klokkeslett
- Profil
- Vedlikeholdsintervaller
- Resultat

I kolonnen "Resultat" vises utførte, avbrutte eller tilbakestilte avkalkinger.

Drikketappingsstatistikk

Profiler med tillatelser: Vaktmester, Serviceansvarlig

Innstilling > "Info" – "Drikketappingsstatistikk"

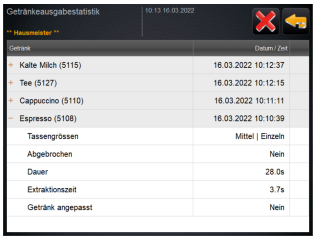

Figur: Drikketappingsstatistikk

Informasjon om alle utførte tappinger av drikke med drikkedataene som er mottatt.

Innstillingsområde: Slett tellerstandene

Standard: –

Følgende informasjon kan leses av:

- Drikketype (+ antall)
- Dato/tid

► Åpne strukturtreet for å kunne lese av detaljer.

Følgende informasjon om hver drikketype kan leses av:

- Koppstørrelser
- Avbrutte tappinger
- Tappetid
- Traktetid
- Drikk tilpasset

► Trykk på feltet ✕ oppe på siden.

✓ Alle oppførte drikker slettes fra listen.

Vannhardhetsstatistikk

Profiler med tillatelser: Vaktmester

Innstilling > "Info" – "Vannhardhetsstatistikk"

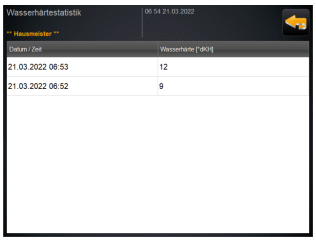

Figur: Vannhardhetsstatistikk

Informasjon om vannhardhet som er stilt inn tidligere

Innstillingsområde: Ingen innstilling mulig

Standard: –

Følgende informasjon kan leses av:

- Dato/tid
- Vannhardhet [°dKH]

Hver tilpasning av vannhardhet vises med en ny oppføring i listen.

8.3.6 Lagre endringer og last til kaffemaskinen

For å lagre og laste endringer av innstillingene gå frem som følger:

1. Lagre valget med feltet .
2. Trykk på feltet for å gå ut av parameteren og innstillingen.
3. Endringer av innstillingen/parameteren lastes til kaffemaskinen med feltet .
   ✓ Kaffemaskinen utfører omstart.

9 Feilutbedring

9.1 Feilvisninger

Det kan skilles mellom følgende feilvisninger:

- Funksjonell belysning
- Meldinger på skjermen

9.1.1 Funksjonell belysning

Kaffemaskinen er som standard utstyrt med en funksjonell belysning. Aktuelle feilmeldinger signaliseres i tillegg til meldinger på skjermen av lysende LED-fargestriper på kaffemaskinen.

De ulike fargene har følgende betydninger:

- Hvit: Kaffemaskinen er klar til bruk
- Oransje: Rask handling kreves (påfylling, rengjøring, etc.)
- Rød: Maskinfeil (tom for melk, kvern blokkert, vanngjennomstrømningsfeil, etc.)

9.1.2 Meldinger på skjermen

Det kan skilles mellom følgende meldinger på skjermen:

- Enkel feilmelding
- Spesifikk feilmelding
- Feilmeldinger i servicemenyen

Enkel feilmelding

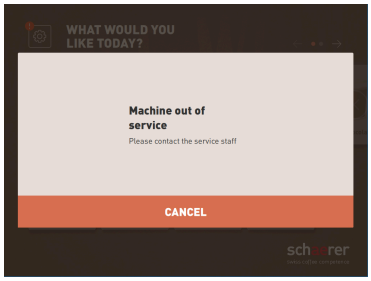

Figur: Feilmeldingen "enkel"

Forutsetning:

- På skjermen er "Enkel feilmelding" aktivert for "Visning meldingsmodus".

✓ Ved en feilmelding er kaffemaskinen så lenge ute av drift, til servicepersonellet kvitterer meldingen.
✓ Oppfordringen "Kontakt servicepersonell" vises.
✓ Feilmeldingen kan ikke kvitteres.

► Kontakt servicepersonell.

Spesifikk feilmelding

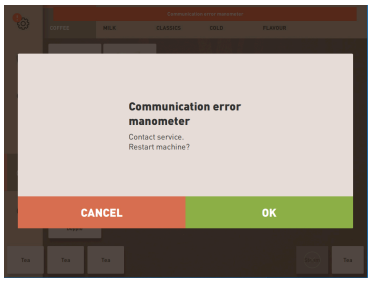

Figur: Feilmeldingen "spesifikk"

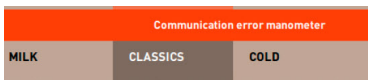

Figur: Feilmeldingen "spesifikk"

Forutsetning: På skjermen er "Spesifikk feilmelding" aktivert for "Visning meldingsmodus".

✓ Ved en feilmelding er kaffemaskinen ute av drift for en kort stund.
✓ Oppfordringen "Start på nytt" eller "Kontakt servicetekniker" vises.
✓ Feilmeldingene kan til dels kvitteres.

1. Avhengig av type feil skal en av de følgende handlingene utføres:
2. a) Følg tiltaksmeldingen og kvitter feilmeldingen.
3. b) Trykk på feltet [OK] for en omstart.
   ✓ Den foreliggende feilen ble kvittert eller kaffemaskinen utfører en omstart.
   ✓ Kaffemaskinen er driftsklar igjen.
4. Dersom feilmeldingen ikke kan kvitteres, informer serviceteknikeren.

Feilmeldinger i servicemenyen

I tillegg til feilmeldingene på skjermen vises feilmeldingene i servicemenyen.

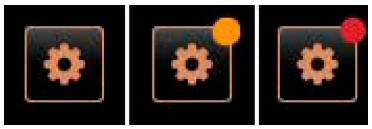

Figur: Felt [Servicemeny]

Felt [Servicemeny]

Feltet [Servicemeny] åpner servicemenyen.

På berøringsskjermen informerer feltet [Servicemeny] om aktuell informasjon eller feilmeldinger:

- Uten fargekode: Det er ingen meldinger i servicemenyen.
- Oransje: Det er informasjon i servicemenyen.
- Rød: Det er feilmeldinger eller tiltaksmeldinger i servicemenyen.

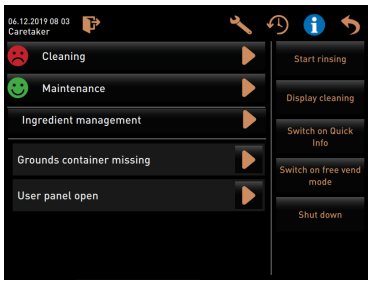

Figur: Side "Servicemeny" med feilmelding

Side "Servicemeny"

1. Trykk på feltet (Servicemeny).
   ✓ Servicemenyen åpnes med en liste over alle aktuelle feilmeldinger.
2. Åpne feilmelding med feltet ▶.
3. Utfør tiltaksmeldingen som vises, og kvitter feilen eventuelt med [OK].
4. Dersom feilmeldingen ikke kan kvitteres, informer serviceteknikeren.

9.2 Driftsfeil

Drikketapping er sperret ved aktiv rød feilmelding helt til nødvendige tiltak er gjennomført.

▶ Trykk på eventuelle andre foreliggende feilmeldinger i servicemenyen og iverksett de respektive tiltakene som er beskrevet.

Hvis en feilmelding blir stående, kan det foreligge en feil.

▶ Kontakt din servicepartner (se www.schaerer.com).

9.3 Feil med skjermmeldinger

For feil med skjermmeldinger skilles det mellom følgende kategorier:

▶ Feil
▶ Feil
▶ Oppfordring
▶ Referanse

9.3.1 Skjermmelding "Merknad"

De etterfølgende skjermmeldingene vises i blått på styringen.

Skjermmelding	Årsak	Utbedring
OBS: Et blokkert avløpssvannutløp kan føre til oversvømmelse.	Det finnes rester etter kaffegrut i avløpsvannet.	▶ Kontroller om avløpsvannsutløpet eller dryppskålen er blokkert og gjør rent.

Skjermmelding	Årsak	Utbedring
Vent på telemetriforbindelse eller kontakt service.	Indikasjonen "Coffee Link" er utestående.	▶ Start telemetrien på nytt. ▶ Hvis feilen blir stående, kontakt servicepartner.
Melk snart tomt	Melkenivå i melkebeholderen er for lavt.	▶ Fyll melkebeholderen.
Grutbeholder snart full	Den innstilte kapasiteten til grutbeholderen er snart nådd.	▶ Tøm grutbeholderen.
Ekstern vanntank nesten tom (tilleggsutstyr)	Fyllenivået til den eksterne vanntanken er for lavt.	▶ Tøm grutbeholderen.
Varmtvann temperatur for lav Dampkoker temperatur for lav	Kaffemaskinen er i oppvarmingsfasen.	▶ Vent til kaffemaskinen er oppvarmet.
	Det oppstod en feil ved oppvarming.	▶ Koble kaffemaskinen fra strømmen. ▶ Koble til på nytt og slå på.
Kaffemaskin ute av drift	Innstilling i selvbetjeningsmodus når det ikke skal tappes drikker.	▶ Still inn riktig parameterinnstilling "Konfigurasjon" – "Timer-drift". ▶ Hvis feilen blir stående, kontakt servicepartner.

9.3.2 Skjermmelding "Oppfordring"

De etterfølgende skjermmeldingene vises i hvitt på styringen.

Skjermmelding	Årsak	Utbedring
Sette inn grutbeholderen	Grutbeholderen mangler eller er ikke satt helt inn i kaffemaskinen.	▶ Sett grutbeholderen riktig inn i kaffemaskinen.
Lukke betjeningspanel	Betjeningspanelet er åpen eller er ikke fullstendig lukket.	▶ Trykk betjeningspanelet nedover til det går i lås.
Fyll på ekstern drikkevannstank (ekstra)	Fyllenivået til den eksterne vanntanken er for lavt.	▶ Ta nivåovervåkningen ut av den eksterne vanntanken. ▶ Skyll den eksterne vanntanken med friskt vann og fyll opp. ▶ Sett inn nivåovervåkingen igjen.
Tømme avløpsvanntanken (ekstra)	Fyllenivået til den eksterne avløpsvanntanken er nådd.	▶ Ta nivåovervåkningen ut av avløpsvanntanken. ▶ Skyll ut den eksterne avløpsvanntanken. ▶ Sett inn nivåovervåkingen igjen.
Fyll på bønner (midtre kvern tom)	Midtre bønnebeholder er tom.	▶ Fyll bønnebeholderen.
Fyll på bønner (høyre kvern tom)	Høyre bønnebeholder er tom.	▶ Fyll bønnebeholderen.
Fyll på malt kaffe i den manuelle påfyllingsåpningen	Malt kaffe er ikke fylt på i den manuelle påfyllingsåpningen.	▶ Åpne manuell påfyllingsåpning i den midtre bønnebeholderen. ▶ Fyll på malt kaffe. ▶ Lukk manuell påfyllingsåpning.

Skjermmelding	Årsak	Utbedring
Fyll på sjoko- eller melke-pulver i den 1. beholderen (1. pulverbeholder tom)	Den 1. pulverbeholderen er tom.	▶ Etterfyll den første pulverbeholderen.
Sett inn avkalkingspatron	Avkalkingsprosessen krever avkalkingsmiddel fra avkalk-ingspatronen.	▶ Sett inn avkalkingspatron. ▶ Ta ut avkalkingspatronen etter avkalk-ingen og etter oppfordring på skjer-men.

9.3.3 Skjermmelding "Feil"

De etterfølgende skjermmeldingene vises i gult på styringen.

Skjermmelding	Årsak	Utbedring
Feil på dreiegiver bryggeenhet	Koderen for motoren for bryggeenheten ble ikke regist-rert under maskininitialise-ring.	▶ Start kaffemaskinen på nytt. ▶ Hvis feilen blir stående, kontakt ser-vicepartner.
Feil på automatisk malegrad-korreksjon - midt på, høyre eller venstre	Motoren til den automatiske justeringen av malegrad går med feil.	▶ Avbryt innstillingen av malegrad. ▶ Start kaffemaskinen på nytt. ▶ Hvis feilen blir stående, kontakt ser-vicepartner.
Feil i maskinkonfigurasjonen	Det er avvik mellom program-varen og maskinvaren.	▶ Start maskinvareregistrering på nytt. ▶ Start kaffemaskinen på nytt. ▶ Hvis feilen blir stående, kontakt ser-vicepartner.
Brudd temperatursensor dam-pstav	Temperatursensor for damp-stav er ikke stengt.	▶ Start kaffemaskinen på nytt. ▶ Hvis feilen blir stående, kontakt ser-vicepartner.
Kortslutning temperatursen-sor dampstav	Temperatursensor for damp-stav er defekt.	▶ Start kaffemaskinen på nytt. ▶ Hvis feilen blir stående, kontakt ser-vicepartner.
Tilbakestille avkalking/rengjø-ring	En rengjøring/avkalking ble avbrutt/ikke helt ferdig utført.	▶ Utfør rengjøring/avkalking.
Melk tomt	Melkenivå i melkebeholderen er for lavt.	▶ Ta ut melkebeholderen. ▶ Rengjør melkebeholderen grundig. ▶ Fyll melkebeholderen med fersk, avkjølt melk (3–5 °C) og sett den inn i kaffemaskinen igjen.
Grutbeholder full	Kapasiteten til grutbeholderen er snart nådd.	▶ Tøm grutbeholderen. ▶ Skyll og tørk grutbeholderen. ▶ Sett inn grutbeholderen igjen.

9.3.4 Skjermmelding "Feil"

De etterfølgende skjermmeldingene vises i rødt på styringen.

Skjermmelding	Årsak	Utbedring
Midtre kvern (standard), høyre kvern (tilleggsutstyr) overbelastet	For høy strømverdi (> 8 A) ble målt over et definert tidsrom. Kaffemaskinen forsøker å starte malingen på nytt fem ganger, deretter vises denne meldingen. Det finnes rester etter kaffegrut i avløpsvannet.	▶ Slå av kaffemaskinen. ▶ Kontroller kvernen med tanke på blokkeringer og fjern eventuelle fremmedlegemer. ▶ Start kaffemaskinen på nytt.
Midtre kvern (standard), høyre kvern (tilleggsutstyr) blokkert	Hvis kvernen (midtre eller høyre) er overbelastet og det forespørres en ny drikke i denne tilstanden, vises denne meldingen. Tapping av drikker er sperret.	▶ Slå av kaffemaskinen. ▶ Kontroller kvernen med tanke på blokkeringer og fjern eventuelle fremmedlegemer. ▶ Start kaffemaskinen på nytt. ▶ Hvis feilen blir stående, kontakt servicepartner.
Varmtvannskoker te eller kaffe overtemperatur	Vanntilførselen er avbrutt.	▶ Kontroller nivå til ekstern/intern vanntank (tilleggsutstyr) ev. tilstand til fast vanntilkobling.
	Kaffemaskinen er overopphetet.	▶ Koble kaffemaskinen fra strømmen og la den avkjøles.
	SSR er defekt.	▶ Hvis feilen blir stående, kontakt servicepartner.
	Klixon er utløst.	
Dampkoker overtemperatur	Vanntilførselen er avbrutt.	▶ Kontroller nivå til ekstern/intern vanntank (tilleggsutstyr) ev. tilstand til fast vanntilkobling.
	Dampsystemet er tilstoppet.	▶ Kontroller og rengjør drikkeutløp og dampsystem.
	Kaffemaskinen er overopphetet.	▶ Koble kaffemaskinen fra strømmen og la den avkjøles.
	SSR er defekt.	▶ Hvis feilen blir stående etter omstart, kontakt servicepartner.
	Klixon er utløst.	
Tidsavbrudd oppvarming varmtvannskoker Tidsavbrudd oppvarming dampkoker	Selv om oppvarmingen er slått på, ble ikke den nominelle temperaturen nådd innen 5 min.	▶ Hvis feilen blir stående, kontakt servicepartner.
Varmtvannskoker NTC kortsluttet Dampkoker NTC kortsluttet	Hovedkretskortet registrerer ingen motstand. En maksimumstemperatur (ca. 150 °C) måles. Tapping av drikker er sperret.	▶ Hvis feilen blir stående, kontakt servicepartner.
Varmtvannskoker NTC brutt Dampkoker NTC brutt	Brudd på temperatursensoren. En minimumstemperatur måles.	▶ Hvis feilen blir stående, kontakt servicepartner.
Overstrøm bryggeenhet	Det ble registrert overstrøm på motoren for bryggeenheten.	▶ Hvis feilen blir stående, kontakt servicepartner.

Skjermmelding	Årsak	Utbedring
Hvilestrøm bryggeenhet	Selv om bryggeenheten ikke "kjører", må den motta en minimumsstrøm. Hvis dette ikke er tilfellet, har det oppstått en feil. Årsakene kan være bryggeenheten, effektkortet eller kablingen.	▶ Kontroller om bryggeenheten er blokkert. ▶ Hvis feilen blir stående, kontakt servicepartner.
Tidsavbrudd bryggeenhet	Bryggeenheten har ikke noen bryter for "Grunnstilling". Bryggesylinderens posisjon registreres ved å måle strømverdien. Følgende toppverdier registreres: Øverste og nederste posisjon Følgende tidsavbrudd er definert: Hvis det i løpet av 10 s etter en bevegelse i bryggeenheten ikke detekteres strømspisser, vises "Tidsavbrudd bryggeenhet".	▶ Hvis feilen blir stående, kontakt servicepartner.
Vannstrømningsfeil	Under tapping av et kaffeprodukt, utfører strømningsmåleren færre enn definert antall minimumsomdreininger. Blokkering eller delvis blokkering et sted i vannsystemet er sannsynlig.	▶ Kontroller nivået i vanntanken hhv. tilstanden til fast vanntilkobling. ▶ Kontroller intern eller ekstern drikkevannstank (et mettet filter reduserer vannstrømningen). ▶ Kontroller om øvre stempel er blokkert eller delvis tilstoppet. ▶ Kontroller kvernetrinnet. **INFORMASJON**: Hvis kvernen er stilt inn for fint, kan dette hemme vannstrømningen eller blokkere den helt. ▶ Hvis feilen blir stående, kontakt servicepartner.
Feil på damptilførsel	Nivåsensoren registrerer lavt nivå i dampkokeren. Det ble forsøkt å fylle kokeren. Men nivåsensoren registrerte ikke noe vann innen 60 s. Påfyllingen avbrytes. Tapping av drikker som krever damp, blir sperret.	▶ Hvis feilen blir stående, kontakt servicepartner.
Modbus prosesseringsfeil BP	Kommunikasjonsfeil mellom effektdel og berøringsskjerm	▶ Hvis feilen blir stående, kontakt servicepartner.
Modbus prosesseringsfeil MV	Kommunikasjonsfeil mellom manometer og berøringsskjerm	▶ Hvis feilen blir stående, kontakt servicepartner.
Modbus prosesseringsfeil MR	Kommunikasjonsfeil mellom kjøleenhet og berøringsskjerm	▶ Kontroller kabling mellom kjøleenhet og maskin. ▶ Hvis feilen blir stående, kontakt servicepartner.

Skjermmelding	Årsak	Utbedring
Kaffemaskin ute av drift	Innstilling i selvbetjeningsmodus når det av ulike årsaker ikke kan tappes drikker.	▶ Kontroller produkter som kaffebønner, melk, sjokopulver og melkepulver. ▶ Kontroller temperaturen i kjøleenheten. ▶ Utfør ventende rengjøring eller avkalking. ▶ Hvis feilen blir stående, kontakt servicepartner.
Kommunikasjonsfeil (diverse)	Kommunikasjonsfeil mellom programvare og diverse moduler som HCU-effektdel, Flavour Point, bryggeenhet, manometer osv.	▶ Start kaffemaskinen på nytt. ▶ Hvis feilen blir stående, kontakt servicepartner.

9.4 Feil uten skjermmeldinger

Feil	Årsak	Utbedring
Skjermen er mørk.	Kaffemaskinen er ikke tilkoblet strømnettet.	▶ Koble kaffemaskinen til strømnettet. ▶ Slå på kaffemaskinen. ▶ Hvis feilen blir stående, kontakt servicepartner.
	Kaffemaskinen er ikke slått på.	▶ Slå på kaffemaskinen. ▶ Hvis feilen blir stående, kontakt servicepartner.
Det finnes ingen drikke med melk tilgjengelig.	Melkebeholderen er tom.	▶ Fyll melkebeholderen. ▶ Hvis feilen blir stående, kontakt servicepartner.
	Melkesystemet er tilstoppet.	▶ Gjennomfør daglig rengjøring. ▶ Hvis feilen blir stående, kontakt servicepartner.
	Melkesystemet ble feilaktig deaktivert.	▶ Kontroller kabelforbindelsen fra styrekabel kaffemaskin til kjøleenhet. ▶ Aktiver melkesystemet. ▶ Hvis feilen blir stående, kontakt servicepartner.

Feil	Årsak	Utbedring
Det finnes ingen drikke med melkeskum tilgjengelig.	Melkebeholderen er tom.	▶ Fyll melkebeholderen. ▶ Hvis feilen blir stående, kontakt servicepartner.
	Melkesystemet er tilstoppet.	▶ Gjennomfør daglig rengjøring. ▶ Hvis feilen blir stående, kontakt servicepartner.
	Melkesystemet ble feilaktig deaktivert.	▶ Kontroller kabelforbindelsen fra styrekabel kaffemaskin til kjøleenhet. ▶ Aktiver melkesystemet. ▶ Gjennomfør daglig rengjøring. ▶ Hvis feilen blir stående, kontakt servicepartner.

10 Demontering og deponering

10.1 Demontering

Ved endt brukstid

Når kaffemaskinen har endt brukstiden, demonter kaffemaskinen og avhend den miljøriktig.

10.2 Deponering

Kaffemaskinen må deponeres på forskriftsmessig måte i henhold til lokale forskrifter og gjeldende lover.

- Kontakt servicepartneren.