schaerer
swiss coffee competence

Schaerer Coffee Skye

Lietošanas instrukcija

2.3 / 03.2023

Oriģinālās instrukcijas tulkojums
2.3-lv
Dok. Nr.: 3370020474

Juridisks paziņojums

Izdevējs

Schaerer AG, Postfach 336, Niedermattstrasse 3,
CH-4528 Zuchwil

Izdevums

Versija 2.3 | 03.2023

Programmatūra

SW4.38.x

Sagatavotājs un redaktors

Schaerer AG, Postfach 336, Niedermattstrasse 3,
CH-4528 Zuchwil

Copyright ©

Schaerer AG, Postfach 336, Niedermattstrasse 3,
CH-4528 Zuchwil

Šo dokumentu aizsargā autortiesības. Visas tiesības paturētas. Pavairošana, izplatīšana, pārsūtīšana elektroniskajās sistēmās vai tulkošana bez uzņēmuma Schaerer AG rakstveida piekrišanas ir aizliegta. Tas attiecas gan uz visu dokumentu, gan uz atsevišķām tā daļām. Dokumenta saturā iekļauti drukāšanas brīdī aktuālākie dati. Uzņēmums Schaerer AG patur tiesības jebkurā laikā veikt izmaiņas, par tām atsevišķi nepaziņojot. Visi šajā instrukcijā ietvertie attēli, ilustrācijas un displeja paziņojumi ir tikai piemēri! Pateicoties plašajam iespēju klāstam, ierīce var atšķirties no šajā dokumentā attēlotajām ierīcēm. Uzņēmums Schaerer AG atbild tikai par oriģinālā vācu valodas dokumenta saturu.

Satura rādītājs

1 Drošība ... 7
1.1 Zīmes un simboli ... 7
1.2 Lietošana atbilstoši mērķim ... 8
1.3 Paredzams nepareizs lietojums ... 9
1.4 Lietotāja pienākumi ... 9
1.5 Nenovērstie riski ... 9
1.6 Materiālo zaudējumu risks ... 14
2 Tehniskie dati ... 15
2.1 Dzērienu veidi un daudzums ... 15
2.2 Ierīces dati ... 16
2.3 Tīkla pieslēgums uz vietas ... 17
2.4 Ūdens savienojumu vērtības ... 17
2.5 Vides apstākļi ... 17
2.6 Tehnisko datu plāksnīte ... 18
2.7 EK atbilstības deklarācija ... 18
2.7.1 Ražotāja adrese ... 18
2.7.2 Lietotie standarti ... 18
3 Produkta apraksts ... 21
3.1 Kafijas automāta pārskats ... 21
3.1.1 Kafijas pupiņu un pulvera tvertnes ... 22
3.1.2 Biezumu tvertne ... 23
3.1.3 Ārējā tvaika sprausla ... 23
3.1.4 Automāta balsta kājas ... 23
3.1.5 Pilienu savācējs ar tašu pozicionēšanas asistentu ... 24
3.1.6 Iebūvēta dzeramā ūdens tvertne ... 24
3.1.7 Manuāla dzērienu padeves caurulīte ... 24
3.1.8 Ārējā karstā ūdens padeve ... 25
3.1.9 Malšanas mehānisms ... 25
3.1.10 Funkcionālais apgaismojums ... 25
3.1.11 Dekoratīvie elementi ... 25
3.2 Vadības elementi ... 26
3.2.1 Pārskats ... 26
3.2.2 Manuālas padeves tvertne ... 27
3.2.3 Vadības panelis ar skārienekrānu ... 27
3.2.4 Vadības paneļa slēgšanas ietaise ... 28
3.2.5 Kafijas pupiņu un pulvera tvertnes slēgšanas ietaise (pēc izvēles) ... 28
3.2.6 Miksera trauks ... 28
3.2.7 Kafijas automāta ieslēgšanas/izslēgšanas slēdzis ... 28
3.3 Kafijas automāta pieslēgumi un saskarnes ... 28
3.4 Opcijas ... 29
3.5 Papildu ierīces ... 30
3.5.1 Dzesēšanas aparāts ... 30
3.5.2 Cup & Cool ... 31
3.5.3 Krūzīšu sildītājs ... 31
3.6 Piegādes komplekts un piederumi ... 32
4 Montāža un nodošana ekspluatācijā ... 35
4.1 Transportēšanas noteikumi ... 35

4.2 Iepakojums/izpakošana....35
4.2.1 Kafijas automāta izsaiņošana....35
4.2.2 Piederumu izsaiņošana....35
4.3 Uzstādīšana....36
4.4 Kafijas automāta uzstādīšana....36
4.4.1 Strāvas pieslēgšana....36
4.4.2 Ūdens pieslēgšana....37
4.5 Papildu ierīču pieslēgšana....39
4.5.1 Papildu ierīču pieslēgšana pie strāvas....39
4.5.2 Komunikācijas savienojuma (CAN kopnes) izveide....39
4.5.3 Piena sistēmas pieslēgšana....40
4.6 Ekspluatācijas uzsākšana displeja vadībā....41
5 Lietošana....43
5.1 Lietotāja režīmi....43
5.2 Lietotāja saskarne....43
5.2.1 Lapa „Grupas izvēle"....43
5.2.2 Lapa „Dzēriena izvēle"....45
5.2.3 Reģistrs un sānu josla....46
5.2.4 Lapa „Dzēriena izsniegšana"....47
5.3 Tehniskās apkopes izvēlne....48
5.3.1 Lauks [Apkopes izvēlne]....48
5.3.2 Pārskats....48
5.3.3 Pierakstīšanās, izrakstīšanās....50
5.3.4 Iestatījumi....50
5.3.5 Dzēriena izsniegšanas norise....50
5.3.6 Sistēmas informācija....51
5.3.7 Atpakaļ....51
5.3.8 Tīrīšana....51
5.3.9 Apkopes intervāli....51
5.3.10 Piedevu pārvaldība....51
5.3.11 Kļūdu ziņojumu zona....52
5.3.12 Tiešās izvēles zona....52
5.3.13 Īsā informācija....52
5.4 Vadības paneļa atvēršana un aizvēršana....52
5.4.1 Vadības paneļa atvēršana....53
5.4.2 Vadības paneļa aizvēršana....53
5.5 Ieslēgšana....53
5.5.1 Kafijas automāta ieslēgšana....53
5.5.2 Papildu dzesēšanas aparāta ieslēgšana....54
5.5.3 Zem letes esošā dzesēšanas aparāta ieslēgšana....54
5.5.4 Cup&Cool krūzīšu sildītāja ieslēgšana....55
5.6 Uzpilde un pieslēgšana....55
5.6.1 Kafijas pupiņu tvertnes uzpildīšana....55
5.6.2 Ūdens uzpilde....56
5.6.3 Pulvera tvertnes uzpilde....56
5.6.4 Piena sistēmas PureFoam™ uzpildīšana....57
5.7 Dzērienu izvēle....58
5.7.1 Dzēriena izvēle....58
5.7.2 Dzēriena modificēšana (pēc izvēles)....59
5.7.3 Dzēriena izsniegšana....59

5.8 Iztukšošana....61
5.8.1 Kafijas biezumu tvertnes iztukšošana....61
5.8.2 Ārējās notekūdeņu tvertnes iztukšošana....61
5.9 Izslēgšana....62
5.9.1 Kafijas automāta ieslēgšana gaidstāves režīmā....62
5.9.2 Ilgākas dīkstāves (sākot no vienas nedēļas)....63
5.9.3 Papildu ierīču izslēgšana....63

6 Tīrīšana....65
6.1 Tīrīšanas noteikumi un nosacījumi....65
6.1.1 Tīrīšanas līdzekļi....65
6.1.2 HACCP tīrīšanas koncepcija....67
6.1.3 Tīrīšanas pakāpes....67
6.2 Tīrīšanas intervāli....68
6.3 Automātiskās tīrīšanas....69
6.3.1 Automātiska skalošana iesl./izsl. brīdī....70
6.3.2 Konfigurētās skalošanas....70
6.4 Displeja vadītas tīrīšanas programmas....70
6.4.1 Lapa „Tīrīšana"....71
6.4.2 Lapa „Tīrīšanas programma"....72
6.4.3 Nepieciešamie piederumi....73
6.4.4 Displeja vadītas tīrīšanas sākšana....73
6.4.5 Kafijas sistēmas tīrīšana....74
6.4.6 Piena sistēmas tīrīšana....74
6.4.7 Pulvera sistēmas tīrīšana....76
6.5 Manuālas tīrīšanas darbības....77
6.5.1 Kafijas biezumu tvertnes iztukšošana un tīrīšana....77
6.5.2 Pagatavošanas trauka tīrīšana....77
6.5.3 Pilienu savācēja un pilienu savācēja režģa tīrīšana....77
6.5.4 Piena tvertnes tīrīšana....78
6.5.5 Papildu ierīču tīrīšana....78
6.5.6 Skārienekrāna tīrīšana....79
6.5.7 Iekšējās dzeramā ūdens tvertnes tīrīšana....79
6.5.8 Ārējās dzeramā ūdens tvertnes tīrīšana....80
6.5.9 Ārējās notekūdeņu tvertnes tīrīšana....80
6.5.10 Kafijas pupiņu tvertnes tīrīšana....81
6.5.11 Pulvera tvertnes tīrīšana....81
6.5.12 Ārējo virsmu tīrīšana....82
6.5.13 Manuālās skalošanas palaide....83

7 Tehniskā apkope....85
7.1 Apkopes darbi....85
7.1.1 Apkopes intervāli....85
7.1.2 Lapa „Apkopes intervāli"....86
7.1.3 Apkopju veikšana un skaitītāja atiestatīšana....86
7.2 Atkaļķošana....87
7.2.1 Atkaļķotājs....88
7.2.2 Lapa „Atkaļķošana"....89
7.2.3 Nepieciešamais atkaļķošanas materiāls....90
7.2.4 Variants: Atkaļķošanas ar fiksētu ūdensapgādes pieslēgumu veikšana....90
7.2.5 Variants: Atkaļķošanas veikšana ar iekšējo ūdens tvertni....94
7.2.6 Atkaļķošanas patronas izmešana....98

8 Programmēšana ... 99
8.1 Navigācijas elementi ... 99
8.2 Profili un atļaujas ... 100
8.2.1 Saimniecības vadītāja profils ... 100
8.2.2 Apkopes speciālista profils ... 100
8.2.3 Kvalitātes pārvaldnieka profils ... 101
8.2.4 Ierīces uzturēšanas darbinieka profils ... 101
8.2.5 Profilu tiesību pārskats ... 102
8.3 Ierīces konfigurācijas ... 102
8.3.1 Lapa „Iestatījumi" ... 102
8.3.2 Iestatījumi „Sistēma" ... 103
8.3.3 Iestatījumi „Konfigurācija" ... 106
8.3.4 Iestatījumi „Apkope" ... 106
8.3.5 Iestatījumi „Informācija" ... 113
8.3.6 Izmaiņu saglabāšana un ielādēšana kafijas automātā ... 116
9 Traucējummeklēšana ... 117
9.1 Traucējumu rādījumi ... 117
9.1.1 Funkcionālais apgaismojums ... 117
9.1.2 Ziņojumi displejā ... 117
9.2 Darbības traucējumi ... 118
9.3 Traucējumi ar displeja ziņojumiem ... 118
9.3.1 Displeja ziņojums „Norāde" ... 118
9.3.2 Displeja ziņojums „Uzvedne" ... 119
9.3.3 Displeja ziņojums „Kļūda" ... 120
9.3.4 Displeja ziņojums „Traucējums" ... 121
9.4 Traucējumi bez displeja ziņojumiem ... 123
10 Demontāža un utilizācija ... 125
10.1 Demontāža ... 125
10.2 Utilizācija ... 125

1 Drošība

1.1 Zīmes un simboli

Drošības norādes

BĪSTAMI

Sevišķi bīstama situācija, kad var iestāties nāve vai var gūt nopietnas traumas.

Obligāti ievērojiet aprakstītos pasākumus šo risku novēršanai.

BRĪDINĀJUMS

Vispārīgi bīstama situācija, kas var izraisīt smagas traumas.

Obligāti ievērojiet aprakstītos pasākumus šo risku novēršanai.

UZMANĪBU

Vispārīgi bīstama situācija, kas var izraisīt vieglas traumas.

Obligāti ievērojiet aprakstītos pasākumus šo risku novēršanai.

NORĀDE

Pastāv situācija, kuras rezultātā var rasties kafijas automāta bojājumi.

Obligāti ievērojiet aprakstītos pasākumus šo risku novēršanai.

Izmantotās brīdinājuma zīmes

Simboli, kas apzīmē bīstamību vai norādījumus, var atrasties gan lietošanas instrukcijā, gan uz ierīces.

Zīme	Bīstamības veids	Zīme	Bīstamības veids
	Brīdinājums par karstiem šķidrumiem		Brīdinājums par karstām virsmām
	Brīdinājums par karstu tvaiku		Brīdinājums par bīstamu elektrisko spriegumu
	Brīdinājums par indīgām vielām		Brīdinājums par rokas savainojumiem

Izmantotās norādījuma zīmes

Zīme	Nozīme	Zīme	Nozīme
	Izlasiet dokumentāciju!		Valkājiet aizsargcimdus!
	Nēsājiet aizsargbrilles!		Mazgājiet rokas!

Zīme	Nozīme	Zīme	Nozīme
	Atvienojiet strāvas kontaktdakšu!		

Apzīmējumi šajā rokasgrāmatā

Apzīmē-jums	Nozīme	Apzīmē-jums	Nozīme
▶	Saraksts bez noteiktas secības	✓	Darbības soļu rezultāti
(1)	Attēla leģenda, pozīciju numuri attēlos	[Taustiņš]	Informācijas un vadības elementi
1.	Darbības norādījumi soli pa solim	„Izvēlne"	Izvēlnes ekrānos

1.2 Lietošana atbilstoši mērķim

Kafijas automāts SKYE ir paredzēts kafijas dzērienu, karstā ūdens, piena dzērienu un pulvera dzērienu (garnējumu un šokolādes) izsniegšanai dažādās variācijās un kombinācijās tasēs, trauciņos, glāzēs vai kanniņās.

Kafijas pupiņu tvertnes drīkst uzpildīt tikai ar kafijas pupiņām, pulvera tvertni – tikai ar kakao pulveri, piena tvertni – tikai ar pienu, savukārt manuālās padeves tvertni – tikai ar malto kafiju.

Šis automāts ir paredzēts komerciālai izmantošanai viesnīcās, sabiedriskajā ēdināšanā vai līdzīgās vietās. Ierīci atļauts uzstādīt un ekspluatēt bez uzraudzības pašapkalpošanās vietās. Ierīci drīkst izmantot veikalos, birojos vai līdzīgā darba vidē, viesnīcās, moteļos un daļējās pansijās, un to drīkst lietot nespeciālisti vai klienti.

Šo ierīci var izmantot bērni vecumā no 8 gadiem, kā arī personas ar ierobežotām fiziskām, sensorās sistēmas vai garīgām spējām vai ar nepietiekamu pieredzi un/vai zināšanām, ja viņi tiek uzraudzīti vai arī ir tikuši instruēti par drošu ierīces lietošanu un pilnībā izprot ar tās lietošanu saistītos riskus. Bērni nedrīkst rotaļāties ar šo ierīci. Bērni bez uzraudzības nedrīkst veikt tīrīšanas un lietotāja apkopes darbus. Tīrīšanu un lietotāja apkopes darbus drīkst veikt tikai personas, kurām ir zināšanas par ierīci un praktiskā pieredze ar to, it īpaši attiecībā uz drošību un higiēnu.

Ierīce ir jāizmanto saskaņā ar Schaerer AG „Vispārīgajiem lietošanas noteikumiem" un pievienoto lietošanas instrukciju. Ierīces izmantošana jebkādā citā veidā tiek uzskatīta par neatbilstošu. Ražotājs neatbild par bojājumiem, kas radušies šādas lietošanas dēļ.

1.3 Paredzams nepareizs lietojums

BRĪDINĀJUMS

Nepareizas lietošanas radīts apdraudējums!

Jebkāda izmantošana, kas pārsniedz paredzēto lietošanu vai kafijas automāta izmantošana citādā veidā, tiek uzskatīta par nepareizu un var izraisīt bīstamas situācijas.

Nepareizi lietojot kafijas automātu, var gūt savainojumus.

- Pirms lietošanas rūpīgi izlasiet lietošanas instrukciju.
- Ierīces servisa zonai drīkst piekļūt tikai kvalificēti apkopes darbinieki.
- Tīrīšanu un lietotāja apkopes darbus drīkst veikt tikai personas, kurām ir zināšanas par ierīci un praktiskā pieredze ar ierīci, it īpaši attiecībā uz drošību un higiēnu.
- Ja kafijas automāts tiek lietots pašapkalpošanās režīmā vai profesionāli, lieciet to uzraudzīt apmācītiem darbiniekiem, lai tie varētu atbildēt uz lietotāju jautājumiem, kā arī lai tiktu nodrošināti kopšanas pasākumi.
- Izmantojiet tikai pietiekami atdzesētu pienu.
- Nekad neizmainiet kafijas automāta drošības ierīces.
- Izmantojiet kafijas automātu tikai tad, ja tas darbojas nevainojami un nav bojāts.
- Kafijas pupiņu tvertnē uzpildiet tikai kafijas pupiņas.
- Pulvera tvertnē uzpildiet tikai automātiem paredzētu pulveri.
- Piena tvertnē uzpildiet tikai pienu.
- Manuālās padeves tvertne uzpildiet tikai maltu kafiju (vai ielieciet tīrīšanas tableti tīrīšanas laikā).

1.4 Lietotāja pienākumi

Lietotājam jānodrošina drošības ierīču regulāra tehniskā apkope un pārbaude, ko veic Schaerer AG servisa partneris, tā pilnvarotie vai citas uzticamības personas. Sūdzība par iekārtas defektiem rakstiskā veidā jāiesniedz uzņēmumam Schaerer AG 30 dienu laikā! Slēptu defektu gadījumā termiņš ir 12 mēneši no montāžas brīža (darba atskaite, nodošanas protokols), taču ilgākais – 18 mēneši no brīža, kad ierīce atstājusi Cuhvilas rūpnīcu. Ja ir bojātas drošību ietekmējošas detaļas, piemēram, drošības vārsti, drošības termostati, boilers u.c., šīs detaļas ir jānomaina. Nekādā gadījumā neremontējiet ar drošību saistītās detaļas.

Norādes par apkopes intervāliem skatiet "Tehniskā apkope". *nodaļā.*

1.5 Nenovērstie riski

Iespējami lielāka drošība ir viena no svarīgākajām Schaerer AG produktu īpašībām. Drošības ierīču efektivitāte tiek nodrošināta tikai tad ja tiek ievēroti tālāk minētās norādes par savainojumu un veselības apdraudējumu preventīvu novēršanu.

Drošības norādes varat pieprasīt no uzņēmuma Schaerer AG vai arī lejupielādēt tieši no tīmekļa portāla <Schaerer Coffee Link> sadaļā Media Pool (https://login.coffeelink.schaerer.com/).

Strāvas trieciena bīstamība

BĪSTAMI

Dzīvības apdraudējums strāvas trieciena dēļ!

Nepareizi lietojot elektroierīces, var gūt strāvas triecienu. Pastāv dzīvības apdraudējums.

- Darbus ar elektroierīcēm drīkst veikt tikai profesionāls elektriķis.
- Savienojiet ierīci ar strāvas ķēdi ar drošinātājiem. (Ieteikums: pieslēgums, izmantojot bojājumstrāvas došības slēdzi).
- Jāievēro atbilstošās direktīvas par zemspriegumu un/vai nacionālie, kā arī vietējie drošības noteikumi un norādījumi.
- Iezemējiet pieslēgumu atbilstoši noteikumiem un aizsargājiet pret strāvas triecienu.
- Nodrošiniet, lai spriegums sakristu ar datiem uz ierīces identifikācijas plāksnītes.
- Nekad nepieskarieties detaļām, kas atrodas zem sprieguma.
- Pirms apkopes darbu veikšanas vienmēr izslēdziet galveno slēdzi un atvienojiet ierīci no elektrotīkla.
- Nodrošiniet, lai ierīce ir pilnīgi atvienota no elektrotīkla. Atvienotiem savienojumiem jebkurā laikā jābūt redzamiem no ierīces atrašanās vietas un atvienošana ir jānodrošina, veicot bloķēšanu.
- Pieslēguma vadu drīkst nomainīt tikai kvalificēts apkopes darbinieks.

Tīrīšanas līdzekļu radītas briesmas

Pirms tīrīšanas līdzekļa izmantošanas, rūpīgi izlasiet uz tīrīšanas līdzekļa iepakojuma sniegto informāciju. Ja drošības datu lapu nav pieejama, to var pieprasīt izplatīšanas uzņēmumam (skatīt tīrīšanas līdzekļa iesaiņojumu).

BRĪDINĀJUMS

Tīrīšanas līdzekļu radīta saindēšanās bīstamība!

Norijot tīrīšanas līdzekli, pastāv saindēšanās risks.

- Glabājiet tīrīšanas līdzekļus bērniem un nepiederošām personām nepieejamā vietā.
- Nedzeriet tīrīšanas līdzekļus.
- Nekādā gadījumā nejauciet tīrīšanas līdzekļus ar citām ķimikālijām.
- Nekādā gadījumā nelejiet tīrīšanas līdzekļus piena tvertnē.
- Nekādā gadījumā nelejiet tīrīšanas līdzekļus dzeramā ūdens tvertnē.
- Tīrīšanas līdzekļus un atkaļķotājus lietojiet tikai atbilstoši to lietošanas mērķim (skatīt etiķeti).
- Tīrīšanas līdzekļu lietošanas laikā neēdiet un nedzeriet.
- Tīrīšanas līdzekļu lietošanas laikā nodrošiniet labu ventilāciju.
- Tīrīšanas līdzekļu lietošanas laikā valkājiet aizsargcimdus.
- Atkaļķošanas līdzekļa izmantošanas laikā valkājiet aizsargbrilles.
- Pēc tīrīšanas līdzekļu lietošanas nekavējoties rūpīgi nomazgājiet rokas.

Avārijas dienests: Avārijas dienesta (toksikoloģijas centra) tālruņa numuru uzziniet no tīrīšanas līdzekļa ražotāja (skatīt tīrīšanas līdzekļa etiķeti). Ja jūsu valstī nav šādas iestādes, ievērojiet informāciju turpmāk sniegtajā tabulā:

Šveices Toksikoloģijas centrs	
Zvani no ārzemēm	+41 44251 51 51
Zvani Šveicē	145

Šveices Toksikoloģijas centrs	
Interneta adrese	www.toxi.ch

Alerģijas radīta bīstamība

UZMANĪBU

Veselības apdraudējums, ko rada papildprodukti!

Dzērieni ar papildproduktiem (vai to pārpalikumiem) var izraisīt alerģijas. Pastāv veselības apdraudējums.

- Lietojot pašapkalpošanās režīmā: ievērojiet uz kafijas automāta piestiprināto norādījumu plāksnīti (ietver informāciju par iespējamiem alerģiju izraisošiem papildproduktiem).
- Lietojot profesionāli: ievērojiet personāla sniegto informāciju par jebkādiem alerģiju izraisošiem papildproduktiem.

Baktēriju radīta bīstamība

UZMANĪBU

Piesārņota ūdens radītas veselības problēmas!

Nepareizi rīkojoties ar ūdeni, var tikt apdraudēta veselība.

- Nodrošiniet, lai ūdens būtu bez netīrumiem un baktērijām.
- Nepievienojiet kafijas automātu tīram osmotiskajam ūdenim vai cita veida agresīvam ūdenim.
- Pārliecinieties, vai karbonātcietība ir no 4 līdz 6 °dKH vai no 8 līdz 12 °fKH.
- Nodrošiniet, lai kopējā cietība būtu lielāka par karbonātcietību.
- Nepārsniedziet maksimālo hlora saturu 50 mg uz litru.
- Nodrošiniet, lai pH vērtība būtu no 6,5 līdz 7 (pH neitrāls).

Kafijas automāti ar dzeramā ūdens tvertni (iebūvētu un ārēju):

- Katru dienu piepildiet dzeramā ūdens tvertni ar svaigu ūdeni.
- Pirms dzeramā ūdens tvertnes piepildīšanas rūpīgi izskalojiet to.

UZMANĪBU

Piesārņotas kafijas radītas veselības problēmas!

Nepareizi rīkojoties ar kafiju, var tikt apdraudēta veselība.

- Pirms iepakojuma atvēršanas pārbaudiet, vai tas nav bojāts.
- Ieberiet tikai tik daudz kafijas pupiņu, cik nepieciešams vienai dienai.
- Pēc kafijas pupiņu tvertnes piepildīšanas nekavējoties aizveriet tās vāku.
- Glabājiet kafiju sausā, aukstā un tumšā vietā.
- Glabājiet kafiju atsevišķi no tīrīšanas līdzekļiem.
- Vispirms izlietojiet vecākos produktus („first in – first out“).
- Izlietojiet kafiju pirms derīguma termiņa beigām.
- Atvērtu iepakojumu vienmēr rūpīgi noslēdziet, lai tā saturs paliek svaigs un ir pasargāts no netīrumiem.

UZMANĪBU

Piesārņota/nepareiza piena radītas veselības problēmas!

Nepareizi rīkojoties ar pienu, var tikt apdraudēta veselība.

- Neizmantojiet nepasterizētu pienu.
- Izmantojiet tikai pasterizētu vai īpaši augstā temperatūrā apstrādātu pienu.
- Izmantojiet tikai homogenizētu pienu.
- Izmantojiet iepriekš atdzesētu pienu, kura temperatūra ir robežās no 3 līdz 5°C.
- Strādājot ar pienu, valkājiet aizsargcimdus.
- Izmantojiet pienu tieši no oriģinālā iepakojuma.
- Nekad nepielejiet vēl piena. Pirms tvertnes uzpildīšanas vienmēr rūpīgi iztīriet to.
- Pirms iepakojuma atvēršanas pārbaudiet, vai tas nav bojāts.
- Ielejiet tikai tik daudz piena, cik nepieciešams vienai dienai.
- Pēc piepildīšanas nekavējoties aizveriet piena tvertnes vāku un dzesēšanas aparātu (iekšējs un ārējs).
- Glabājiet pienu sausā, aukstā (maks. 7°C) un tumšā vietā.
- Glabājiet pienu atsevišķi no tīrīšanas līdzekļiem.
- Vispirms izlietojiet vecākos produktus („first in – first out“).
- Izlietojiet pienu pirms derīguma termiņa beigām.
- Atvērtu iepakojumu vienmēr rūpīgi noslēdziet, lai tā saturs paliek svaigs un ir pasargāts no netīrumiem.

UZMANĪBU

Piesārņota automātiem paredzēta pulvera radītas veselības problēmas!

Nepareizi rīkojoties ar automātiem paredzētos pulverus, var tikt apdraudēta veselība.

- Pirms iepakojuma atvēršanas pārbaudiet, vai tas nav bojāts.
- Ieberiet tikai tik daudz pulvera, cik nepieciešams vienai dienai.
- Pēc pulvera tvertnes piepildīšanas nekavējoties aizveriet tās vāku.
- Glabājiet automātiem paredzēto pulveri sausā, aukstā un tumšā vietā.
- Glabājiet automātiem paredzēto pulveri atsevišķi no tīrīšanas līdzekļiem.
- Vispirms izlietojiet vecākos produktus („first in – first out“).
- Izlietojiet automātiem paredzēto pulveri pirms derīguma termiņa beigām.
- Atvērtu iepakojumu vienmēr rūpīgi noslēdziet, lai tā saturs paliek svaigs un ir pasargāts no netīrumiem.

Karstuma radīta bīstamība

UZMANĪBU

Applaucēšanās risks karsta šķidruma dēļ!

Dzērienu vai karstā ūdens ieliešanas un tvaika izplūdes vietā pastāv applaucējumu risks.

- Izsniegšanas vai tīrīšanas laikā nekad nelieciet rokas zem izplūdes atverēm.

UZMANĪBU

Savainojumu bīstamība karstu virsmu dēļ!

Izplūdes atveres un pagatavošanas modulis var sakarst.

- Nekad nepieskarieties karstām kafijas automāta daļām.
- Satveriet dzērienu padeves caurulīti tikai aiz tam paredzētajiem rokturiem.
- Pagatavošanas moduli tīriet tikai tad, kad kafijas automāts ir atdzisis.

Mehānikas radīta bīstamība

UZMANĪBU

Saspiešanas risks kustīgu sastāvdaļu dēļ!

Dzērienu padeves caurulīti un vadības paneli var pārvietot ar roku. Darbības laikā kustas dzirnavas un pagatavošanas modulis. Rīkojoties ar kustīgām daļām, pastāv saspiešanas risks.

- Satveriet dzērienu padeves caurulīti tikai aiz tam paredzētajiem rokturiem.
- Vienmēr bīdiet vadības paneli uz augšu un uz leju ar abām rokām.
- Ja kafijas automāts ir ieslēgts, nekad nelieciet rokas kafijas pupiņu un pulvera tvertnē vai kafijas pagatavošanas moduļa atverē.

1.6 Materiālo zaudējumu risks

NORĀDE

Nepareizi rīkojoties ar kafijas automātu pastāv materiālo zaudējumu risks!

Nepareizi rīkojoties ar kafijas automātu, tam var rasties bojājumi vai tas var tikt piesārņots.

- Izmantojot ūdeni, kura karbonātcietība pārsniedz 6 °dKH, priekšā pievienojiet kaļķu filtru, pretējā gadījumā aizkaļķošanās dēļ var rasties bojājumi.
- Nedarbiniet ierīci, ja ūdens padeve ir bloķēta. Pretējā gadījumā boileri netiek uzpildīti un sūknī izbeidzas ūdens.
- Uzņēmums Schaerer AG iesaka izveidot ūdens pieslēgumu ar (ēkas) ūdens slēgvārstu, lai izvairītos no ūdens radītiem bojājumiem, kas var rasties caurules pārrāvuma gadījumā.
- Pēc ilgākas dīkstāves (piemēram, darbības pārtraukuma periodā) pirms kafijas automāta lietošanas atsākšanas iztīriet to.
- Pasargājiet kafijas automātu no laika apstākļu ietekmes (sala, mitruma utt.).
- Darbības traucējumu gadījumā ņemiet vērā tabulu nodaļā „Traucējumu novēršana" un, ja nepieciešams, izsauciet kvalificētu apkopes darbinieku.
- Drīkst izmantot tikai Schaerer AG oriģinālās rezerves daļas.
- Par ārēji konstatējamiem bojājumiem un noplūdēm nekavējoties ir jāpaziņo servisa partnerim, kā arī jānodrošina atbilstošo daļu nomaiņa vai remonts.
- Nekad neapsmidziniet ierīci ar ūdeni un netīriet ar tvaika tīrītāju.
- Nenovietojiet ierīci uz virsmas, uz kuras var tikt izmantota ūdens strūkla.
- Izmantojot karamelizētu kafiju (aromatizētu kafiju), tīriet kafijas pagatavošanas moduli divreiz dienā.
- Kafijas pupiņu tvertni uzpildiet tikai ar kafijas pupiņām, pulvera tvertni - tikai ar automātiem paredzētu pulveri, piena tvertni - tikai ar pienu, savukārt manuālās padeves tvertni - tikai ar maltu kafiju (vai ielieciet tīrīšanas tableti tīrīšanas laikā).
- Neizmantojiet ar saldēšanas metodi žāvētu kafiju. Tā aizlipina kafijas pagatavošanas moduli.
- Ja kafijas automāts un/vai papildierīces tiek transportētas temperatūrā, kas zemāka par 10 °C, kafijas automātu un/vai papildierīces nepieciešams novietot istabas temperatūrā uz trim stundām, pirms kafijas automāts un/vai papildierīces tiek pieslēgtas strāvai un ieslēgtas. Pretējā gadījumā var rasties īssavienojums vai elektrisko komponentu bojājumi.
- Vienmēr izmantojiet jauno, kafijas automāta komplektā iekļauto caurulīšu komplektu (dzeramā ūdens/notekūdeņu caurulīte). Nekad neizmantojiet vecus caurulīšu komplektus.

2 Tehniskie dati

2.1 Dzērienu veidi un daudzums

Skatīt arī "Dzērienu izvēle". nodaļu.

Atkarībā no ierīces versijas un izvēles variantiem iespējams pagatavot tālāk norādītos dzērienus.

Dzērienu daudzums stundā	
Espresso 35–60 ml	apt. 120 tasītes
Kafija 120 ml	apt. 120 tasītes

Ieteicamais daudzums dienā	
Espreso 50–60 ml	Apt. 180 tasītes
Kafija 120 ml	Apt. 180 tasītes

Pieejamie dzērieni	Standarta	Izvēles variants
Espresso	x	
Kafija	x	
Kafija / Café crème	x	
Kanniņa (250 ml)/ZW	x	
Kanna (500 ml)/ZW	x	
Americano kafija AC/ZW		x
Balta Americano kafija*/**/AC/ZW		x
Kafija ar pienu (paplāte gaiša/tumša)*/**		x
Kapučīno*/**		x
Late makjato*/**		x
Espresso makjato*/**		x
Šokolādes makjato***		x
Karstā šokolāde***		x
Flat White*		x
Karsts piens*		x
Auksts piens*		x
Pure Foam™ piena putas (karstas)*		x
Karstais ūdens/ārējais karstais ūdens		x
Tvaiks		x

Pieejamie dzērieni	Standarta	Izvēles variants
Pulvera dzērieni/ momentānie dzērieni		x

Ieteicamais ierīces aprīkojums:

*	ar putotu pienu;
**	ar putotu pienu un/vai garnējumu (piena pulveris);
***	ar kakao.
AC	Pagatavošanas paātrināšana
ZW	Papildu ūdens

2.2 Ierīces dati

Boilera nominālā jauda*	Tvaika boilers	Karstā ūdens boilers
	2000 W	2000 W

Darba temperatūra	Tvaika boilers	Karstā ūdens boilers
Minimālā darba temperatūra (T min.)	10°C	10°C
Maksimālā darba temperatūra (T maks.)	192°C	192°C
Darba temperatūra	127°C	95°C

Pārspiediens	Tvaika boilers	Karstā ūdens boilers
Darba spiediens	2,5 bar	apt. 0,8 MPa
Pieļaujamais darba pārspiediens (p maks.)	0,5 MPa	1,2 MPa
Pārbaudes pārspiediens	2,4 MPa	2,4 MPa

Kapacitātes	
Dzeramais ūdens kapacitāte	Fiksēts ūdensapgādes pieslēgums
Kafijas pupiņu tvertnes tilpums	katra 750 g
Biezumu tvertnes tilpums	550 g

Ārējie izmēri	
Kafijas automāta platums	330 mm
Platums ar pievienojamo dzesēšanas aparātu	582 mm
Augstums ar kafijas pupiņu tvertni un atslēgu	666 mm
Dziļums	576 mm

Svars	
Neto svars	apt. 40 kg

Skaņas spiediens	
Pastāvīgs skaņas spiediena līmenis	<70 dB(A)**

Iespējamas tehniskas izmaiņas.

* Speciālo aprīkojumu skatīt tehnisko datu plāksnītē. Norādītās vērtības atbilst pamataprīkojumam.
** A klases skaņas spiediena līmenis (slow) un Lpa (impulsi) apkalpojošā personāla darba vietā visos darba režīmos ir mazāks par 70 dB(A).

2.3 Tīkla pieslēgums uz vietas

Tīkls	Pieslēguma jauda			Drošinātājs uzstādīšanas vietā	Savienojuma kabelis, vada šķērsgriezums
1L, N, PE	220–240 V AC	50/60 Hz	2000–2400 W	10–13 A*	3 x 1 mm²
2L, PE	200 V	50/60 Hz	1800 W	15–20 A*	3 x 1 mm²
2L, PE	208–240 V	60 Hz	1900–2400 W	15–20 A*	3 x 1 mm² 3 x 16 AWG

* Drošinātājs uzstādīšanas vietā nedrīkst pārsniegt 32 A.

2.4 Ūdens savienojumu vērtības

Ūdens spiediens	Minimāli: Maksimāli:	0,1 MPa (1 bar) 1,0 MPa (10 bar)
Ieplūdes ūdens temperatūra	Minimāli: Maksimāli:	10°C 30°C
Hlora saturs	Maksimāli:	50 mg uz litru
pH vērtība	Minimāli: Maksimāli:	6,5 7
Karbonātcietība (vācu)	Minimāli: Maksimāli:	4 °dKH 6 °dKH
Karbonātcietība (franču)	Minimāli: Maksimāli:	8 °fKH 12 °fKH
Kopējā cietība		> karbonātcietība

2.5 Vides apstākļi

Vides temperatūra	Minimāli: Maksimāli:	+10°C +40°C
Relatīvais gaisa mitrums	Maksimāli:	80 %rF

2.6 Tehnisko datu plāksnīte

Tips	Modelis
Schaerer Coffee Skye	Nav modeļa variantu

Att.: Tehnisko datu plāksnīte

Tehnisko datu plāksnīte atrodas kafijas automāta iekšpusē.

- ▶ Vieglākai piekļuvei izvelciet biezumu atvilktni laukā no kafijas automāta.
- ▶ Atlokiet pa labi no biezumu atvilktnes esošo pārsegu.
- ▶ Traucējumu vai garantijas gadījumā norādiet uz tehniskās datu plāksnītes sniegtos datus, skatiet uzskaitījumu.

Ieteicamie dati:

- Ierīces tips > (SKYE)
- Nominālā jauda > piemēram, 2000–2400 W
- Nominālais spriegums > piemēram, 220–240 V
- Drošinātāja vērtība uzstādīšanas vietā > piemēram, 30 A
- Sērijas numurs > > [JJKW XXXXXX] > piemēram, 1935 XXXXXX

2.7 EK atbilstības deklarācija

2.7.1 Ražotāja adrese

Ražotājs	Atbildīgā persona par dokumentāciju
Schaerer AG P.O. Box 336 Niedermattstrasse 3 CH-4528 Cuhvila T. +41 32 681 62 00 F. +41 32 681 64 04 info@schaerer.com www.schaerer.com	Schaerer AG Produktu kopšanas un vadības sistēma P.O. Box 336 Niedermattstrasse 3 CH-4528 Cuhvila

2.7.2 Lietotie standarti

Iepriekš minētais ražotājs deklarē, ka šī ierīce atbilst visiem piemērojamajiem norādīto direktīvu noteikumiem. Veicot automāta pārveidi, to iepriekš nesaskaņojot ar mums, šī deklarācija zaudē spēku. Tiek lietoti šādi saskaņotie standarti. Lai lietpratīgi īstenotu prasības, tiek izmantota DNV GL - Business Assurance saskaņā ar ISO 9001:2015, ISO 14001:2015 un ISO 45001:2018 sertificēta kvalitātes vadības sistēma. Par šīs atbilstības deklarācijas izdošanu atbildīgs ir tikai ražotājs. Iepriekš aprakstītais deklarācijas priekšmets izpilda Eiropas Parlamenta un Padomes 2011. gada 8. jūnija Direktīvu 2011/65/EK par dažu bīstamu vielu izmantošanas ierobežošanu elektriskās un elektroniskās iekārtās.

CE atbilstībai	
MD 2006/42/EK ▶ EN 60335-1:2020-08 +A11 +AC ▶ EN 60335-2-75:2010-11 +A1 +A11 +A12 +A2 ▶ EN 62233:2008	Elektromagnētiskās savietojamības direktīva 2014/30/ES ▶ EN 55014-1:2018-08 +A1 +A2 ▶ EN 55014-2:2016-01 +A1 +A2 +AC ▶ EN 55014-2:2016-01 +A1 +A2 +AC ▶ EN 61000-3-11:2021-03

CE atbilstībai	
RoHS direktīva 2011/65/ES ▶ EN IEC 63000:2019-05	RED 2014/53/ES ▶ EN 301 489-1 V2.1.1:2017 ▶ EN 301 489-7 V1.3.1:2005 ▶ EN 301 489-24 V1.5.1:2010

Lai nodrošinātu atbilstību Eiropas regulām un noteikumiem	
EEIA direktīva 2012/19/EK	POP regula 2019/1021

Attiecībā uz ES ķimikāliju regulu
REACH direktīva 1907/2006/EK

Starptautiskie standarti (CB)	
Drošība	**EMS**
▶ IEC 60335-1:2020-08 ▶ IEC 60335-2-75 ▶ BS EN 62233:2008	▶ CISPR 14-1 ▶ CISPR 14-2 ▶ IEC 61000-3-2 ▶ IEC 61000-3-11

CB	Shēma > starptautiskā pārbaudes ziņojumu un sertifikātu savstarpējās atzīšanas sistēma
CE	Eiropas Kopienas saskaņoto tiesību aktu prasības
CISPR	Starptautiskā radio traucējumu īpašā komiteja
EK/ES	Eiropas Kopiena ir daļa no Eiropas Savienības, kas ietver EK, KĀDP, PJCCM
EMS	Elektromagnētiskā savietojamība
IEC	Starptautiskā elektronisko darbības līdzekļu un komponentu atbilstības novērtēšanas sistēma
MD	Mašīnu direktīva (Eiropas Parlaments un Padome)
POP	Regula (ES) par noturīgiem organiskajiem piesārņotājiem
REACH	ES ķimikāliju regula attiecībā uz ķīmisko vielu reģistrēšanu, novērtēšanu, apstiprināšanu un ierobežošanu
RED	Attiecībā uz Eiropas radioraidītāju un uztvērēju reģistrācijas noteikumiem (radiokomunikāciju)
RoHS	Bīstamo vielu ierobežošana
WEEE	Waste of Electrical and Electronic Equipment > Elektrisko un elektronisko iekārtu atkritumu novēršana un samazināšana

3 Produkta apraksts

3.1 Kafijas automāta pārskats

Schaerer Coffee Skye standarta modelim ir konfigurācijai atbilstoši dekoratīvie elementi un 8 collu skārienekrāns.

Veicot pasūtījumu, pieejamas plašas konfigurācijas iespējas.

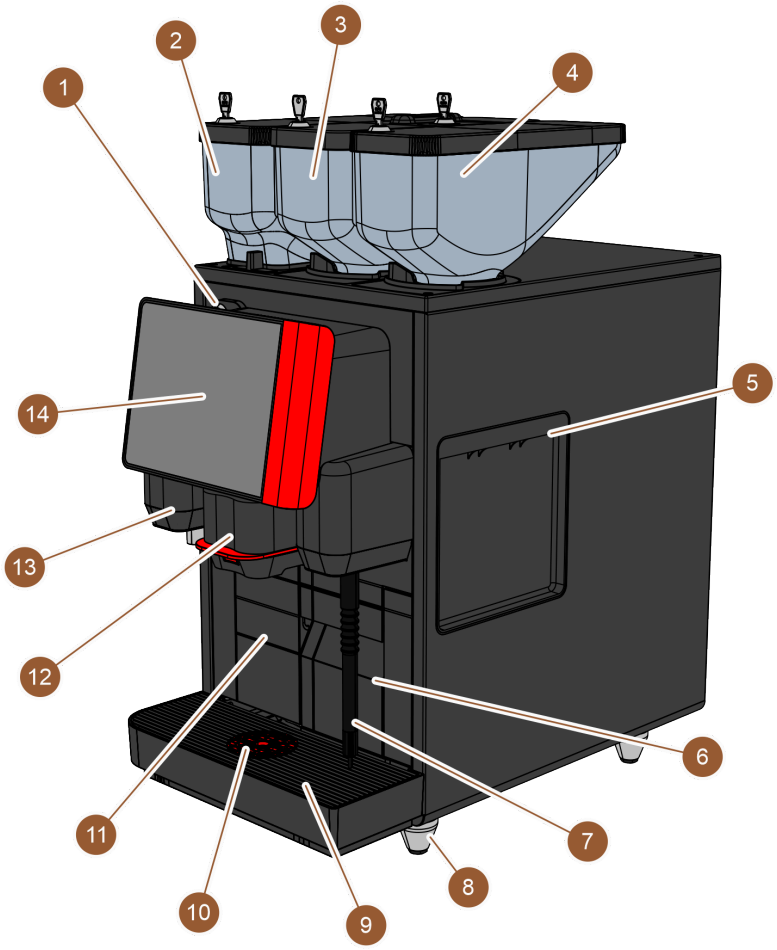

Att.: Pārskats par kafijas automātu

Nr.	Nosaukums	Skaidrojums
1	Vadības paneļa slēgšanas ietaise	Skatīt "Vadības paneļa slēgšanas ietaise". nodaļu
2–4	Kafijas pupiņu un pulvera tvertnes	Kafijas pupiņu un pulvera tvertnes padod kafijas automātā kafijas pupiņas un automātam paredzēto pulveri.
5	Sānu apšuvuma atvere	Atveres abos sānu apšuvumos nodrošina piekļuvi kafijas automāta iekšpusei, lai, piemēram, novadītu pienu uz otru pusi.
6	Biezumu tvertne	Biezumu tvertnē tiek savāktas kafijas biezumu porcijas.

Nr.	Nosaukums	Skaidrojums
7	Tvaika sprausla	Ārējā tvaika sprausla ļauj veikt atsevišķu piena uzkarsēšanu un uzputošanu.
8	Ierīces balsta kājas (pēc izvēles)	Ierīces balsta kājas palielina attālumu līdz novietošanas virsmai par 40 mm.
9	Pilienu savācējs	Pilienu savācējā tiek savākts tīrīšanas ūdens un izlietie kafijas pilieni.
10	Tašu pozicionēšanas asistents (pēc izvēles)	Tašu pozicionēšanas asistents parāda pareizu tasītes novietošanas pozīciju.
11	Iekšēja dzeramā ūdens tvertne (variants)	Iekšēja dzeramā ūdens tvertne nodrošina dzeramo ūdeni dzēriena pagatavošanai.
12	Manuāla dzērienu padeves caurulīte	Manuāla dzērienu padeves caurulīte padod dzērienus, un pēc izvēlētā dzēriena tā manuāli jāpavirza uz augšu vai uz leju.
13	Ārējā karstā ūdens padeve	Ārējā karstā ūdens padeve nodrošina atsevišķu manuālu padevi.
14	Vadības panelis ar skārienekrānu	*Skatīt "Vadības panelis ar skārienekrānu". nodaļu*

3.1.1 Kafijas pupiņu un pulvera tvertnes

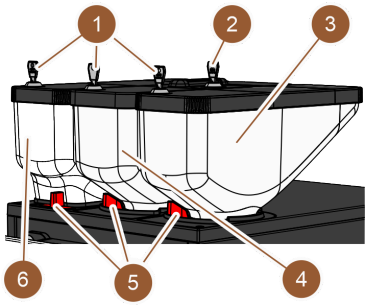

Att.: Kafijas pupiņu un pulvera tvertnes

Kafijas pupiņu un pulvera tvertnes (3, 4, 6) atrodas kafijas automāta augšdaļā. Standarta variantā ir pieejama tikai vidējā kafijas pupiņu tvertne (4).

Tvertnes var noņemt no kafijas automāta, šim nolūkam atverot fiksatorus (5).

Slēgšanas ietaises: Tvertnes pēc izvēles var būt aizslēdzamas (1). Arī manuālās padeves tvertni pēc izvēles var aprīkot ar slēdzeni (2).

Otrās dzirnavas ar kafijas pupiņu tvertni: Pēc izvēles var pievienot otras dzirnavas ar kafijas pupiņu tvertni (3) pa labi no vidējām standarta dzirnavām.

Otras dzirnavas nodrošina espreso kafijas pupiņu vai bezkofeīna kafijas pupiņu pieejamību.

Standarta kafijas pupiņu tvertnes tilpums ir 750 g.

Papildaprīkojumu „Otras dzirnaviņas" nevar uzstādīt papildus vēlāk.

Pulvera sistēma: Pēc izvēles var pievienot pulvera sistēmu ar pulvera tvertni (2000 g; 6) pa kreisi no vidējām standarta dzirnavām.

Pulvera sistēma nodrošina kakao un/vai garnējuma pulvera pieejamību.

Ja kafijas automātā ir iebūvēta pulvera sistēma, tas ir aprīkots ar miksera trauku, kurā pirms dzēriena izsniegšanas tiek sajaukts automātiem paredzētais pulveris un ūdens.

Pulvera sistēma Twin: Pulvera sistēmu pēc izvēles var aprīkot kā Twin sistēmu, kas nozīmē tvertnes sadalījumu divās daļās.

Papildaprīkojumu „Pulvera sistēma" nevar uzstādīt papildus vēlāk.

3.1.2 Biezumu tvertne

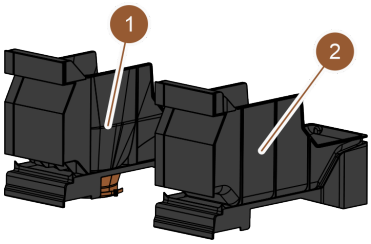

Att.: Biezumu tvertne

Pieejami divi biezumu tvertnes varianti:

- Standarta (2)
- ar atveri apakšdaļā, kas paredzēta UC biezumu izmešanai (1)

Standarta biezumu tvertne: Standarta biezumu tvertnē (2) tiek savāktas kafijas biezumu porcijas.

Biezumu tvertni var izņemt no kafijas automāta virzienā uz priekšu un iztukšot to.

Lai biezumu tvertni izņemtu, manuālā dzērienu padeves caurulīte jāpavirza līdz galam uz augšu.

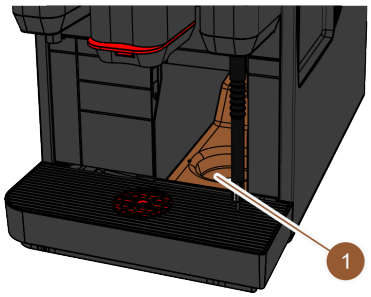

Att.: UC biezumu izmešana

UC biezumu izmešana: Pēc izvēles biezumu tvertni un kafijas automāta pamatni var aprīkot ar atveri apakšdaļā (1), lai kafijas biezumu porcijas no kafijas automāta kristu tieši tvertnē zem letes (nav iekļauta komplektā). Šim nolūkam arī letei jābūt aprīkotai ar atveri.

Ar biezumu izmešanu, kas tiek uzstādīta zem letes, palielinās izmesto kafijas biezumu porciju tilpuma kapacitāte.

Izvēles iespēju „UC biezumu izmešana" var uzstādīt papildus vēlāk.

3.1.3 Ārējā tvaika sprausla

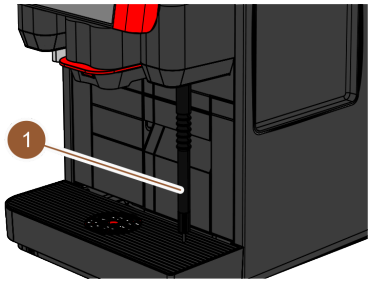

Att.: Ārējā tvaika sprausla

Kafijas automātu ir iespējams aprīkot ar ārēju tvaika sprauslu (1).

Ārējā tvaika sprausla ļauj veikt atsevišķu manuālu piena uzkarsēšanu un piena uzputošanu baristas gaumē.

Tvaika sprausla ir uzstādīta pa labi no dzērienu padeves caurulītes, un montāžas vieta ir aprīkota ar funkcionālu apgaismojumu.

Tvaika sprausla ir pieejama „Powersteam" variantā.

Papildaprīkojumu „Tvaika sprausla" nevar uzstādīt vēlāk.

3.1.4 Automāta balsta kājas

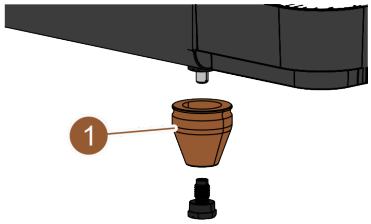

Att.: Ierīces balsta kāja – 40 mm

Ja tiek izmantotas zem letes novietotas papildu ierīces, nepieciešams uzstādīt ierīces kājas (1).

Izvēles iespēju „Ierīces balta kājas" var uzstādīt papildus vēlāk. Komplektā nav iekļautas skrūves.

3.1.5 Pilienu savācējs ar tašu pozicionēšanas asistentu

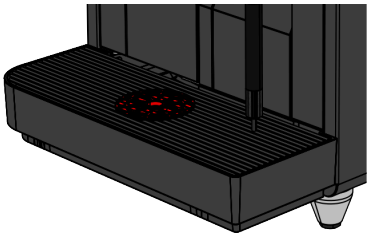

Att.: Pilienu savācējs

Pilienu savācējs savāc izlietos dzērienus, pilienus un tīrīšanas ūdeni. Pilienu savācējs ir aprīkots ar sensoru, kas informē, kad pilienu savācēju nepieciešams iztukšot. Pieejami šādi pilienu savācēja varianti:

- bez atveres notekūdeņu notekai
- ar atveri notekūdeņu notekai

Ar atveri: Pilienu savācēju uzstādīšanas brīdī ir jāsavieno ar netīrā ūdens notekcauruli, kas tiek novadīta ārējā notekūdeņu tvertnē vai tiek tieši pievienota pie kanalizācijas sistēmas.

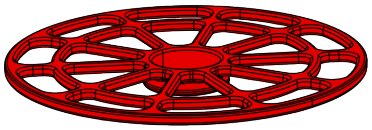

Att.: Tašu pozicionēšanas asistents

Tašu pozicionēšanas asistents: Pilienu savācēja krūzīšu režģī pēc izvēles var ievietot tašu pozicionēšanas asistentu. Runa ir par vienas pozīcijas pozicionēšanas asistentu atsevišķu dzērienu izsniegšanai.

3.1.6 Iebūvēta dzeramā ūdens tvertne

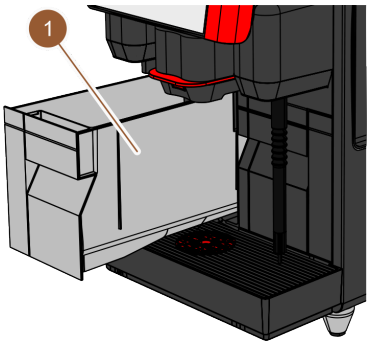

Att.: Iebūvēta dzeramā ūdens tvertne

Kafijas automāts standartā ir aprīkots ar iekšēju dzeramā ūdens tvertni (1). Prasību par kafijas automāta lietošanu mobilā veidā nodrošina iekšējā dzeramā ūdens tvertne. Iekšējo dzeramā ūdens tvertni nav iespējams pievienot vēlāk.

Citi dzeramā ūdens nodrošināšanas varianti ir izvēles aprīkojuma ārēja dzeramā ūdens tvertne un izvēles aprīkojuma stacionārais ūdens pieslēgums.

3.1.7 Manuāla dzērienu padeves caurulīte

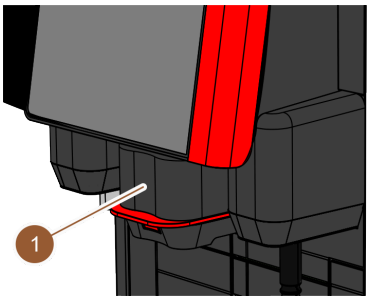

Att.: Manuāla dzērienu padeves caurulīte

Manuālas dzērienu padeves caurulītes (1) augstumu ir jāpielāgo attiecīgajam dzērienam un attiecīgajam tasīšu izmēram ar roku. Pa dzērienu padeves caurulīti dzērieni tiek izvadīti no kafijas automāta.

Dzērienu padeves caurulītes rokturis ir sarkanā vai melnā krāsā. Dzērienu padeves caurulīte ir regulāri jātīra.

Att.: Papildu ūdens

Papildu ūdens: Kafijas izsniegšanai tasē var papildus iepildīt karsto ūdeni no karstā ūdens padeves caurulītes. Šī izvēles iespēja ir īpaši piemērota „Americano" kafijas pagatavošanai. Izvēles iespēju „Papildu ūdens" nevar uzstādīt papildus vēlāk.

3.1.8 Ārējā karstā ūdens padeve

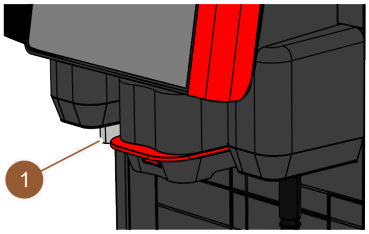

Att.: Ārējā karstā ūdens padeve

Kafijas automātu ir iespējams aprīkot ar ārēju karstā ūdens padevi (1). Ārējā karstā ūdens padeve nodrošina atsevišķu karstā ūdens padevi.

Ārējā karstā ūdens padeve ir uzstādīta pa kreisi no dzērienu padeves caurulītes, un montāžas vieta ir aprīkota ar funkcionālu apgaismojumu.

Papildaprīkojumu „ārējā karstā ūdens padeve" nevar uzstādīt vēlāk.

3.1.9 Malšanas mehānisms

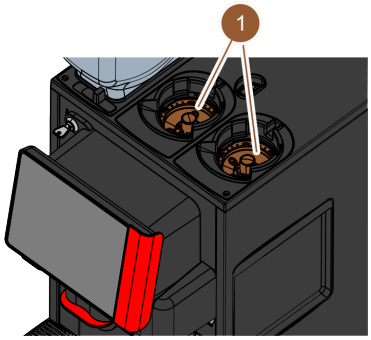

Att.: Malšanas mehānisms

Kafijas automāts katrai kafijas pupiņu tvertnei ir aprīkots ar malšanas mehānismu (1).

Pagatavojot dzērienu, malšanas mehānisms svaigi samaļ kafijas pupiņas un padod samalto pulveri kafijas automātā dzērienu padeves caurulītei.

Malšanas mehānisma malšanas rupjumu var iestatīt elektriski.

3.1.10 Funkcionālais apgaismojums

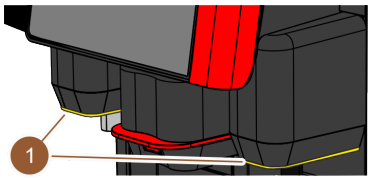

Att.: Funkcionālais apgaismojums

Kafijas automāts ir aprīkots ar funkcionālo apgaismojumu (1). Funkcionālais apgaismojuma krāsu dzērienu padeves caurulītes labajā pusē un kreisajā pusē ir iespējams mainīt, un tas informē par kafijas automāta darbības stāvokli.

- balts: kafijas automāts ir gatavs darbam
- oranžs: nepieciešama drīza rīcība (papildināšana, tīrīšana u.c.)
- sarkans: ierīces kļūme (tukša piena tvertne, bloķēts malšanas mehānisms, ūdens caurplūdes traucējumi u.c.)

3.1.11 Dekoratīvie elementi

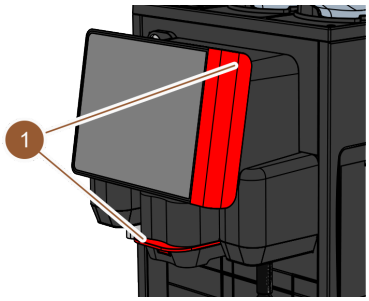

Att.: Dekoratīvie elementi

Kafijas automāts ir aprīkots ar dekoratīviem elementiem (1) (melniem vai sarkaniem).

Dekoratīvie elementi ļauj pielāgot kafijas automātu apkārtējai videi.

Papildaprīkojumu „Dekoratīvie elementi" var uzstādīt vēlāk vai var mainīt to krāsu.

3.2 Vadības elementi

3.2.1 Pārskats

Kafijas automāta ārpusē

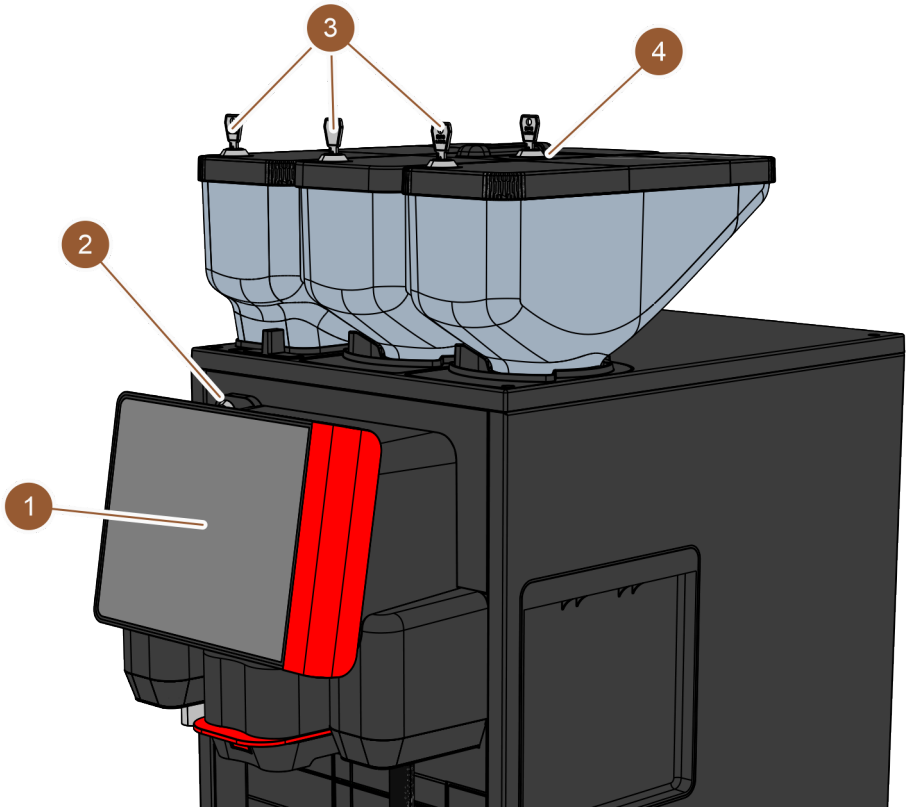

Att.: Vadības elementu pārskats – kafijas automāta ārpusē

Kafijas automāta ārpusē ir pieejami šādi vadības elementi:

Nr.	Nosaukums	Skaidrojums
1	Vadības panelis ar displeju	Skārienekrāns (skārienjutīgs displejs ar 8 collu ekrānu) kafijas automāta vadībai
2	Vadības paneļa slēgšanas ietaise	Vadības paneli var nobloķēt aizvērtā stāvoklī, lai neatļautu piekļuvi nepiederošām personām.
3	Kafijas pupiņu un pulvera tvertnes slēgšanas ietaise	Kafijas pupiņu un pulvera tvertnes pēc izvēles var aprīkot ar slēgšanas ietaisi, lai neatļautu piekļuvi nepiederošām personām.
4	Manuālas padeves tvertne	Manuālas padeves tvertne ir paredzēta maltajai kafijai/tīrīšanas tabletēm. Pēc izvēles manuālas padeves tvertni var aprīkot ar slēgšanas ietaisi.

Vadības elementi aiz vadības paneļa

Lai piekļūtu vadības elementiem aiz vadības paneļa, atveriet vadības paneli.

Skatīt arī "Vadības paneļa atvēršana". nodaļu

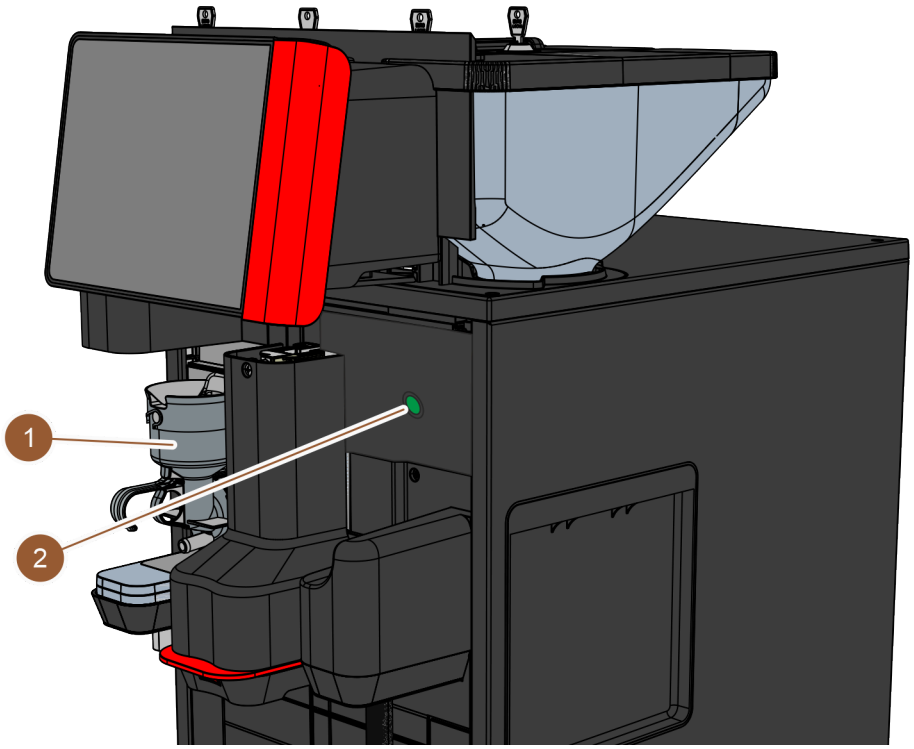

Att.: Vadības elementu pārskats – aiz vadības paneļa

Aiz vadības paneļa atrodas šādi vadības elementi:

1 Miksera trauks šokolādes un garnējuma pulvera sistēmai (pēc izvēles)
2 Kafijas automāta ieslēgšanas/izslēgšanas taustiņš

3.2.2 Manuālas padeves tvertne

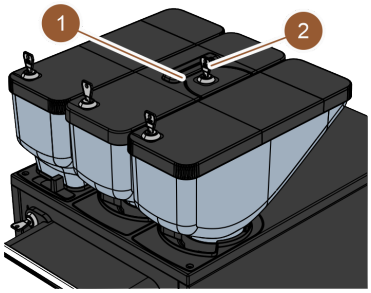

Att.: Manuālas padeves tvertne

Pie vidējās kafijas pupiņu tvertnes (750 g) standartā ir iebūvēta manuālas padeves tvertne (1). Manuālās padeves tvertne tiek izmantota maltās kafijas (piemēram, bezkofeīna kafijas) padevei. Kafijas automāts tieši apstrādā malto kafiju (tā nenonāk kafijas pupiņu tvertnē, net gan pa atsevišķu atveri tieši kafijas automāta iekšpusē).

Manuālās padeves tvertne tiek izmantota arī lai iemestu tīrīšanas tableti (Coffee pure tab).

Manuālās padeves tvertni pēc izvēles var aprīkot ar slēgšanas ietaisi (2).

3.2.3 Vadības panelis ar skārienekrānu

Vadības panelis ir aprīkots ar skārienekrānu (8 collu skārienjutīgu displeju). Izmantojot vadības paneli, var lietot kafijas automātu.

Skatīt "Lietotāja saskarne". nodaļu un "Programmēšana". nodaļu

3.2.4 Vadības paneļa slēgšanas ietaise

Slēgšanas ietaise noder, lai turētu vadības paneli slēgtā stāvoklī un liegtu atvēršanu nepiederošām personām.

- Slēdzene pa kreisi: slēgšanas ietaises atvēršana
- Slēdzene pa labi: slēgšanas ietaises aizvēršana

3.2.5 Kafijas pupiņu un pulvera tvertnes slēgšanas ietaise (pēc izvēles)

Kafijas pupiņu un pulvera tvertnes pēc izvēles var aprīkot ar slēgšanas ietaisi, lai atļautu iepildīšanu tikai pilnvarotām personu grupām.

- Slēdzene pa kreisi: slēgšanas ietaises atvēršana
- Slēdzene pa labi: slēgšanas ietaises aizvēršana

3.2.6 Miksera trauks

Miksera trauks ir pieejams, ja kafijas automāts ir aprīkots ar izvēles pulvera sistēmu (šokolādes vai garnējuma pulveru sistēma). Miksera trauks atrodas aiz vadības paneļa, un tas pirms dzēriena izsniegšanas samaisa noteiktu daudzumu automātiem paredzētā pulvera ar karstu ūdeni.

3.2.7 Kafijas automāta ieslēgšanas/izslēgšanas slēdzis

Kafijas automāta ieslēgšanas/izslēgšanas slēdzis atrodas aiz vadības paneļa. Kafijas automāts tiek ieslēgts, īsi nospiežot ieslēgšanas/izslēgšanas slēdzi. Nospiežot un pieturot 4 sekundes, kafijas automāts tiek izslēgts.

3.3 Kafijas automāta pieslēgumi un saskarnes

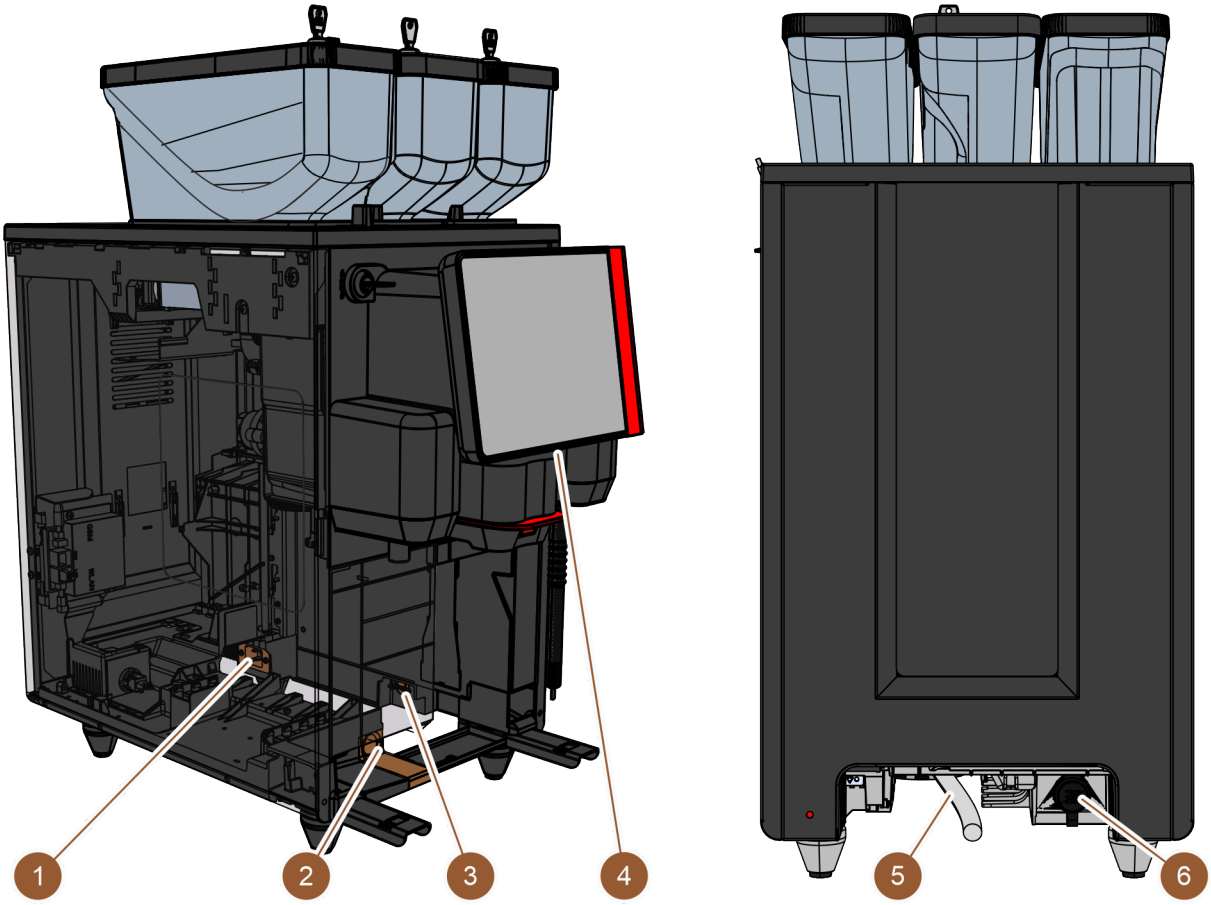

Att.: Kafijas automāta pieslēgumi un saskarnes

Nr.	Nosaukums	Skaidrojums
1	Strāvas pieslēgums	Strāvas pieslēgums atrodas kafijas automāta iekšpusē, tā aizmugurējā daļā un nodrošina strāvas padevi kafijas automātam.
2	Notekūdeņu pieslēgums	Notekūdeņu pieslēgumam var pievienot cauruli, lai novadītu netīro ūdeni no kafijas automāta.
3	Komunikācijas saskarne	Komunikācijas saskarnei paredzētā pieslēgvieta atrodas kafijas automāta iekšpusē, tā apakšdaļā pie labās ārējās sienas. Lai piekļūtu komunikācijas saskarnes pieslēgvietai, nepieciešams demontēt biezumu tvertni. Izmantojot komunikācijas saskarni, kafijas automāts tiek savienots ar papildu ierīcēm.
4	USB pieslēgvieta	Vadības paneļa apakšējā daļā atrodas A topa USB pieslēgvieta. Lai tai piekļūtu, nepieciešams atvērt pārsegu.
5	Svaigā ūdens pieslēgums	Pa svaigā ūdens pieslēgumu kafijas automāts tiek apgādāts ar dzeramo ūdeni. To var nodrošināt ar stacionāru ūdensapgādes pieslēgumu vai ārēju ūdens tvertni (atkarībā no ierīces konfigurācijas). Kafijas automāts standartā ir aprīkots ar iekšēju ūdens tvertni, kurai nav vajadzīgs ūdensapgādes pieslēgums.
6	Universālais pieslēgums	Universālais pieslēgums var būt aprīkots ar tālāk minētām dažādām saskarnēm. • nav • Ethernet • MDB • RS-232

3.4 Opcijas

Att.: Ārējā dzeramā ūdens un notekūdeņu tvertne

Ārējā dzeramā ūdens un notekūdeņu tvertne

Kafijas automāta mobilās izmantošanas prasība tiek izpildīta ar papildaprīkojumā pieejamu ietaisi ar ārēju dzeramā ūdens un notekūdens tvertni.

Ja nepieciešams izmantot ārēju dzeramā ūdens tvertni, kafijas automātu nepieciešams aprīkot ar stacionāru ūdensapgādes pieslēgumu (nevis ar iekšēju dzeramā ūdens tvertni).

Ja nepieciešams izmantot ārēju notekūdens tvertni, pilienu savācējam jābūt aprīkotam ar atveri. Tvertnei ir līmeņa kontrole, un to var papildus aprīkot.

Att.: Datu apmaiņa

Schaerer Coffee Link datu apmaiņa

Digitālais risinājums „Schaerer Coffee Link" sniedz plašu informāciju par kvalitātes nodrošināšanu, kā arī individuālo tirdzniecības procesu uzraudzību un optimizēšanu. Schaerer portālā „Coffee Link" ir iespējams arī nolasīt kafijas automāta datus. Izvēles iespēju „Schaerer Coffee Link" var uzstādīt papildus vēlāk.

Att.: Piena putošanas sistēma

Piena putošanas sistēma Pure Foam™

Opcija „Pure Foam™" ļauj veikt automātisku integrētu piena uzkarsēšanu un piena uzputošanu baristas gaumē.

Ir iespējama auksta piena izsniegšana.

Ja tiek izmantota opcija „Pure Foam™", ir nepieciešama dzesēšanas aparāts.

Opciju „Pure Foam™" nevar uzstādīt papildus vēlāk.

Att.: Pagatavošanas paātrināšana

Pagatavošanas paātrināšana

Pagatavošanas paātrināšana nodrošina efektīvāku lielu dzērienu (piemēram, Americano kafijas) izsniegšanu ar uzlabotu dzēriena kvalitāti. Pēc pagatavošanas moduļa kafijas izvadē tiek padots papildu karstā ūdens daudzums. Opciju „Pagatavošanas paātrināšana" var uzstādīt papildus vēlāk.

3.5 Papildu ierīces

3.5.1 Dzesēšanas aparāts

Ja kafijas automāts ir aprīkots ar opciju „Pure Foam™", kā papildu ierīce ir nepieciešams dzesēšanas aparāts. Šim kafijas automātam pieejami šādi dzesēšanas aparāti:

- Papildu dzesēšanas aparāts
- Dzesēšanas aparāts zem letes (UC)

Att.: Papildu dzesēšanas aparāts

Papildu dzesēšanas aparāts

Dzesēšanas aparātam ir 10 l piena tvertne. Papildu dzesēšanas aparātu var novietot kreisajā pusē, labajā pusē, starp diviem kafijas automātiem (Centre Milk), kā arī zem letes. Standarta kafijas automāts ir aprīkots ar piena pieslēgumu uz kreiso pusi.

Novietojums labajā kafijas automāta pusē pieprasa pārbūvi. Pārbūves apraksts, kā arī nepieciešamās detaļas ir pievienoti papildaprīkojuma dzesēšanas aparātam.

Att.: Dzesēšanas aparāts zem letes

Dzesēšanas aparāts zem letes (UC)

Zem letes novietojamais dzesēšanas aparāts tiek novietots zem kafijas automāta letes iekšpusē.

Dzesēšanas aparātam ir 9,5 l piena tvertne.

Zem letes novietojamais dzesēšanas aparāts ar Centre Milk aprīkojumu nodrošina piena avotu diviem kafijas automātiem.

3.5.2 Cup & Cool

Att.: Cup & Cool

Papildu ierīci Cup & Cool var novietot pa kreisi no kafijas automāta, un ir pieejams šaurs un plats ierīces modelis.

Plato papildu ierīci Cup & Cool Centre Milk versijā var novietot arī starp diviem kafijas automātiem.

Platajai papildu ierīcei ir 9,5 l piena tvertne un vieta 44–160 kafijas tasēm.

Šaurajā variantā tiek nodrošināta vieta 4 l piena tvertnei un 45–198 kafijas tasēm.

Lai novietotu Cup & Cool kafijas automāta labajā pusē, ir nepieciešama pārbūve. Pārbūves apraksts, kā arī nepieciešamās detaļas ir pievienoti papildu ierīcei.

3.5.3 Krūzīšu sildītājs

Att.: Krūzīšu sildītājs

Papildu ierīci kafijas sildītāju var novietot pa kreisi vai pa labi no kafijas automāta, un ir pieejams šaurs un plats ierīces modelis.

Šaurais krūzīšu sildītājā ir vieta 60–264 kafijas tasēm. Platajā variantā var ievietot 88–320 kafijas tases.

3.6 Piegādes komplekts un piederumi

Gabali	Apzīmējums	Artikula numurs
Dokumentācija		
1	Lietošanas instrukcija (LI)	3
1[1]	Papildu instrukcija papildaprīkojumam (tašu sildītājs + Cup & Cool)	3
1[1]	Dzesēšanas aparāta lietošanas instrukcija	3
Kafijas automāta komplekts		
1	Pilienu savācējs SKYE	100686
1 [1 2]	Pieslēguma kabelis 230 V 10 A CH-C13W 2 m	063261
	Pieslēguma kabelis 250 V 16 A EU-C13W 2 m	063260
	Pieslēguma kabelis 250 V 13 A UK-C13W 2,5 m	071919
	Pieslēguma kabelis C13 leņķv. 3x1 mm2 2,5 m strāva-siena	072239
Vispārīgais piegādes komplekts		
1	Kafijas mērkarote br	067111
1	Bremzēšanas kamera, atsevišķa	100613
Tīrīšanas / tehniskās apkopes piegādes komplekts		
1	Ota 75-40 (pagatavošanas trauks)	067409
1	Tīrīšanas ota (dzērienu padeves caurulīte)	062951
Piena sistēma [1]		
1	Tīrīšanas tvertne 1l bl	33.2593.6000
1	Tīrīšanas tvertnes vāks 1l bl	33.2593.7000
1 [1 2]	Milkpure Powder un Coffeepure tabs piegādes komplekts	075350
	Tīrīšanas tabletes, 100 gab. Coffeepure tabs (modelis bez piena)	065221
Pilienu savācējs ar noteci [1]		
1	Caurules fiksators 29 atvērts	066794
1	Spirālveida caurulīte 20 PVC gr	074043
Ierīces balsta kājas [1]		
4	Skrūvējama kāja M10x15, gumijota	060408
4	Kāja 40x40	100649
Iekšēja dzeramā ūdens tvertne [1]		
1	Rezerves patrona 200	072617

Gabali	Apzīmējums	Artikula numurs
1	Rezerves patronas 200 adapteris	33.2327.1000
1	Tīrīšanas tvertne, 4 l Milk Smart	069041
Fiksēts ūdensapgādes pieslēgums		
1	Armētā caurule DN8X1500 ÜM3/8-ÜM3/4 90°	33.2292.1000
Biezumu izmešana [1]		
1	Vadu savilcējs 4,8x368 PA stāva-siena	33.2273.2000

1 Pēc izvēles, atkarībā no ierīces modeļa
2 Tikai viena no precēm
3 No valodas atkarīgs artikula numurs

4 Montāža un nodošana ekspluatācijā

4.1 Transportēšanas noteikumi

UZMANĪBU

Savainošanās bīstamība transportēšanas laikā!

Nepareizi transportējot kafijas automātu, varat gūt traumas.

► Ievērojiet vispārējās veselības aizsardzības un drošības prasības atbilstoši vietējiem noteikumiem.

NORĀDE

Materiālo zaudējumu risks nelietpratīgas transportēšanas dēļ!

Ja pārvietojot kafijas automātu, transportēšana tiek veikta nelietpratīgi, kafijas automāts var tikt bojāts.

Ievērojiet tālāk norādītos punktus.

► Transportējiet kafijas automātu uz ratiņiem. Nofiksējiet kafijas automātu uz ratiņiem un velciet ratiņus.

► Pirms atrašanās vietas maiņas obligāti atslēdziet dzeramā ūdens padevi un elektroapgādi, kā arī atvienojiet notekūdeņu noteku.

► Pirms atrašanās vietas maiņas pārbaudiet, vai uz pamatnes neatrodas kādi šķēršļi un tā ir līdzena.

4.2 Iepakojums/izpakošana

UZMANĪBU

Iepakojuma materiāls rada grieztu brūču un acu traumu risku!

Iesaiņojuma materiāls ar asām malām var radīt traumas. Lentveida savilcēju pārgriešana var izraisīt acu savainojumus.

► Lai izsaiņotu kafijas automātu, valkājiet cimdus un aizsargbrilles.

4.2.1 Kafijas automāta izsaiņošana

1. Izņemiet kafijas automātu no iepakojuma.
2. Izņemiet komplektā iekļautos piederumus no piederumu kastes.
3. Pārbaudiet vai iepakojumā ir iekļauti visi piegādājamie piederumi.
4. Pārbaudiet, vai komplektā nekā netrūkst.
   Skatīt arī nodaļu "„Produkta apraksts" – „Piegādes komplektācija un piederumi"".
5. Saglabājiet oriģinālo iepakojumu, lai vajadzības gadījumā automātu varētu nosūtīt atpakaļ.

4.2.2 Piederumu izsaiņošana

Piegādes komplektā ir iekļauti tālāk norādītie piederumi.

- Lietošanas instrukcija un atbilstības deklarācija uz atsevišķas lapas
- Tīrīšanas līdzeklis (atbilstoši automāta variantam)
- Maltās kafijas karote (manuālās padeves tvertnei)

- Otiņa iekšpuses tīrīšanai pie biezumu tvertnes
- Maza tīrīšanas otiņa

4.3 Uzstādīšana

Uzstādīšanas nosacījumi

Uz kafijas automāta atrašanās vietu attiecas tālāk minētie nosacījumi.

- Nodrošiniet, lai uzstādīšanas virsma būtu stabila, horizontāla un līdzena, un lai tā zem kafijas automāta svara nevarētu deformēties.
- Nenovietojiet uz karstām virsmām vai siltuma avotu tuvumā.
- Uzstādiet kafijas automātu tā, lai apmācīts personāls jebkurā laikā var to uzraudzīt.
- Nepieciešamos barošanas pieslēgumus pārbaudiet atbilstoši uzstādīšanas vietas montāžas shēmām 1 m rādiusā ap kafijas automāta atrašanās vietu.
- Ievērojiet vietējos spēkā esošos noteikumus attiecībā uz virtuves tehniku.

Nodrošiniet apkopes darbiem un apkalpei nepieciešamo brīvo vietu:

- Virspusē atstājiet pietiekami daudz vietas kafijas pupiņu vai pulvera iebēršanai (ieteicams 20 cm).
- Atstājiet ne mazāk kā 5 cm attālumu no kafijas automāta aizmugures līdz sienai (gaisa cirkulācijai).

Nosacījumi saistībā ar klimatiskajiem apstākļiem

Uz kafijas automāta atrašanās vietu attiecas tālāk norādītie nosacījumi attiecībā uz klimatiskajiem apstākļiem.

- Apkārtējās vides temperatūra no +10°C līdz +40°C
- Maksimālais relatīvais gaisa mitrums sākot no 80 % rF
- Kafijas automāts ir paredzēts vienīgi lietošanai telpās. Nelietojiet ārpus telpām, nekad nepakļaujiet laika apstākļu ietekmei (lietum, sniegam, salam).

4.4 Kafijas automāta uzstādīšana

Kafijas automāts ir jāuzstāda atbilstoši spēkā esošajiem valsts vai vietējiem elektrības un sanitārajiem noteikumiem. Tas attiecas arī uz pietiekamu atpakaļplūsmas bloķēšanu.

Pirms montāžas sākšanas rūpīgi izlasiet nodaļu "„Uzstādīšana"" un "„Energoapgāde uzstādīšanas vietā""!

Uzstādīšanas pusē nepieciešami tālāk norādītie pieslēgumi.

- Kontaktligzda tīkla spraudnim (230 V AC vai 400 V AC) vai fiksētais pieslēgums ar galveno slēdzi
  - Tehnisko datu plāksnītē ir sniegta informācija par nepieciešamo maks. drošinātāju.
  - Tehnisko datu plāksnītē ir sniegta informācija par nepieciešamo min. vada šķērsgriezumu.
- Fiksēts 3/8 collu ūdensapgādes pieslēgums vai savienojums ar ārējo dzeramā ūdens tvertni
- Sifons vai ārējā notekūdeņu tvertne notekūdeņu novadīšanas šļūtenei Ø20 mm
- Izvēles aprīkojuma saskarne kafijas automāta saziņai ar papildu ierīcēm

Visi pieslēgumi ierīces pusē piegādes brīdī ir darba gatavībā.

4.4.1 Strāvas pieslēgšana

Elektropieslēgums ir jāizveido saskaņā ar attiecīgajā valstī spēkā esošajiem noteikumiem. Uz tehnisko datu plāksnītes norādītajam spriegumam jāatbilst uzstādīšanas vietas tīkla spriegumam. Lietotājam jāspēj brīvi piekļūt kontaktligzdai un tīkla slēdzim uzstādīšanas vietā.

Strāvas trieciens

BĪSTAMI

Dzīvības apdraudējums strāvas trieciena dēļ!

Pieslēdzot kafijas automātu, pastāv dzīvības apdraudējums strāvas trieciena dēļ.

- ▶ Nodrošiniet, lai fāzei būtu ar atbilstošu ampēru vērtību, kas norādīta uz tehnisko datu plāksnītes.
- ▶ Nodrošiniet, lai ierīce ir pilnīgi atvienota no elektrotīkla.
- ▶ Nodrošiniet, lai uzstādīšanas vietā elektroinstalācijai būtu ierīkotai saskaņā ar standartu IEC 364 (DIN VDE 0100). Lai palielinātu drošību, ierīcei ir jāpieslēdz noplūdstrāvas aizsargslēdzis ar 30 mA nominālo noplūdstrāvu (EN 61008). (B tipa noplūdstrāvas aizsargslēdzis nodrošina darbību arī vienmērīgas līdzstrāvas noplūdstrāvas gadījumā. Tādējādi ir iespējams iegūt augstu drošības pakāpi.)
- ▶ Nekādā gadījumā nelietojiet ierīci, ja tās pieslēguma kabelis ir bojāts. Bojāts pieslēguma kabelis vai bojāta kontaktdakša nekavējoties jānomaina kvalificētam apkopes darbiniekam.
- ▶ Schaerer AG neiesaka izmantot pagarinātājvadu! Ja tomēr tiek izmantots pagarinātājs (minimālais šķērsgriezums: 1,5 mm²), lūdzu, ievērojiet kabeļa ražotāja datus (lietošanas instrukciju) un vietējos spēkā esošos noteikumus.
- ▶ Pievienojiet pieslēguma kabeli tā, lai neviens nevarētu aiz tā paklupt. Nevelciet vadu pāri stūriem un asām malām, neļaujiet tam iesprūst vai brīvi nokarāties. Nenovietojiet vadus virs karstiem priekšmetiem un pasargājiet tos no eļļas un abrazīviem tīrīšanas līdzekļiem.
- ▶ Nekad nepaceliet un nevelciet ierīci aiz pieslēguma kabeļa. Nekad neizņemiet kontaktdakšu no kontaktligzdas, velkot aiz pieslēguma kabeļa. Nekad nepieskarieties vadam vai kontaktdakšai ar slapjām rokām! Nekādā gadījumā nespraudiet kontaktligzdā slapju kontaktdakšu!

Pieslēguma kabelis

BĪSTAMI

Dzīvības apdraudējums bojāta vai cita ražotāja pieslēguma kabeļa dēļ!

Izmantojot bojātu vai cita ražotāja pieslēguma kabeli, pastāv strāvas trieciena un ugunsgrēka risks.

- ▶ Izmantojiet tikai oriģinālo pieslēguma kabeli. Valstij specifiskais oriģinālais pieslēguma kabelis ir pieejams pie servisa partnera.
- ▶ Abpusēji spraužamus pieslēguma kabeļus var nomainīt patstāvīgi.
- ▶ Fiksēti pievienoti pieslēguma kabeļi ir jānomaina apkopes darbiniekam.

▶ Pievienojiet kafijas automātu elektrotīklam.

Skatīt arī nodaļu "„Produkta apraksts" – „Tehniskie dati" – „Elektrisko savienojumu vērtības"".

4.4.2 Ūdens pieslēgšana

Iespējami tālāk norādītie dzeramā ūdens pieslēguma varianti.

- Fiksēts ūdensapgādes pieslēgums
- Ārējā dzeramā ūdens tvertne
- Iebūvēta dzeramā ūdens tvertne

Iespējami tālāk norādītie notekūdens pieslēguma varianti.

- Standarta notekūdeņu noteka
- Ārējā notekūdeņu tvertne
- Slēgts pilienu savācējs (nav pieslēguma)

Variants: fiksēts ūdensapgādes pieslēgums

NORĀDE

Materiālo zaudējumu risks sliktas ūdens kvalitātes dēļ!

Izmantojot sliktus materiālus un nepareizi ievadot ūdens vērtības, var rasties kafijas automāta bojājumi.

- Izmantojiet tīru ūdeni, kura hlora saturs nepārsniedz 50 mg uz litru.
- Nepievienojiet kafijas automātu tīram osmozes ūdenim vai cita veida agresīvam ūdenim.
- Minimālā karbonātcietība ir 4 °dKH vai 8 °fKH. pH vērtībai ir jābūt no 6,5 līdz 7.
- Maksimālā karbonātcietība ir 6 °dKH vai 12 °fKH, un kopējās cietības vērtībai vienmēr ir jābūt augstākai par karbonātcietību.
- Vienmēr izmantojiet jauno, kafijas automāta komplektā iekļauto caurulīšu komplektu (svaigā ūdens/notekūdeņu caurulīte).

Pieslēdzot kafijas automātu no jauna uzstādītam ūdensvadam, ūdensvads un padeves caurulīte ir kārtīgi jāizskalo, lai kafijas automātā neiekļūtu netīrumi.

1. Ūdens pieslēgums jāizveido saskaņā ar spēkā esošajiem noteikumiem un attiecīgajiem valsts noteikumiem.
2. Kafijas automāts jāpieslēdz uzstādītajam dzeramā ūdens cauruļvadam ar slēgvārstu. Šim nolūkam piestipriniet spiediena cauruli un skrūvsavienojumu G 3/8", noregulējiet spiediena redukcijas sistēmu, kas pievienota ūdens krānam, uz 0,3 MPa (3 bar).
3. Uzstādīšanas vietā paredziet ūdens slēgvārstu.

„Papildu instrukcija par ūdens kvalitāti" ietver informāciju par ūdens vērtību noteikšanu, kā arī filtrēšanas tehniku pielietošanu. Papildu instrukciju var pieprasīt Schaerer AG vai tiešā veidā lejupielādēt tīmekļa vietnes (http://www.schaerer.com/member) MediaPool sadaļā.

Variants: ārējā dzeramā ūdens un notekūdeņu tvertne

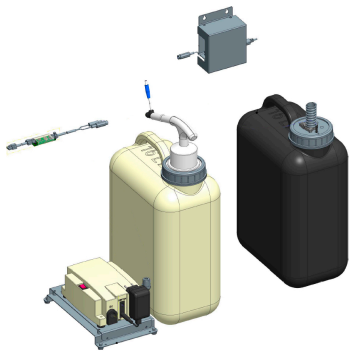

Att.: Ārējā dzeramā ūdens un notekūdeņu tvertne

Kafijas automātu pēc izvēles var ekspluatēt ar pārraugāmām ārējām dzeramā un notekūdeņu tvertnēm.

- Pievienojiet kafijas automāta dzeramā ūdens un notekūdeņu savienojumus tieši pie ūdens tvertnēm.

Pārbūves instrukcijā „Pārraugāmā dzeramā un notekūdeņu tvertne SKYE" ir informācija par ārējo dzeramā un netīrā ūdens tvertņu ierīkošanu un pieslēgumiem. Pārbūves instrukciju var pieprasīt Schaerer AG vai tiešā veidā lejupielādēt tīmekļa vietnes (http://www.schaerer.com/member) MediaPool sadaļā.

Variants: iebūvēta dzeramā ūdens tvertne

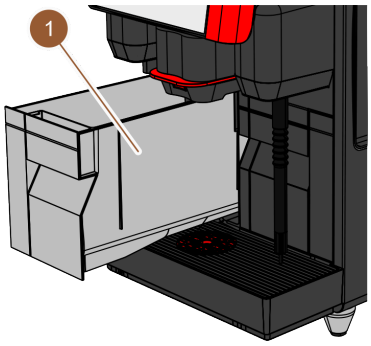

Ja kafijas automātā ir iebūvēta dzeramā ūdens tvertne (1), nav nepieciešams izveidot dzeramā ūdens pieslēgumu.

Att.: Iebūvēta dzeramā ūdens tvertne

Variants: pilienu savācējs ar atveri

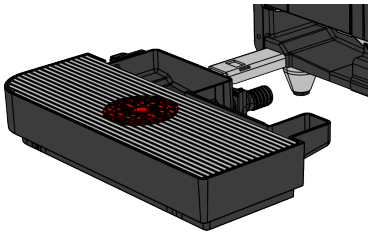

Ja pilienu savācēja noteka ir slēgta, nevar pievienot notekūdeņu caurulīti. Līmenis pilienu savācējā tiek uzraudzīts, un tas ir regulāri jāiztukšo.

Att.: pilienu savācējs ar atveri

4.5 Papildu ierīču pieslēgšana

4.5.1 Papildu ierīču pieslēgšana pie strāvas

Visām papildu ierīcēm nepieciešams tīkla pieslēgums (kontaktligzda) 230 V AC. Tīkla pieslēgums 230 V AC tiek ierīkots, izmantojot sērijveida pārbaudītu pieslēguma kabeli, kas ir iekļauts papildu ierīču komplektā.

4.5.2 Komunikācijas savienojuma (CAN kopnes) izveide

Visām papildu ierīcēm ar integrētu dzesēšanas aprātu vai padeves sūkņiem ir nepieciešams komunikācijas savienojums (CAN kopne) ar kafijas automātu. Pieslēgums vienmēr tiek izveidots seriāli.

Komunikācijas savienojuma atrašanās vietu skatīt nodaļā "„Produkta apraksts" – „Kafijas automāta pieslēgumi un saskarnes"".

Tāpat iespējami tālāk norādītie savienojumu varianti.

- Kafijas automāts (1) ar Cup & Cool, šaurs/plats (2)
- Kafijas automāts (1) ar Cup & Cool, plats Centre Milk (3)

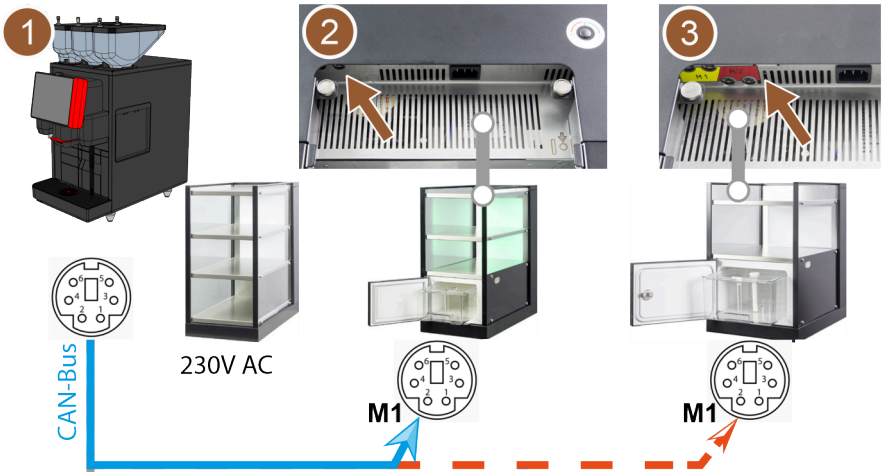

Att.: Kafijas automāta un papilu ierīču CAN kopnes savienojumu pārskats

1. Izveidojiet CAN pieslēgumu, izmantojot vadības kabeli ar 6 polu DIN spraudni. Šim nolūkam pievienojiet vadības kabeli pie kafijas automāta komunikācijas saskarnes.
2. Otru kabeļa galu pievienojiet vajadzīgajai papildu ierīcei.

4.5.3 Piena sistēmas pieslēgšana

Papildu ierīces var novietot kafijas automāta kreisajā un labajā pusē vai zem letes (UC). Piegādes brīdī piena caurulīte ar adapteru ir pievienota piena modulim un sarullēta kafijas automāta iekšpusē.

Standarta versijā piena caurulīte dzesēšanas aprātam tiek parasti izvilkta no kafijas automāta uz kreiso pusi.

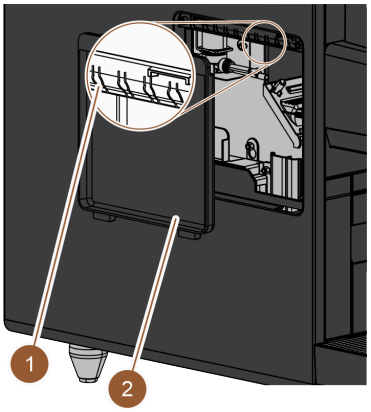

Att.: Pārsegs pie kreisās puses sānu apšuvuma

1. Pārliecinieties, ka ir noņemts adapteris piena caurulītes galā.
2. Noņemiet pārsegu (2) pie kafijas automāta kreisās puses sānu apšuvuma. Šim nolūkam ar skrūvgriezi paspiediet pārsega fiksatoru, kas atrodas augšpuses vidusdaļā, uz augšu.
3. Izritiniet kafijas automātā ievietoto piena caurulīti.
4. Izlauziet vienu no plastmasas elementiem (1) pie atveres kreisās puses apšuvumā atbilstošajā vietā ar izveidoto caurumu.
5. Izbīdiet piena caurulīti pa izlauzto caurumu.
6. Izvadiet piena caurulīti pa atveri pārsegā.
7. Uzlieciet pārsegu (2) pie kreisās puses sānu apšuvuma.
8. Saīsiniet piena caurulīti.
   ✓ Papildu dzesēšanas aparātu var novietot kafijas automāta kreisajā pusē.

Piena caurulītes pārbūve uz labo pusi

Ja papildu ierīci nepieciešams novietot pa labi no kafijas automāta, ir nepieciešams pārbūvēt piena caurulīti.

Papildu ierīcei ir pievienota atsevišķa montāžas instrukcija, kurā norādīti iespējamie piena caurulītes izvilkšanas varianti.

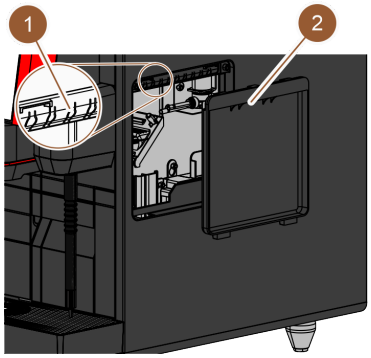

Att.: Pārsegs pie labās puses sānu apšuvuma

1. Pārliecinieties, ka ir noņemts adapteris piena caurulītes galā.
2. Noņemiet pārsegus (2) pie kafijas automāta abiem puses sānu apšuvumiem. Šim nolūkam ar skrūvgriezi paspiediet pārsega fiksatoru, kas atrodas augšpuses vidusdaļā, uz augšu.
3. Izritiniet kafijas automātā ievietoto piena caurulīti.
4. Izvadiet piena caurulīti cauri kafijas automātam un izvelciet to no kafijas automāta labajā pusē.
5. Izlauziet vienu no plastmasas elementiem (1) pie atveres labās puses apšuvumā atbilstošajā vietā ar izveidoto caurumu.
6. Izbīdiet piena caurulīti pa izlauzto caurumu.
7. Izvadiet piena caurulīti pa atveri pārsegā.
8. Uzlieciet pārsegus (2) pie abu pušu sānu apšuvumiem.
   ✓ Papildu dzesēšanas aparātu var novietot kafijas automāta labajā pusē.

Piena caurulītes savienošana ar papildu ierīci

Att.: Piena tvertne (piemērs)

1. Izveidojiet komunikācijas savienojumu.
2. Uzlieciet adapteri (1) uz kafijas automāta piena caurulītes.
3. Savienojiet piena caurulītes adapteri (1) ar padeves caurulīti (2).
4. Ievietojiet padeves caurulīti (2) dzesēšanas aparāta piena tvertnē (3).
   ✓ Piena caurulīte ir ievietota dzesēšanas aparāta piena tvertnē. Kafijas automāts un dzesēšanas aparāts ir savienoti.

4.6 Ekspluatācijas uzsākšana displeja vadībā

Pirmajā ieslēgšanas reizē automātiski tiek sākta ekspluatācijas uzsākšanas programma. Tajā ir paskaidrotas visas instalēšanas darbības. Apkopes darbinieks jebkurā laikā var palaist ekspluatācijas uzsākšanas programmu.

Aprakstu par kafijas automāta ieslēgšanu skatiet arī nodaļas „Lietošana" sadaļā "„Ieslēgšana"".

5 Lietošana

5.1 Lietotāja režīmi

Apkopes darbinieks var iestatīt kafijas automāta lietotāja saskarni vienā no tālāk norādītajiem režīmiem.

- Viesu režīms
- Pastāvīgo lietotāju režīms
- Personāla režīms

Viesu režīms

Viesu režīms ir darbības režīms ar vismazāko funkciju apjomu. Apkopes darbinieks var veikt nelielus pielāgojumus.

Viesu režīmā dzērienu izvēle (dubultas dzērienu porcijas, bezkofeīna kafija, barista) nav iespējama. Sānu josla un reģistrs nav pieejami.

Dzērienu izsniegšanas izvēlnes vadība ir secīga.

Pastāvīgo lietotāju režīms

Pastāvīgo lietotāju režīms ir darbības režīms ar vidēju funkciju apjomu. Apkopes darbinieks var veikt nelielus pielāgojumus.

Pastāvīgo lietotāju režīmā dzērienu izvēle (dubultas dzērienu porcijas, bezkofeīna kafija, barista) nav iespējama. Sānu josla un reģistrs nav pieejami.

Dzērienu modifikācija tiek pilnīgi parādīta un izpildīta lapā „Dzērienu izsniegšanu".

Personāla režīms

Personāla režīms ir darbības režīms ar vislielāko funkciju apjomu. Apkopes darbinieks var veikt nelielus pielāgojumus.

Personāla režīmā ir iespējama dzērienu izvēle (dubultas dzērienu porcijas, bezkofeīna kafija, barista). Lapa „Grupas izvēle" nav pieejama, tās vietā grupas tiek attēlotas reģistrā. Ir pieejama sānu josla un reģistrs.

Dzērienu modifikācija tiek pilnīgi parādīta un izpildīta lapā „Dzērienu izsniegšanu". Iepriekš definētiem dzērieniem var aktivizēt automātisku startēšanu.

5.2 Lietotāja saskarne

5.2.1 Lapa „Grupas izvēle"

Dzērienus var grupēt un izvēlēties no grupām.

Priekšnosacījums: darbības režīmā ir aktivizēta funkcija „Rādīt grupas izvēli".

► Pieskarieties grupai.

✓ Tiek parādīta izvēlētā grupa (dzērienu karte) ar dzērieniem.

Apkopes darbinieks var brīvi nosaukt un sastādīt dzērienu kartes un reģistrus.

Att.: Izvēles veikšana dzērienu grupās

Nr.	funkcija	Skaidrojums
1	Lauks [Apkopes izvēlne]	Atveras apkopes izvēlne. *Skatīt nodaļu "„Lietošana" – „Apkopes izvēlne"".*
2	Dzērienu grupa	Dzērienus var grupēt. Pēc tam dzērienu grupas tiek parādītas sākuma lapā. *Izmantojot grupas „Tēja/tvaiks" dzērienu laukus, var padot karsto ūdeni dažādās temperatūrās. Gatavu tēju ar kafijas automātu nevar pagatavot.*
3	Reģistrs/lapas	Visu dzērienu skats, šķirstot reģistru. Visu reģistru (dzērienu kartes) šķirstīšana: • lauks [<-]: šķirstīt pa kreisi • lauks [->]: šķirstīt pa labi Punktu skaits norāda pieejamo dzērienu karšu skaitu *Apkopes darbinieks var brīvi nosaukt un sastādīt dzērienu kartes un reģistrus.*

5.2.2 Lapa „Dzēriena izvēle”

Att.: Dzēriena izvēle

Nr.	Funkcija	Skaidrojums
1	Lauks [Apkopes izvēlne]	Atveras apkopes izvēlne. *Skatīt nodaļu "„Lietošana" – „Apkopes izvēlne"".*
2	Dzēriens	Dzērieni var būt attēloti ar dažādiem simboliem: • Glāze (noklusējums) • Krūze Katram dzēriena laukam var piešķirt individuālu dzērienu. Dzērienu lauks sākas ar atbilstošo dzērienu izsniegšanu vai turpmāku piedevu un dzērienu opciju izvēli. *Apkopes darbinieks var brīvi nosaukt un sastādīt dzērienu laukus.* *Izmantojot dzērienu lauku „Tēja", tiek izsniegts karstais ūdens. Gatavu tēju ar kafijas automātu nevar pagatavot.*
3	Reģistrs/lapas	Visu dzērienu skats, šķirstot reģistru. Visu reģistru (dzērienu kartes) šķirstīšana: • lauks [<-]: šķirstīt pa kreisi • lauks [->]: šķirstīt pa labi Punktu skaits norāda pieejamo dzērienu karšu skaitu *Apkopes darbinieks var brīvi nosaukt un sastādīt dzērienu kartes un reģistrus.*

5.2.3 Reģistrs un sānu josla

Att.: Reģistrs un sānu josla

Nr.	funkcija	Skaidrojums
1	Reģistrs	Atkarībā no iestatītā lietotāju režīma lapā „Dzērienu izvēle" tiek parādīts horizontāls reģistrs, ar kura palīdzību var pāriet no vienas dzērienu grupas uz citu. Pieejams tālāk norādītais reģistru un dzērienu skaits. • 10 reģistri (grupas) • 24 dzērieni katrā reģistrā (grupā) • maks. 240 dzērieni *Apkopes darbinieks var brīvi nosaukt un sastādīt dzērienu kartes un reģistrus.*
2	Lauks [Apkopes izvēlne]	Atveras apkopes izvēlne. *Skatīt nodaļu "„Lietošana" – „Apkopes izvēlne"".*
	Sānu josla	Atkarībā no iestatītā lietotāju režīma lapā „Dzērienu izvēle" tiek parādīta sānu josla, ar kuras palīdzību var veikt dažādas iepriekšējas izvēles. *Iepriekšējās izvēles var iestatīt apkopes darbinieks dzērienu konfigurācijā.*
3	Lauks [Dzēriena dubultporcijas priekšatlase]	Filtrē dzērienus un parāda tikai tos dzērienus, kuriem ir iespējama dubultporcijas izsniegšana.
4	Lauks [Kafijas bez kofeīna priekšatlase]	Filtrē dzērienus un parāda tikai tos dzērienus, kurus var pagatavot ar bezkofeīna kafiju.

Nr.	funkcija	Skaidrojums
5	Lauks [Baristas priekšatlase]	Filtrē dzērienus un parāda tikai tos dzērienus, kuri atbilst pašlaik izvēlētajam stiprumam, proti, kurus var pagatavot atbilstoši pašlaik izvēlētajam stiprumam. Pēc dzēriena izsniegšanas lauks [Baristas priekšatlase] tiek atjaunots uz standarta iestatījumu „vidējs".

5.2.4 Lapa „Dzēriena izsniegšana"

Att.: Dzērienu izvēles iespēju atlase

Nr.	Funkcija	Skaidrojums
1	Dzēriena piedevu pārskats	Informē par izvēlētajām vai pieejamajām dzērienu piedevām.
2	Lieluma izvēle	Var izvēlēties vajadzīgo tašu/krūzīšu izmēru. *Šī izvēles iespēja ir pieejama tikai tad, ja to ir iestatījis apkopes darbinieks dzērienu konfigurācijā.*
nav attēlota	Pupiņu izvēle	Vajadzīgo kafijas šķirni var pielāgot, izmantojot pupiņu izvēli. *Šī izvēles iespēja ir pieejama tikai tad, ja to ir iestatījis apkopes darbinieks dzērienu konfigurācijā. Turklāt kafijas automātu nepieciešams aprīkot ar otrām dzirnavām.*
3	Dzēriena stiprums	Var izvēlēties vajadzīgo kafijas stiprumu. *Šī izvēles iespēja ir pieejama tikai tad, ja to ir iestatījis apkopes darbinieks dzērienu konfigurācijā.*
4	Lauks [Atpakaļ]	Novirza atpakaļ iepriekšējā lapā.
nav attēlots	Lauks [Tālāk]	Novirza tālāk uz nākamo lapu.

Nr.	Funkcija	Skaidrojums
5	5 Lauks [SĀKT]	Tiek rādīts dzērienu priekšatlases laikā un aktivizē dzēriena izsniegšanu.
6	Lauks [Aizvērt/pārtraukt]	Tiek parādīts dzērienu izvēles iespēju atlases laikā un novirza atpakaļ uz dzērienu izvēles lietotāja saskarni. Ar to iespējams atcelt pašreizējo izvēli, kā arī atcelt iepriekš izvēlētās dzērienu opcijas.

Dzērienu īpašību atlase

Atsevišķiem dzērieniem ir iespējams patstāvīgi izvēlēties noteiktus parametrus.

Šī izvēles iespēja dzērieniem ir pieejama tikai tad, ja to ir iestatījis apkopes darbinieks dzērienu konfigurācijā.

Ir iespējami tālāk norādītie iestatījumi (maks.).

- Dzēriena izmērs (S, M, L)
- Kafijas šķirne (ja 2 dzirnavas)
- Dzēriena stiprums
- Šokolāde (ar pulvera sistēmu)

Secīga dzērienu modifikācija

Secīgas dzērienu modifikācijas gadījumā dzērienu izvēles iespējas tiek atlasītas pēc kārtas un dažādās lapās.

Bez funkcijas „Secīga dzērienu modifikācija" dzērienu izvēles iespējas tiek atlasītas vienā lapā.

5.3 Tehniskās apkopes izvēlne

5.3.1 Lauks [Apkopes izvēlne]

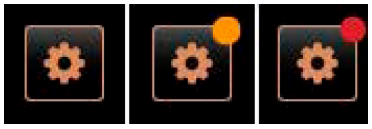

Att.: Lauks [Apkopes izvēlne]

Laukā [Apkopes izvēlne] tiek atvērta apkopes izvēlne.

Lietotāja saskarnē lauks [Apkopes izvēlne] informē par neapstrādāto informāciju un kļūdu ziņojumiem.

- Bez krāsu koda: apkopes izvēlnē nav ziņojumu.
- Oranžs: apkopes izvēlnē ir pieejama informācija.
- Sarkans: apkopes izvēlnē ir pieejami kļūdas ziņojumi vai rīcības uzvednes.

5.3.2 Pārskats

Apkopes izvēlnei var piekļūt, izmantojot lauku [Apkopes izvēlne].

Ja kafijas automāta restartēšanas laikā tiek konstatēta aparatūras vai sistēmas kļūda, tā tiek parādīta apkopes izvēlnē.

Att.: Tehniskās apkopes izvēlne

Nr.	Funkcija	Skaidrojums
1	Rādījuma statuss	Tiek parādīts datums, laiks un pašlaik pieteiktais lietotājs.
2	Laiks [Pierakstīšanās/izrakstīšanās]	Notiek pieteiktā lietotāja atteikšana vai tiek atvērta lapa „Pierakstīšanās". Tajā var atlasīt profilu, kurš jāpiesaka.
3	Lauks [Iestatījumi]	Tiek atvērta lapa „Iekārtas konfigurācija".
4	Lauks [Dzērienu izsniegšanas gaita]	Tiek parādīta izsniegšanas norise; tiek parādīts izsniegto dzērienu saraksts.
5	Lauks [Sistēmas informācija]	Tiek parādīta sistēmas informācija ar QR kodu (Quick Response Code).
6	Lauks [Atpakaļ]	Novirza atpakaļ lietotāja saskarnē.
7	Lauks [Tīrīšana]	Tiek parādīts tīrīšanas statuss. Lauks novirza uz lapu „Tīrīšana", kur var sākt plānotu vai papildu tīrīšanu.
8	Lauks [Apkopes intervāli]	Tiek parādītas visas plānotās apkopes. Lauks novirza uz lapu „Apkopes intervāli", kur var parādīt visu apkopju pārskatu. No šīs lapas var startēt dažādas apkopes.
9	Lauks [Piedevu pārvaldība]	Tiek atvērta lapa „Piedevu pārvaldība".
10	Kļūdu ziņojumu zona	Tiek parādīti neapstrādātie kļūdu ziņojumi un rīcības uzvednes.
11–14	Tiešās izvēles lauku zona	
11	Lauks [Uzsākt skalošanu]	Tiek sākta skalošana.
12	Lauks [Skārienekrāna tīrīšana]	Skārienekrāns uz 30 s tiek bloķēts, lai to varētu notīrīt.
13	Lauks [Iesl./izsl. īso informāciju]	Tiek ieslēgta vai izslēgta īsā informācija.

Nr.	Funkcija	Skaidrojums
14	Lauks [Izslēgšana]	Kafijas automāts tiek izslēgts.

5.3.3 Pierakstīšanās, izrakstīšanās

Ja apkopes izvēlne tiek aizvērta, aktuāli pierakstītais profils tiek saglabāts. Pierakstītais profils tiek izrakstīts (Log-out) pēc lauka [Izrakstīšanās] nospiešanas vai pēc restartēšanas.

Att.: Lauks [Pierakstīšanās]

Lauks [Pierakstīšanās] atver logu „Profili". Tiklīdz lietotājs ir pieteicies, šis lauks tiek nomainīts ar lauku [Izrakstīšanās].

Att.: Logs „Profili"

Laukā „Profili" tiek parādīti visi pieejamie profili. (Apkopes darbinieks var pielāgot izvēli).

Ar atslēgu atzīmētie profili ir aizsargāti ar PIN kodu.

Profili, kurus var nodrošināt apkopes darbinieks:

- Apkopes darbinieks
- Saimniecības vadītājs
- Apkopes speciālists
- Kvalitātes pārvaldnieks
- Ierīces uzturēšanas darbinieks

Att.: Lauks [Izrakstīšanās]

Laukā [Izrakstīšanās] notiek pieteiktā lietotāja atteikšanās.

Tiklīdz lietotājs ir atteicies, šis lauks tiek nomainīts ar lauku [Pierakstīšanās].

Att.: Rādījums „Nav pieteicies"

Iepriekš pieejamās tiesības tiek atceltas, un apkopes izvēlnē tiek parādīts „Nav pieteicies".

5.3.4 Iestatījumi

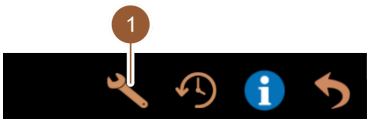

Att.: Lauks [Iestatījumi]

Lauks [Iestatījumi] (1) atver logu „Iestatījumi".

Tajā var iestatīt kafijas automāta parametrus.

Detalizētu aprakstu skatīt arī nodaļā "„Programmēšana"".

Šo funkciju aizsargā PIN kods.

5.3.5 Dzēriena izsniegšanas norise

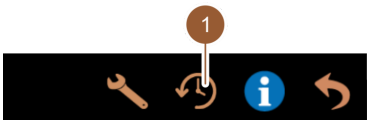

Att.: Lauks [Dzērienu izsniegšanas gaita]

Lauks [Dzērienu izsniegšanas gaita] (1) atver logu, kurā redzams visu izsniegto dzērienu saraksts.

Katrai izsniegšanai tiek parādīts attiecīgais izsniegšanas ilgums un tīrais izvades laiks (kafijai).

Dzērienu izsniegšanas laiks.

- Atsevišķi dzērieni: 10–15 s
- Dzērienu dubultporcijas: 20–25 s

Norādītie izsniegšanas laiki ir orientējošas vērtības. Šīs vērtības var mainīties atkarībā no tādiem faktoriem kā maltās kafijas daudzums, rupjums, ūdens temperatūra un kafijas šķirne.

5.3.6 Sistēmas informācija

Att.: Lauks [Sistēmas informācija]

Lauks [Sistēmas informācija] (1) atver lapu ar sistēmas informāciju atsevišķā logā. Tiek parādīts QR kods ar sistēmas informāciju.

5.3.7 Atpakaļ

Att.: Lauks [Atpakaļ]

Lauks [Atpakaļ] (1) novirza atpakaļ uz lietotāja saskarni. Turklāt pierakstītais profils tiek izrakstīts.

5.3.8 Tīrīšana

Att.: Lauks [Tīrīšana]

Lauks [Tīrīšana] ar smaidiņu parāda kafijas automāta tīrīšanas statusu.

- Zaļš smaidiņš: kafijas automāts nav jātīra.
- Sarkans smaidiņš: kafijas automāts ir jātīra.

Šo funkciju aizsargā PIN kods (saimniecības vadītājs, ierīces uzturēšanas apkopes darbinieks).

5.3.9 Apkopes intervāli

Att.: Lauks [Apkopes intervāli]

Lauks [Apkopes intervāli] ar smaidiņu parāda kafijas automāta apkopes statusu.

- Zaļš smaidiņš: kafijas automātam nav vajadzīga apkope.
- Sarkans smaidiņš: kafijas automātam jāveic apkope.

Šo funkciju aizsargā PIN kods (saimniecības vadītājs, ierīces uzturēšanas apkopes darbinieks).

5.3.10 Piedevu pārvaldība

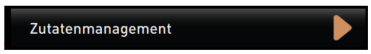

Att.: Lauks [Piedevu pārvaldība]

Lauks [Piedevu pārvaldība] atver piedevu pārvaldību. Piedevu pārvaldībā var aktivizēt/deaktivizēt pieejamās piedevas, piemēram, piena sistēmu.

Att.: Lapa „Piedevu pārvaldība"

Piedevas aktivizēšana un deaktivizēšana

1. Pieskarieties laukam [Piedevu pārvaldība].
   ✓ Tiek atvērta lapa „Piedevu pārvaldība".
2. Vajadzīgās piedevas sadaļā „Darbība" pieskarieties laukam [Iesl./izsl.].
   ✓ Piedeva tiek aktivizēta vai deaktivizēta.
3. Pieskarieties laukam , lai atgrieztos apkopes izvēlnē.

5.3.11 Kļūdu ziņojumu zona

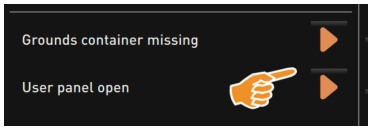

Att.: Kļūdu ziņojumu zona

Kļūdu ziņojumu zonā tiek paziņotas aktuālās kafijas automāta darbības kļūdas. Izmantojot lauku ▶, var tieši sākt kļūdas novēršanu.

Apkopes darbiniekam galvenajā izvēlnē "„Informācija" – „Kļūdu statistika"" ir pieejams kļūdu ziņojumu pārskats.

5.3.12 Tiešās izvēles zona

Att.: Tiešās izvēles zona

Lauks [Uzsākt skalošanu] (1) startē kafijas automāta skalošanu.

Skatīt nodaļu "„Tīrīšana" – „Skalošanas intervāli"".

Lauks [Skārienekrāna tīrīšana] (2) bloķē skārienekrānu uz 30 s.

Skārienekrāns šajā laikā nereaģē, un to var notīrīt.

Lauks [Iesl./izsl. īso informāciju] (3) ieslēdz vai izslēdz logu „Īsā informācija" lietotāja saskarnē.

Kad logs „Īsā informācija" ir ieslēgts, tas tiek parādīts augšējā kreisajā stūrī.

Lauks [Izslēgšana] (4) izslēdz kafijas automātu. Šo lauku var izmantot kā kafijas automāta ieslēgšanas/izslēgšanas slēdža (aiz vadības paneļa) alternatīvu.

Kafijas automāts tiek izslēgts, un displejs nav aktīvs. Kafijas automāts nav atvienots no strāvas.

5.3.13 Īsā informācija

Att.: Rādījums „Īsā informācija"

Rādījums „Īsā informācija" informē par boilera temperatūru, karsto ūdeni kafijai (C), karsto ūdeni tējai (T) un izmanto operatīvo atmiņu (M).

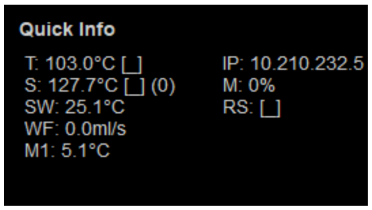

Att.: Logs „Īsā informācija"

- „T" informē par karstā ūdens temperatūru tējai.
- „S" informē par tvaika temperatūru.
- „SW" informē par notekūdeņu temperatūru.
- „M" informē par izmantoto operatīvo atmiņu.

Logs „Īsā informācija" ir iekļauts papildu teksta logs, kurā tiek parādīti tā brīža statusa ziņojumi, piemēram, savienojuma kontrole aktīvas telemetrijas gadījumā.

5.4 Vadības paneļa atvēršana un aizvēršana

UZMANĪBU

Saspiešanas risks krītoša vadības paneļa dēļ!

Vadības panelis var nokrist sava svara dēļ.
► Pieturiet vadības paneli un kontrolēti bīdiet uz augšu, līdz tas nofiksējas.

5.4.1 Vadības paneļa atvēršana

Atbloķējot vadības paneli, tiek atbloķēta arī pulvera tvertne.

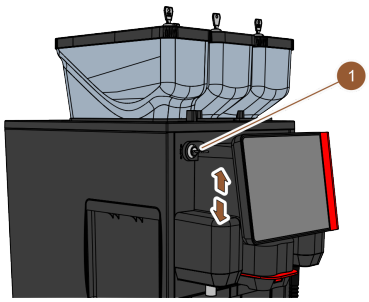

Att.: Vadības paneļa atvēršana

1. Atslēdziet slēgšanas ietaisi ar atslēgu (1).
   ✓ Slēdzene ir atvērta, kad tā atrodas horizontāli.
2. Atbloķējiet vadības paneli, spēcīgi pavelkot.
   ✓ Vadības panelis ir atbloķēts.
3. Ar abām rokām no apakšpuses pabīdiet vadības paneli uz augšu līdz galam.
   ✓ Vadības panelis tiek automātiski noturēts augšējā pozīcijā.
   ✓ Tagad ir pieejami visi aiz vadības paneļa esošie vadības elementi.

5.4.2 Vadības paneļa aizvēršana

Vadības paneļa slēgšanas ietaisi var aizslēgt tikai tad, kad ir aizvērti pupiņu un pulvera tvertnes fiksatori.

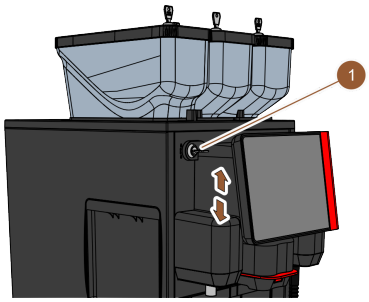

Att.: Vadības paneļa aizvēršana

1. Atvērtu vadības paneli ar abām rokām viegli virziet līdz galam uz leju.
2. Nedaudz piespiediet vadības paneli pie augšējās malas.
   ✓ Vadības panelis ir aizvērts.
3. Nodrošiniet, lai pupiņu un pulvera tvertņu fiksatori būtu aizvērti.
4. Aizslēdziet slēgšanas ietaisi ar atslēgu (1).
   ✓ Slēdzene ir aizslēgta, kad tā atrodas vertikāli.
   ✓ Vadības panelis ir bloķēts.

5.5 Ieslēgšana

5.5.1 Kafijas automāta ieslēgšana

UZMANĪBU

Piesārņota piena radīts inficēšanās risks!

Netīrumi piena sūknī var izraisīt veselības sūdzības.

- ▶ Pēc uzstādīšanas, nodošanas ekspluatācijā vai atkārtotas ievades ekspluatācijā obligāti ir jāveic tīrīšana.
- ▶ Pirms pirmās dzēriena izsniegšanas izpildiet displeja vadītu tīrīšanas programmu.

Skatīt nodaļu "„Tīrīšana" – „Kafijas automāta ikdienas tīrīšana" – „Displeja vadīta tīrīšanas programma"".

Ja kafijas automāts tiek ieslēgts pirmo reizi, tiek veikta displeja vadīta ierīces konfigurāciju iestatīšana, kā arī programmaparatūras kalibrēšana.

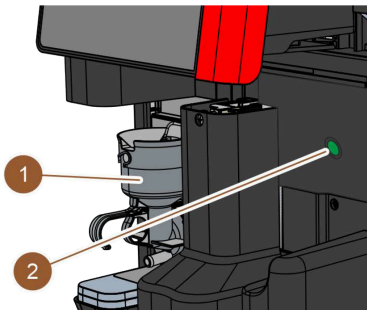

Att.: Kafijas automāta ieslēgšanas/ izslēgšanas slēdzis

1. Pārbaudiet kafijas automāta pieslēgumu elektrotīklam.
2. Vadības paneļa atvēršana.
   Skatīt nodaļu "„Lietošana" – „Vadības panelis" – „Vadības paneļa atvēršana"".
3. Īsi nospiediet kafijas automāta ieslēgšanas/izslēgšanas slēdzi (2).
   ✓ Kafijas automāts ieslēdzas.
   ✓ Tiek parādīta lietotāja saskarne skārienekrānā, sākas uzsilšana.
   Kafijas automāts ir gatavs darbam, tiklīdz ir sasniegta nepieciešamā temperatūra.
4. Aizveriet vadības paneli.
   Skatīt nodaļu "„Lietošana" – „Vadības panelis" – „Vadības paneļa aizvēršana"".

5.5.2 Papildu dzesēšanas aparāta ieslēgšana

Att.: Papildu dzesēšanas aparāta ieslēgšana un iestatīšana

1. Atveriet durtiņas.
2. Pārslēdziet divpozīciju pārslēgu (4) pozīcijā „I".
3. Nospiediet taustiņu (1) un pieturiet to 3 s.
   ✓ Dzesēšanas aparāts ir ieslēgts.
   ✓ Displejā tiks parādīta tā brīža iekšējā temperatūra.

Variants: Gaidstāves režīms

1. Nospiediet taustiņu (1) un pieturiet to 3 s.
   ✓ Dzesēšanas aparāts pārslēdzas gaidstāves režīmā.

Variants: Temperatūras iestatījums

1. Nospiediet taustiņu (2) un pieturiet to 3 s.
2. Noregulējiet temperatūras iestatījumu par 3–5°C augstāk (ar taustiņu (1)) vai zemāk (ar taustiņu (3)).
3. Apstipriniet iestatījumu ar taustiņu (2).
   ✓ Dzesēšanas aparāts pārslēdzas darbības režīmā.
   ✓ Displejā tiks parādīta tā brīža iekšējā temperatūra.

Par šo papildu ierīci skatiet arī detalizētos datus atsevišķi pievienotajā aprakstā „SKYE papildu ierīces".

5.5.3 Zem letes esošā dzesēšanas aparāta ieslēgšana

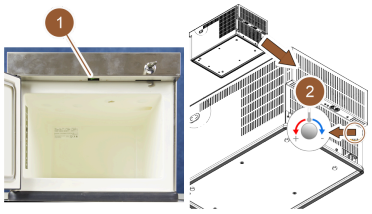

Att.: Zem letes esošā dzesēšanas aparāta ieslēgšana un iestatīšana

1. Atveriet durtiņas.
2. Pārslēdziet divpozīciju pārslēgu (1) pozīcijā „I".
3. Pārvietojiet aizmugurē esošo termostatu vidējā pozīcijā (2).
   ✓ Dzesēšanas aparāts zem letes ir ieslēgts.

Par šo papildu ierīci skatiet arī detalizētos datus atsevišķi pievienotajā aprakstā „SKYE papildu ierīces".

5.5.4 Cup&Cool krūzīšu sildītāja ieslēgšana

UZMANĪBU

Apdegumu risks karstu virsmu dēļ!

Tašu paliktnis kļūst karsts un var izraisīt apdegumus.
► Pirms tīrīšanas iepriekš izslēdziet tašu paliktni un nogaidiet, līdz virsmas ir atdzisušas.

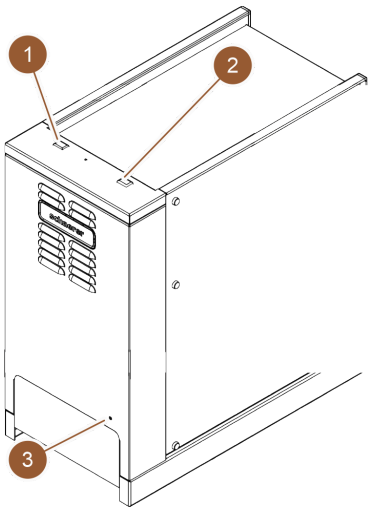

Att.: Cup & Cool ieslēgšana un iestatīšana

1. Pārslēdziet divpozīciju pārslēgu (1) pozīcijā „I“.
2. Pielāgojiet aizmugurē esošo termostatu (3) pēc vajadzības.
   ✓ Dzesēšanas aparāts ir ieslēgts.
3. Pārslēdziet divpozīciju pārslēgu (2) pozīcijā „I“.
   ✓ Tašu paliktnis ir ieslēgts.

Par šo papildu ierīci skatiet arī detalizētos datus atsevišķi pievienotajā aprakstā „SKYE papildu ierīces“.

5.6 Uzpilde un pieslēgšana

Uzpildot maks. uzpildes daudzums jāizvēlas tā, lai tvertnes vāks nesaskartos ar tās saturu.

5.6.1 Kafijas pupiņu tvertnes uzpildīšana

UZMANĪBU

Rotējošu malšanas disku radīts traumu gūšanas risks!

Rotējoši malšanas diski dzirnavās rada grieztu savainojumu risku.
► Nekad nelieciet rokas kafijas pupiņu tvertnē, kad kafijas automāts ir ieslēgts.

NORĀDE

Materiālo zaudējumu risks nosprostošanās/bloķēšanas dēļ!

Iepildot svešķermeņus, var nosprostot vai nobloķēt dzirnavas vai sabojāt malšanas mehānismu.
► Nekādā gadījumā neiepildiet kafijas pupiņu tvertnē neko citu, kā tikai kafijas pupiņas.

Uzpildot maks. uzpildes daudzums jāizvēlas tā, lai tvertnes vāks nesaskartos ar tās saturu.

Att.: Kafijas pupiņu tvertne ar maks. uzpildes daudzumu

1. Variants ar kafijas pupiņu tvertnes bloķēšanu: atslēdziet kafijas pupiņu tvertnes slēdzeni ar atslēgu.
2. Noņemiet kafijas pupiņu tvertnes vāku.
3. Uzpildiet kafijas pupiņu tvertni.

   NORĀDE Ievērojiet maksimālo uzpildes daudzumu.
4. Aizveriet kafijas pupiņu tvertni ar vāku.
5. Variants ar kafijas pupiņu tvertnes bloķēšanu: Aizslēdziet kafijas pupiņu tvertnes slēdzeni ar atslēgu.

   ✓ Kafijas pupiņu tvertne ir piepildīta un aizslēgta.

5.6.2 Ūdens uzpilde

Att.: Ārējā dzeramā ūdens tvertne

Variants: Ārējā dzeramā ūdens tvertne

1. Atskrūvējiet ārējās dzeramā ūdens tvertnes vāku.
2. Pārliecinieties, ka ārējā dzeramā ūdens tvertne un vāks ir tīri.
3. Piepildiet dzeramā ūdens tvertni ar svaigu dzeramo ūdeni. Ievērojiet maksimālo uzpildes daudzumu.
4. Aizveriet ārējo dzeramā ūdens tvertni ar vāku.

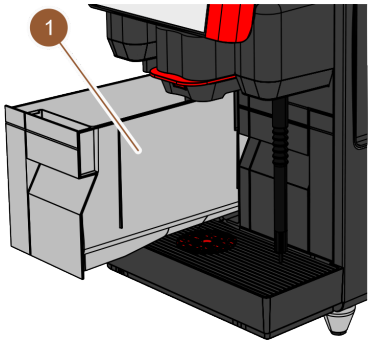

Att.: Iebūvēta dzeramā ūdens tvertne

Variants: Iebūvēta dzeramā ūdens tvertne

1. Izņemiet iekšējo dzeramā ūdens tvertni (1) no kafijas automāta.
2. Nodrošiniet, lai iekšējā dzeramā ūdens tvertne būtu tīra.
3. Piepildiet iekšējo dzeramā ūdens tvertni ar svaigu dzeramo ūdeni. Ievērojiet maksimālo uzpildes daudzumu.
4. Ievietojiet iekšējo dzeramā ūdens tvertni.
5. Aizveriet vāku kafijas automāta priekšpusē.

5.6.3 Pulvera tvertnes uzpilde

BRĪDINĀJUMS

Rotējošu dozēšanas gliemežu radīts saspiešanas risks!

Dozēšanas gliemeži pulvera tvertnē rotē. Iesniedzoties tvertnē, pastāv saspiešanas risks.
► Nekad nelieciet rokas pulvera tvertnē, kad ierīce ir ieslēgta.

NORĀDE

Materiālo zaudējumu risks nosprostošanās dēļ!

Neatļauta automātu pulvera iepildīšanas radīts aizsērēšanas risks.
► Nekad neberiet pulvera tvertnē citus pulverus, tikai automātiem paredzētos.

Uzpildot maks. uzpildes daudzums jāizvēlas tā, lai tvertnes vāks nesaskartos ar tās saturu.

Att.: Pulvera tvertne ar maks. uzpildes daudzumu

1. Variants ar pulvera tvertnes bloķēšanu: atslēdziet pulvera tvertnes slēdzeni ar atslēgu.
2. Noņemiet pulvera tvertnes vāku.
3. Uzpildiet pulvera tvertni ar kakao vai garnējuma pulveri.

   NORĀDE Ievērojiet maksimālo uzpildes daudzumu.
4. Aizveriet pulvera tvertni ar vāku.
5. Variants ar pulvera tvertnes bloķēšanu: aizslēdziet pulvera tvertnes slēdzeni ar atslēgu.

   ✓ Pulvera tvertne ir piepildīta un aizslēgta.

5.6.4 Piena sistēmas PureFoam™ uzpildīšana

UZMANĪBU

Piesārņota piena radīts inficēšanās risks!

Netīrumi piena sūknī var izraisīt veselības sūdzības.
► Pēc uzstādīšanas, nodošanas ekspluatācijā vai atkārtotas ievades ekspluatācijā obligāti ir jāveic tīrīšana.
► Pirms pirmās dzēriena izsniegšanas izpildiet displeja vadītu tīrīšanas programmu.

Papildu dzesēšanas aparāts

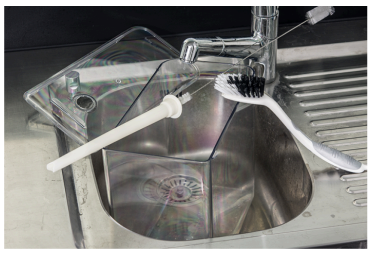

Att.: Dzesēšanas aparāta uzpildīšana

1. Atveriet dzesēšanas aparāta durtiņas.
2. Izņemiet piena caurulītes adapteru no piena tvertnes vāka.
3. Izvelciet piena tvertni un noņemiet vāku.
4. Izskalojiet un noskalojiet piena tvertni, padeves caurulīti un vāku ar svaigu ūdeni.
5. Uzpildiet piena tvertni. Ievērojiet maksimālo 10 l uzpildes daudzumu.
6. Aizveriet piena tvertni ar vāku un iebīdiet atpakaļ dzesēšanas aparātā.
7. Iespraudiet piena caurulītes adapteru piena tvertnes vākā.
8. Aizveriet dzesēšanas aparāta durtiņas.

Cup & Cool, zem letes novietots dzesēšanas aparāts

NORĀDE

Materiālo zaudējumu risks silta piena dēļ!

Cup & Cool dzesēšanas aparāts nespēj atdzesēt pārāk siltu pienu.
► Piena uzpildei vienmēr izmantojiet iepriekš atdzesētu pienu 3–5°C temperatūrā.

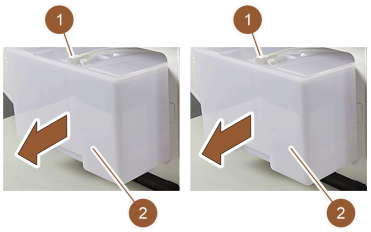

Att.: Papildiniet pienu (kr. p.: Cup & Cool, lab. p.: dzesēšanas aparāts zem letes)

1. Atveriet dzesēšanas aparāta durtiņas.
2. Izņemiet piena caurulītes adapteru (1) no piena tvertnes vāka.
3. Izvelciet piena tvertni (2) un noņemiet vāku.
4. Izskalojiet un noskalojiet piena tvertni, vāku un padeves caurulīti ar svaigu ūdeni.
5. Uzpildiet piena tvertni. Ievērojiet maksimālo uzpildes daudzumu:
   - ▶ Cup & Cool = maks. 4 l
   - ▶ Zem letes novietotais dzesēšanas aparāts = maks. 9,5 l
6. Aizveriet piena tvertni ar vāku un iebīdiet atpakaļ dzesēšanas aparātā.
7. Iespraudiet piena caurulītes adapteru piena tvertnes vākā.
8. Aizveriet dzesēšanas aparāta durtiņas.

5.7 Dzērienu izvēle

Ierobežota dzērienu izvēle

Kafijas automātiem ar ārējo dzeramā ūdens tvertni pieejamo dzērienu izvēle ir ierobežota. Atdzesētu dzērienu izsniegšana ar ārējo dzeramā ūdens tvertni nav iespējama!

Izmantojot ārējo dzeramā ūdens tvertni, pulvera dzērieni **vienmēr** tiek izsniegti karsti neatkarīgi no iestatītās temperatūras.

Dzērienu izvēles pārtraukšana pēc neaktīva perioda

Pēc 5–40 sek. neaktīva perioda dzēriena izvēle var tikt automātiski pārtraukta. Tiek parādīta lietotāja saskarne jaunai dzēriena izvēlei. Apkopes darbinieks var pielāgot laika posmu iestatījumos „Konfigurēšana" – „Darbības režīms" – „Pārtraukuma izvēles atiestate".

5.7.1 Dzēriena izvēle

Att.: Grupas izvēle

Izvēles variants: Grupas izvēle

Ja apkopes izvēlnē ir aktivizēta grupas izvēle, vispirms ir jāizvēlas grupa, lai piekļūtu dzērienu kartei.

▶ Pieskarieties vajadzīgajai dzērienu grupai.

✓ Tiek parādīta dzērienu karte ar izvēlētās dzērienu grupas dzērienu laukiem.

Personāla režīmā, izmantojot reģistru, var pāriet no vienas grupas uz citu (ja apkopes izvēlnē ir aktivizēta grupas izvēle).

Att.: Izvēles izdarīšana

Izvēles variants: Dzērienu izvēles iespēju priekšatlase

Priekšnosacījums: Kafijas automāts ir gatavs darbam.

Dzērienu izvēles iespēju priekšatlase sānu joslā ir iespējama tikai personāla režīmā.

▶ Pieskarieties laukam [Dzēriena dubultporcijas priekšatlase] (2), [Kafijas bez kofeīna priekšatlase] (3) vai [Baristas priekšatlase] (4).

✓ Dzērieni, kas neatbilst priekšatlasei, tiek attēloti pelēkā krāsā un nav aktīvi.

Att.: Dzēriena izvēle

Došanās uz dzērienu karti

► Šķirstiet dzērienu kartes, izmantojot lauku [<- / ->] (2), līdz ir redzams vajadzīgā dzēriena lauks.

✓ Tiek parādīta dzērienu karte ar vajadzīgā dzēriena lauku.

Izvēlieties dzērienu

► Pieskarieties vajadzīgajam dzērienam (1).

✓ Ja izvēlēto dzērienu var modificēt (3), tiek atvērta lapa „Dzērienu modifikācija".

✓ Ja izvēlēto dzērienu nevar modificēt (4), tiek atvērta lapa „Dzēriena izsniegšana".

5.7.2 Dzēriena modificēšana (pēc izvēles)

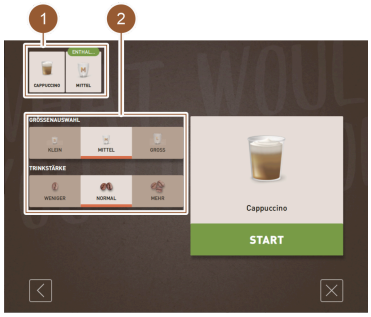

Att.: Dzēriena modificēšana

Izvēles variants: Dzērienu modifikācija

Priekšnosacījums: Iepriekš izvēlētais dzēriena lauks ietver simbolu .

► Pieskarieties vēlamajai modifikācijai (2).

✓ Izvēlētā modifikācija kļūst aktīva.

✓ Ietvertās modifikācijas tiek parādītas augšpusē (1).

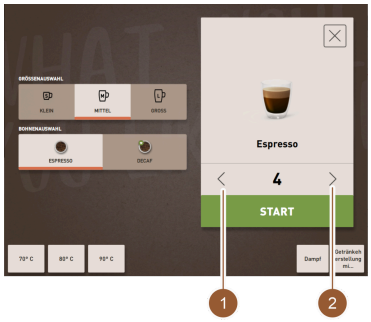

Att.: Dzērienu skaita izvēle

Izvēles variants: Vairākkārtēja izsniegšana

Jau atlasītus dzērienus var izsniegt vairākkārtīgi.

Priekšnosacījums: Vairākkārtēja izsniegšana ir aktivizēta darbības režīmā.

► Iestatiet vairākkārtēju izsniegšanu ar laukiem [<] [>] (1, 2).

✓ Dzēriena izsniegšana tiek atkārtota maks. 9 reizes.

5.7.3 Dzēriena izsniegšana

Att.: Izvēles apstiprināšana

Izvēles apstiprināšana

Priekšnosacījums: Dzēriena modificēšana ir pabeigta, un tas ir gatavs izsniegšanai.

► Pieskarieties laukam [SĀKT] (1).

✓ Parādās uzvedne „Novietojiet krūzīti un nospiediet Sākt".

Att.: Krūzītes novietošana

Dzērienu padeves caurulītes pozicionēšana

- ► **Dziļā pozīcija, piem., espresso izsniegšanai:** novirziet dzērienu padeves caurulīti līdz pat tasei vai krūzītei.
- ► **Augstā pozīcija, piem., Lates makjato izsniegšanai:** bīdiet dzērienu padeves caurulīti uz augšu līdz galam.
- ► novirziet dzērienu padeves caurulīti līdz pat tasei vai krūzītei.

Krūzītes novietošana

Priekšnosacījumi:

Darbības režīmā ir aktivizēta funkcija „Krūzītes novietošana".

Lietotāja saskarnē tiek parādīta animācija „Krūzītes novietošana".

- ► Novietojiet krūzīti zem dzērienu padeves caurulītes.

Izsniegšanas sākšana

- ► Pieskarieties laukam [SĀKT] (1).
  - ✓ Sākas dzēriena izsniegšana.

Att.: Maltās kafijas pievienošana

Izvēles variants: Kafijas dzērieni ar manuālās padeves tvertni

Priekšnosacījums: Parādās uzvedne papildināt maltu kafiju.

1. Atveriet manuālās padeves tvertnes vāku (2).
2. Ar mērkaroti (1; skatīt piegādes komplektu) iemetiet vienu porciju maltas kafijas manuālās padeves atverē.
3. Lietotāja saskarnē apstipriniet maltas kafijas papildināšanu ar lauku [OK] (3).
   - ✓ Sākas dzēriena izsniegšana.

Att.: Progresa rādīšana

Progresa rādīšana

- ✓ Progress (1) tiek parādīts kā zaļa josla pusapļa formā.

Progresa rādījumu var aktivizēt darbības režīmā.

Att.: Sākt no jauna

Paziņojums par gatavu dzērienu

Priekšnosacījumi:

Darbības režīmā ir aktivizēta funkcija „Dzēriens gatavs".

Dzēriena izsniegšana ir pabeigta.

- ► Aizveriet ziņojumu ar lauku [SĀKT NO JAUNA] (1).

Pēc noteikta laika ziņojums nodziest automātiski.

- ✓ Tie parādīta lapa „Dzērienu izvēle".
- ► Noņemiet krūzīti no pilienu savācēja.

5.8 Iztukšošana

5.8.1 Kafijas biezumu tvertnes iztukšošana

Standarta biezumu tvertne: *standarta biezumu tvertnē ietilpst aptuveni 60–70 kafijas porciju. Lietotāja saskarnē, sasniedzot šo skaitu, parādās uzvednes prasība iztukšot biezumu tvertni.*

NORĀDE

Materiālo zaudējumu risks iespējamas pārpildīšanas dēļ (zem letes novietotā biezumu tvertne)!

Zem letes novietotā biezumu tvertne netiek uzraudzīta. Pastāv pārpildīšanas risks. Iztukšošanas laikā ir iespējama dzēriena izvēle arī bez zem letes novietotās biezumu tvertnes.

- ▶ Pārbaudiet biezuma tvertni biežāk atbilstoši ierīces lietošanai.
- ▶ Nodrošiniet, ka zem letes uzstādītās biezumu tvertnes iztukšošanas laikā dzēriena izsniegšana nav iespējama.

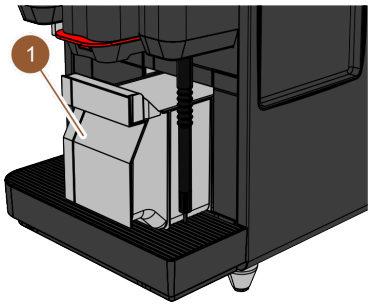

1. Pabīdiet dzērienu padeves caurulīti līdz galam uz augšu.
   - ▶ **Standarta biezumu tvertne**: Izvelciet biezumu tvertni (1) virzienā uz priekšu no kafijas automāta.
   - ▶ **Zem letes novietota biezumu tvertne**: Izvelciet biezumu tvertni līdz pusei no kafijas automāta.
   - ✓ Tiek novērsta nejauša dzēriena izsniegšana.
   - ✓ Displejā tiek parādīts ziņojums „Kafijas biezumu tvertne izņemta".
2. Iztukšojiet un iztīriet kafijas biezumu tvertni.
3. Noslaukiet biezumu tvertni un iebīdiet to atpakaļ līdz galam kafijas automātā.
   - ✓ Kafijas automāts ir gatavs darbam.

5.8.2 Ārējās notekūdeņu tvertnes iztukšošana

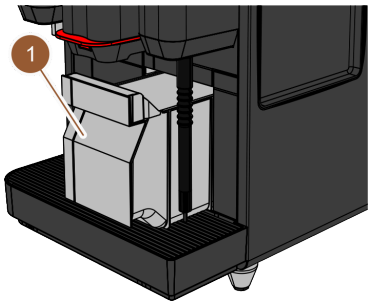

Att.: Pavelciet biezumu tvertni uz priekšu

Pirms notekūdeņu tvertnes izņemšanas, pārliecinieties, ka dzēriena izsniegšana nav iespējama.

1. Pabīdiet dzērienu padeves caurulīti līdz galam uz augšu.
2. Izvelciet biezumu tvertni (1) virzienā uz priekšu no kafijas automāta un iztukšojiet to.
   - ✓ Displejā tiek parādīts ziņojums „Kafijas biezumu tvertne izņemta".
3. No ārējās notekūdeņu tvertnes noņemiet vāku ar notekūdeņu cauruli.
4. Iztukšojiet notekūdeņu tvertni.
5. Rūpīgi iztīriet notekūdeņu tvertni ar mājsaimniecībā izmantojamu tīrīšanas līdzekli un izskalojiet to ar tīru ūdeni.

Att.: Ārējā notekūdeņu tvertne

6. Pārbaudiet, vai līmeņa kontroles pludiņš darbojas.
7. Uzlieciet atpakaļ vāku ar notekūdeņu cauruli atpakaļ tvertnē.
8. Ievietojiet biezumu tvertni kafijas automātā.
   ✓ Kafijas automāts ir gatavs dzērienu izsniegšanai.

5.9 Izslēgšana

5.9.1 Kafijas automāta ieslēgšana gaidstāves režīmā

BĪSTAMI

Dzīvības apdraudējums strāvas trieciena dēļ!

Arī gaidstāves režīmā kafijas automātā ir strāva.
► Nenoņemiet kafijas automāta apšuvumus.
► Pirms remotdarbu veikšanas vienmēr atvienojiet kafijas automātu no tīkla.

Ieteikums: Dienas beigās aizveriet galveno ūdens vārstu.

Att.: Tiešās izvēles zona

Tīrīšana pirms izslēgšanas

1. Apkopes izvēlnē pieskarieties laukam [Uzsākt skalošanu] (1), ja tā jau nav veikta.
   ✓ Tiek veikta tīrīšana.
2. Izslēdziet kafijas automātu tīrīšanas programmā.
3. Nepieciešamības gadījumā veiciet papildu tīrīšanu.
   Detalizētai informācijai skatīt nodaļu „Tīrīšana“.
4. Izvēles variants: Iztukšojiet un iztīriet dzeramā ūdens tvertni.

Izslēgšana ar skārienekrānu

► Apkopes izvēlnē pieskarieties laukam [Izslēgt] (4).
   ✓ Kafijas automāts tiek izslēgts.
   ✓ Displejā nav indikācijas.
   ✓ Kafijas automāts atrodas gaidstāves režīmā.

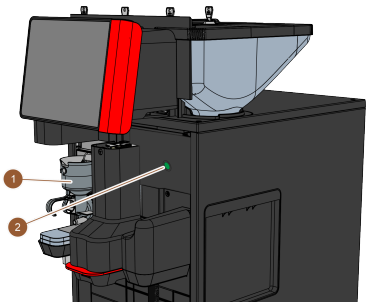

Att.: Kafijas automāta ieslēgšanas/ izslēgšanas slēdzis

Kafijas automāta izslēgšana ar ieslēgšanas/izslēgšanas slēdzi

1. Vadības paneļa atvēršana.
   Skatīt nodaļu „Lietošana“ – „Vadības paneļa atvēršana“.
2. Nospiediet un 4 s pieturiet kafijas automāta ieslēgšanas/izslēgšanas slēdzi (2).
   ✓ Kafijas automāts tiek izslēgts.
   ✓ Displejā nav indikācijas.
   ✓ Kafijas automāts atrodas gaidstāves režīmā.
3. Aizveriet vadības paneli.
   Skatīt nodaļu „Lietošana“ – „Vadības paneļa aizvēršana“.

5.9.2 Ilgākas dīkstāves (sākot no vienas nedēļas)

Ilgākas dīkstāves gadījumā kafijas automāta un papildu ierīču ekspluatācija ir jāpārtrauc.

1. Ieslēdziet kafijas automātu gaidstāves režīmā.
   Skatīt nodaļu "„Lietošana" – „Izslēgšana" – „Kafijas automāta ieslēgšana gaidstāves režīmā"".
2. Atvienojiet no elektrotīkla. Šim nolūkam atvienojiet tīkla spraudni vai izslēdziet ēkā uzstādīto galveno slēdzi.
   ✓ Kafijas automāts ir atvienots no strāvas.

NORĀDE

Materiālo zaudējumu risks sasaluša ūdens dēļ!

Ūdens, sasalstot un izplešoties, var sabojāt boilerus.
- ► Ja kafijas automāts tiek pakļauts temperatūrai, kas zemāka par nulli, iepriekš iztukšojiet boilerus.
- ► Sazinieties ar tehniskās apkopes uzņēmumu.

5.9.3 Papildu ierīču izslēgšana

UZMANĪBU

Materiālo zaudējumu risks un veselības problēmas piesārņojuma dēļ!

Neiztīrītas papildu ierīces, ieslēdzot tās atkārtoti, var izraisīt tehniskus traucējumus un veselības problēmas.
- ► Pirms izslēgt pienu vadošas papildu ierīces, veiciet kafijas automāta tīrīšanu.
- ► Ja papildu ierīcēm jāpaliek izslēgtām ilgāku laiku, atvienojiet kafijas automātu no tīkla.
- ► Piederumu daļas, piemēram, piena tvertne, vāks un adapters ir jāuzglabā tīrā un sausā vietā.

1. Iztukšojiet piena tvertnes, kas atrodas pienu vadošajās papildu ierīcēs.
2. Veiciet kafijas automāta ikdienas tīrīšanu.
3. Tīriet piederumu daļas, piemēram, piena tvertni, vāku un adapteru, trauku mazgājamā mašīnā vai manuāli pamatīgi izskalojiet ar svaigu, tīru ūdeni.
4. Ar ierīces galveno slēdzi izslēdziet papildu ierīci.
   Skatīt nodaļu "„Lietošana" – „Papildu ierīču vadības elementi"".
5. Uzglabājiet piederumu daļas tīras un sausas.
6. Atvienojiet no tīkla, izņemot tīkla spraudni.
   ✓ Papildu ierīce ir atvienota no strāvas.
   ✓ Papildu ierīci var uzglabāt ilgāku laiku.

6 Tīrīšana

6.1 Tīrīšanas noteikumi un nosacījumi

6.1.1 Tīrīšanas līdzekļi

BRĪDINĀJUMS

Tīrīšanas līdzekļu radīta saindēšanās bīstamība!

Neatbilstošas lietošanas gadījumā tīrīšanas līdzekļi var izraisīt saindēšanos.

- ▶ Izmantojiet tikai un vienīgi Schaerer ieteiktos tīrīšanas līdzekļus.
- ▶ Glabājiet tīrīšanas līdzekļus bērniem nepieejamā vietā.
- ▶ Neaiztieciet tīrīšanas līdzekļus ar kailām rokām un nenorijiet.
- ▶ Nekādā gadījumā neiepildiet tīrīšanas līdzekli piena tvertnē, vienmēr izmantojiet zilo tīrīšanas tvertni.
- ▶ Pirms tīrīšanas līdzekļa lietošanas rūpīgi izlasiet uz iepakojuma norādīto informāciju, kā arī drošības datu lapu. Ja drošības datu lapas nav, pieprasiet to no izplatītājfirmas.

NORĀDE

Materiālo zaudējumu risks nepareiza tīrīšanas līdzekļa dēl!

Lietojot nepareizus tīrīšanas līdzekļus, kafijas automātam var rasties bojājumi.

- ▶ Ikdienas un iknedēļas tīrīšanai izmantojiet tikai un vienīgi tīrīšanas līdzekļus, ko ir ieteicis uzņēmums Schaerer AG.

Kafijas sistēmai paredzētas tīrīšanas tabletes

Nosaukums	Coffeepure tabs
Lietošanas mērķis	Kafijas sistēmas tīrīšana
Tīrīšanas mērķis	Taukaino palieku likvidēšana kafijas sistēmā
Lietošanas intervāls	1 reizi dienā
Izmantošana	Uzvednes prasība iemest vienu tableti displeja vadītās tīrīšanas laikā

Piena sistēmai paredzēts tīrīšanas pulveris

Nosaukums	Milkpure powder
Lietošanas mērķis	Piena sistēmas tīrīšana
Tīrīšanas mērķis	Piena tauku un baktēriju likvidēšanai piena sistēmā
Lietošanas intervāls	1 reizi dienā Tīrīšanas līdzekļa paciņas saturs: • 4x sārmains = zaļš = Cleaner 1 • 1x skābs = sarkans = Cleaner 2 *Ikdienas tīrīšanai veiciet četrus intervālus ar „Cleaner 1“ un piekto intervālu ar „Cleaner 2“.*
Izmantošana	Uzvednes prasība iepildīt tīrīšanas pulveri displeja vadītās tīrīšanas laikā

Tīrīšanas līdzekļu pasūtīšana

Nosaukums	Komplekts pasūtīšanai vēlāk
Lietošanas mērķis	Kafijas un piena sistēmas tīrīšana
Artikula numurs	075350
Saturs	• Tīrīšanas tablešu iepakojums kafijas sistēmai „Coffeepure tabs“ • Divi tīrīšanas pulvera iepakojumi piena sistēmai „Milkpure powder“
Daudzums	Tīrīšanas līdzeklis 100 ikdienas tīrīšanas reizēm: • 100x tīrīšanas tabletes • 80x tīrīšanas pulveris Cleaner 1 (zaļš) • 20x tīrīšanas pulveris Cleaner 2 (sarkans)

6.1.2 HACCP tīrīšanas koncepcija

BRĪDINĀJUMS

Baktēriju radīts inficēšanās risks!

Ja kafijas automāts netiek pareizi kopts un tīrīts, no pārtikas produktu higiēnas viedokļa dzērienu izsniegšana ir bīstama.

- Tīrīšanas laikā valkājiet aizsargcimdus.
- Pirms un pēc tīrīšanas rūpīgi nomazgājiet rokas.
- Tīriet kafijas automātu katru dienu.
- Iztīriet piena tvertni pirms katras piepildīšanas un pēc dzērienu izsniegšanas beigšanas.
- Nekādā gadījumā neiepildiet tīrīšanas līdzekli piena tvertnē, vienmēr izmantojiet zilo tīrīšanas tvertni.
- Nekādā gadījumā nelejiet tīrīšanas līdzekli dzeramā ūdens tvertnē (iebūvēta/ārēja).
- Nekādā gadījumā nesajauciet tīrīšanas līdzekļus.
- Glabājiet tīrīšanas līdzekļus atsevišķi no kafijas, piena un automātiem paredzētā pulvera.
- Neizmantojiet abrazīvus tīrīšanas līdzekļus, sukas vai no metāla izgatavotus tīrīšanas rīkus.
- Detaļām, kuras nonāk saskarē ar dzērieniem, pēc tīrīšanas vairs nepieskarieties.
- Ievērojiet uz tīrīšanas līdzekļa iepakojuma sniegtās dozēšanas un drošības norādes.

HACCP: Hazard Analysis Critical Control Point

HACCP tīrīšanas koncepcijai jānodrošina nevainojami pārtikas produkti. Tiek ņemtas vērā briesmas, kas saistītas ar pārtikas produktu apstrādi vai galaproduktiem, un novērtēti riski. Riski tiek mazināti ar atbilstošiem pasākumiem.

Ja montāža, tehniskā apkope, kopšana un tīrīšana tiek veikta pareizi, Schaerer AG kafijas automāti atbilst HACCP prasībām.

6.1.3 Tīrīšanas pakāpes

Iespējamas tālāk norādītās tīrīšanas pakāpes.

- Nav
- Uzvedne
- Piespiedu

Tīrīšanas pakāpi var pielāgot tikai apkopes darbinieks. Var būt norādīta informācija.

Variants: Nav

Nav informācijas par paredzēto tīrīšanu. Tas nozīmē, ka ne lauks [Apkopes izvēlne] ar krāsu marķējumu, ne lauks [Tīrīšana] (apkopes izvēlnē) ar sarkanu smaidiņu neinformē par nepieciešamo tīrīšanu. Tīrīšanas jāstartē manuāli apkopes izvēlnē.

Variants: Uzvedne

Tiek sniegta informācija par paredzēto tīrīšanu. Kad tuvojas tīrīšana, laukā [Apkopes izvēlne] tiek parādīta krāsaina atzīme (oranža). Laiks līdz nākamajai tīrīšanai tiek parādīts stundās apkopes izvēlnē. Lauks [Tīrīšana] apkopes izvēlnē informē par nepieciešamo tīrīšanu ar sarkanu smaidiņu.

Variants: Piespiedu

Tiek sniegta informācija par paredzēto tīrīšanu. Kad pienākusi tīrīšana, laukā [Apkopes izvēlne] tiek parādīta krāsaina atzīme (sarkana). Laiks līdz nākamajai tīrīšanai tiek parādīts stundās apkopes izvēlnē. Lauks [Tīrīšana] apkopes izvēlnē informē par nepieciešamo tīrīšanu ar sarkanu smaidiņu.

Ja tīrīšana netiek veikta konfigurētajā laika logā (skatīt laika logu (D) attēlā „Laika logs tīrīšanai"), tiek pieprasīta piespiedu tīrīšana. Līdz piespiedu tīrīšanas pabeigšanai kafijas automāts vairs nevar izsniegt dzērienus.

Tīrīšanas laika logs

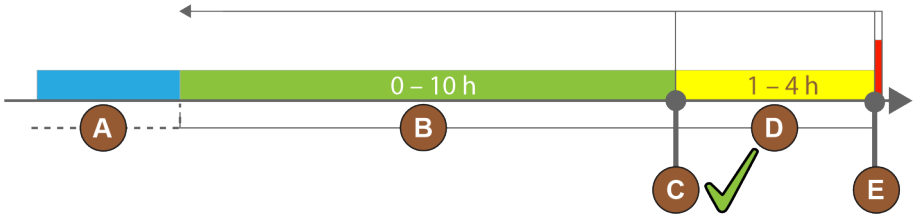

Att.: Laika logs tīrīšanai

Poz.	Laika periods	Skaidrojums
A	Šajā laika periodā veiktās tīrīšanas tiek ignorētas.	Tīrīšanas uzvedne pēc tīrīšanas paliek nemainīga.
B	Šajā laika logā veiktās tīrīšanas ir veiktas par agru. Šīs tīrīšanas vienalga tiek atpazītas kā izpildītas.	Tīrīšanas uzvedne pēc tīrīšanas tiek atiestatīta. Nākamā tīrīšanas grafikā paredzētā tīrīšana tiek uzrādīta [h] apkopes izvēlnē.
C	Optimāls tīrīšanas sākšanas laiks (pēc laika plāna)	Apkopes izvēlnē tiek uzrādīts atlikušais laiks līdz optimālajam sākšanas brīdim.
D	Laika logs optimālai tīrīšanai, kas atbilst laika plānam	Tīrīšanas uzvedne pēc tīrīšanas tiek atiestatīta.
E	Piespiedu tīrīšanas laika brīdis Neizpildītas tīrīšanas no šī brīža nevar atlikt uz vēlāku laiku.	Displejā tiek uzrādīts, ka nākamā izsniegšana vairs nav iespējama. Kafijas automāts vairs nav gatavs darbam. Obligāti ir nepieciešama tīrīšana.

6.2 Tīrīšanas intervāli

Tālākajās sadaļās ir aprakstīti tīrīšanas intervāli, kuri ir nepieciešami optimālai darbībai bez traucējumiem. Ja regulāro pārbaužu laikā tie konstatēts paaugstināts piesārņojums, obligāti saīsiniet nepieciešamos tīrīšanas intervālus atbilstoši faktiskajai piesārņojuma ainai.

Automātiskā tīrīšana	
Katrā kafijas automāta ieslēgšanas un izslēgšanas reizē	Automātiskā skalošana ieslēdzot/izslēdzot
ik pēc 1–240 min (atkarībā no konfigurācijas)	Konfigurētas automātiskās skalošanas

Displeja vadītas tīrīšanas programmas*	
Atkarībā no iestatītā tīrīšanas plāna	Piena sistēmas tīrīšana
	Kafijas sistēmas tīrīšana
	Pulvera sistēmas tīrīšana

Manuālas tīrīšanas darbības	
Katru dienu	Kafijas biezumu tvertnes iztukšošana un tīrīšana
	Pagatavošanas trauka tīrīšana
	Pilienu savācēja un pilienu savācēja režģa tīrīšana
	Piena tvertnes tīrīšana
	Papildu ierīču tīrīšana
	Skārienekrāna tīrīšana
	Ārējās dzeramā ūdens tvertnes tīrīšana
	Iekšējās dzeramā ūdens tvertnes tīrīšana
	Ārējās notekūdeņu tvertnes tīrīšana
Katru nedēļu	Kafijas pupiņu tvertnes tīrīšana
Pēc nepieciešamības	Pulvera tvertnes skalošana
	Kafijas automāta ārējo virsmu tīrīšana
	Manuālās skalošanas palaide

Tīrīšanas intervālu apraksts	
Katru dienu	vismaz reizi dienā, vajadzības gadījumā biežāk.
Katru nedēļu	vismaz reizi nedēļā, vajadzības gadījumā biežāk.
Pēc nepieciešamības	Ja radies piesārņojums.

* Displeja vadītas tīrīšanas programmas tiek izpildītas pēc iestatītā tīrīšanas plāna. Papildus tās var izpildīt manuāli, izmantojot „papildu tīrīšana".

6.3 Automātiskās tīrīšanas

UZMANĪBU

Applaucēšanās risks karsta ūdens dēļ!

Ierīces skalošanas laikā no dzērienu padeves caurulītes izplūst karsts ūdens. Par automātisku ierīces skalošanu tiek paziņots ar ziņojumu displejā. Funkcionālais apgaismojums deg sarkanā krāsā.

- ▶ Automāta skalošanas laikā neiesniedzieties zem dzērienu padeves caurulītes.
- ▶ Papildaprīkojuma tvaika sprauslu pavērsiet pilienu savācējā.
- ▶ Konfigurētās skalošanas tiks palaistas automātiski. Tādēļ dzērienu padeves caurulītei vienmēr jābūt brīvai.

6.3.1 Automātiska skalošana iesl./izsl. brīdī

Automātiskā skalošana ieslēdzot/izslēdzot ir standarta aprīkojums, un to nevar deaktivēt.

Pēc kafijas automāta ieslēgšanas vai pirms tā izslēgšanas automātiski tiek skalotas šādas sistēmas (ja pieejamas):

- Kafijas sistēma
- Piena sistēma
- Pulvera sistēma

6.3.2 Konfigurētās skalošanas

Standarta versijā konfigurētās skalošanas tiek veiktas katrā stundā.

Skalošanai ieslēdzot/izslēdzot apkopes darbinieks apkopes izvēlnē var papildus iestatīt skalošanas šādām sistēmām:

- Izvades caurulītes skalošana (iestatāmais intervāls: 1–240 min)
- ārējā piena caurulīte (iestatāmais intervāls: 1–240 min)
- iekšējā piena caurulīte (iestatāmais intervāls: 1–240 min)

6.4 Displeja vadītas tīrīšanas programmas

BRĪDINĀJUMS

Veselības apdraudējums, ko rada piesārņojums!

Jau iztīrītu automāta komponentu piesārņošana ar tīrīšanas līdzekļiem var izraisīt veselības problēmas.

▶ Tīrīšanas programmas laikā valkājiet cimdus.

UZMANĪBU

Applaucēšanās risks karstu šķidrumu dēļ!

Tīrīšanas programmas laikā tiek izvadīts karsts šķidrums.

▶ Tīrīšanas laikā nesniedzieties zem dzēriena padeves caurulītes, tvaika padeves un ārējās karstā ūdens padeves.

▶ Pirms tīrīšanas uzsākšanas noņemiet pilienu savākšanas restes.

NORĀDE

Materiālie zaudējumi pārplūduša pilienu savācēja dēļ!

Aizsprostota notekūdeņu noteka izraisa pilienu savācēja pārplūdi.

▶ Pirms tīrīšanas programmas sākšanas pārbaudiet pilienu savācēja notekūdeņu noteku.

Displeja vadītas tīrīšanas programmas ir saglabātas kafijas automāta vadības ierīcē. Tīrīšanas programmu izpildes biežums tiek iestatīts apkopes izvēlnē, tīrīšanas grafikā. Apkopes darbinieks var atlasīt tīrīšanas grafiku „Manuāli" un pielāgot to (piem., mainīt tīrīšanas pakāpi). Papildus tīrīšanas grafika tīrīšanas reizēm, kuras jāveic iestatītajos laika brīžos, var veikt displeja vadītas tīrīšanas programmas. Šim nolūkam pieskarieties laukam [Papildu tīrīšana] apkopes izvēlnes lapā „Tīrīšana".

6.4.1 Lapa „Tīrīšana”

Šo funkciju aizsargā PIN kods (saimniecības vadītājs, ierīces uzturēšanas apkopes darbinieks).

Lapas „Tīrīšana” atvēršana

1. Pieskarieties laukam [Apkopes izvēlne].
   ✓ Tiek parādīta tehniskās apkopes izvēlne.
2. Apkopes izvēlnē pieskarieties laukam [Tīrīšana].
   ✓ Tiek parādīta lapa „Tīrīšana”.

Att.: Lauks [Tīrīšana]

Lauks [Tīrīšana] ar smaidiņu parāda kafijas automāta tīrīšanas statusu.

- Zaļš smaidiņš: kafijas automāts nav jātīra.
- Sarkans smaidiņš: kafijas automāts ir jātīra.

Att.: Lapa „Tīrīšana”

Nr.	funkcija	Skaidrojums
1	Lauks [Atpakaļ]	Novirza atpakaļ apkopes izvēlnē.
2	Plānotā tīrīšana	Lauks sāk šajā dienā ieplānoto tīrīšanu. Iespējams veikt tālāk norādīto sistēmu tīrīšanu. • Kafijas sistēma • Piena sistēma • Pulvera sistēma *Ja tīrīšanas grafikā (apkopes darbinieks var pielāgot apkopes izvēlnē) ir atlasīta tīrīšanas pakāpe „Uzvedne” vai „Piespiedu”, tiek parādīta plānotā tīrīšana.*
3	Papildu tīrīšana	Lauks sāk papildu tīrīšanu neatkarīgi no tīrīšanas grafika. Papildu tīrīšana vienmēr veic visu iespējamo sistēmu tīrīšanu.

Papildus sistēmu tīrīšanai tiek veikta arī tālāk norādīto konstrukcijas elementu trīšana ar displeja vadību.

- Biezumu tvertne
- Ierīces iekšpuse
- Dzērienu padeves caurulītes pārsegs

Fonā vienmēr tiek veikta tvaika boilera tīrīšana (ja to ir aktivizējies apkopes darbinieks).

6.4.2 Lapa „Tīrīšanas programma"

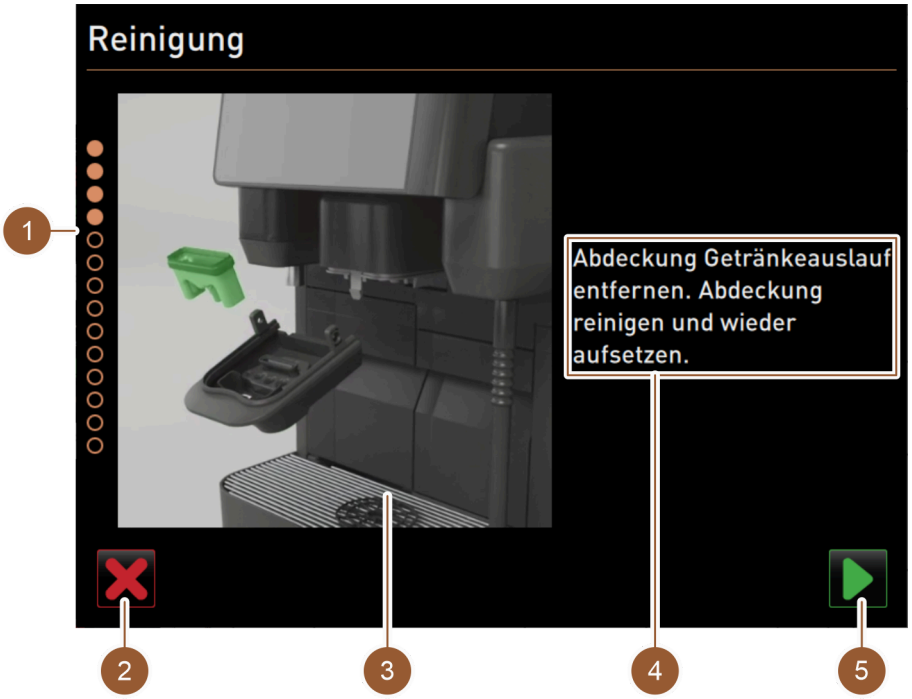

Att.: Lapa „Tīrīšanas programma"

Nr.	Nosaukums	Skaidrojums
1	Progresa rādījums	Šajā zonā tiek parādīta tīrīšanas programmas norise. Aizpildītie aplīši parāda, ka jau ir veiktas darbības. Neaizpildītie aplīši nozīmē, ka vēl ir jāveic darbības.
2	Lauks [Pārtraukt]	Tīrīšana tiek pārtraukta. Tīrīšanas programmu var pārtraukt jebkurā laikā. *Ja tīrīšana tika atcelta, kafijas automāts nav gatavs darbam.*
3	Aktuālās darbības attēls vai animācija	Šajā zonā tiek parādīts attēls (vai animācija), kas atbalsta norādes par rīcību un sniegto informāciju (4).
4	Rīcības uzvednes/informācijas zona	Šajā zonā teksta formā tiek parādītas rīcības uzvednes un informācija par attiecīgo tīrīšanas darbību.
5	Lauks [Tālāk]	Virza uz nākamo darbību.

6.4.3 Nepieciešamie piederumi

Displeja vadītas tīrīšanas programmas izpildes laikā ir vajadzīgi šādi piederumi:

- 1x tīrīšanas tablete (Coffeepure tabs)
- 1x tīrīšanas pulveris (Milkpure powder)*
- Zilā tīrīšanas tvertne
- Tirdzniecībā pieejams trauku mazgāšanas līdzeklis
- Tirdzniecībā pieejamas tīrīšanas drānas
- Atslēga vadības paneļa aizslēgšanai
- **Kafijas automātam ar slēgtu pilienu savācēju**: Piena atlikuma savākšanas tvertne
- **Kafijas automātam ar slēgtu pilienu savācēju**: Kakao vai garnējuma pulvera atlikuma savākšanas tvertne

* Veiciet četrus intervālus ar „Cleaner 1“ un piekto intervālu ar „Cleaner 2“.

6.4.4 Displeja vadītas tīrīšanas sākšana

Vispirms tiek sākta biezumu tvertnes, ierīces iekšpuses un dzērienu padeves caurulītes apakšdaļas tīrīšana. Pēc tam tiek veikta sistēmu (kafijas, piena, pulvera sistēmas) tīrīšana atkarībā no tīrīšanas grafika iestatījuma, skatīt tālāk pievienotās sadaļas vai nodaļas.

Tīrīšanas programmu var palaist Apkopes izvēlnē. Visas nepieciešamās darbības tiek parādītas skārienekrānā.

Att.: Lauks [Apkopes izvēlne]

Apkopes izvēlnes atvēršana

Priekšnosacījums: Nākamā paredzētā tīrīšana tiks parādīta laukā „Apkopes izvēlne” ar krāsainu atzīmi.

1. Lietotāja saskarnē pieskarieties laukam [Apkopes izvēlne].
   ✓ Tiek atvērta lapa „Apkopes izvēlne”.

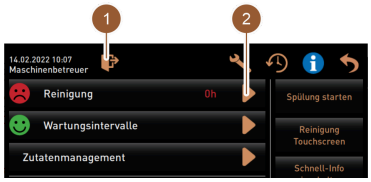

Att.: Tehniskās apkopes izvēlne

Variants: ar PIN kodu aizsargāta tīrīšana

Priekšnosacījums: Lauks [Tīrīšana] nav aktīvs.

2. Laukā [Pierakstīties] (1) atlasiet profilu (saimniecības vadītājs, ierīces uzturēšanas darbinieks vai apkopes darbinieks).
3. Pēc uzvednes parādīšanās ievadiet PIN.
   ✓ Profils ir pieteikts.
   ✓ Lauks [Tīrīšana] ir aktīvs.

Lapas „Tīrīšana” atvēršana

4. Pieskarieties laukam (2).
   ✓ Tiek parādīta lapa „Tīrīšana”.

Att.: Lapa „Tīrīšana”

Tīrīšanas sākšana

UZMANĪBU Savainojumu bīstamība karsta ūdens tvaika dēļ!

5. Pozicionējiet tvaika sprauslu pilienu savācējā.
6. Plānotā tīrīšana: Pieskarieties laukam (1).
   ✓ Tiek parādīta lapa „Plānotā tīrīšana”.
7. Papildu tīrīšana: Pieskarieties laukam (2).
   ✓ Tiek sākta tīrīšanas programma (visām sistēmām).

Att.: Lapa „Plānotā tīrīšana"

Variants: Plānotā tīrīšana

Tiek izceltas (gaišāk) sistēmas, kuras ir faktiski jātīra saskaņā ar tīrīšanas grafiku. Sistēmas, kuras netiks tīrītas, paliek tumšas.

▶ Pieskarieties laukam.

✓ Tiek sākta tīrīšanas programma (tīrīšanas grafikā norādītās sistēmas).

6.4.5 Kafijas sistēmas tīrīšana

▶ Sāciet displeja vadītu tīrīšanu.

Skatīt nodaļu "Displeja vadītas tīrīšanas sākšana"

Att.: Iemetiet tīrīšanas tableti

Priekšnosacījums: Lapā „Plānotā tīrīšana" ir izcelts kafijas simbols (gaišs).

1. **Kafijas automātam ar slēgtu pilienu savācēju:** Novietojiet trauku zem dzērienu padeves caurulītes.
2. Atveriet manuālās padeves tvertnes (vidējā kafijas pupiņu tvertne) slēgšanas ietaisi, ja pieejama.
3. Atveriet manuālās padeves tvertnes vāku.
4. Iemetiet manuālās padeves tvertnes atverē (1) tīrīšanas tableti „Coffeepure tab".
5. Apstipriniet tīrīšanas tabletes iemešanu ar lauku.

Att.: Tīrīšanas norise

✓ Tiek parādīta norāde, ka dzēriena izsniegšana šobrīd nav pieejama.

✓ Tiek parādīts progresa rādījums.

✓ Tiek parādīts brīdinājuma simbols „Karsts šķidrums".

▶ **Kafijas automātam ar slēgtu pilienu savācēju:** Izņemiet, iztukšojiet un iztīriet trauku.

6.4.6 Piena sistēmas tīrīšana

BRĪDINĀJUMS

Tīrīšanas līdzekļu radīti draudi veselībai!

Tīrīšanas līdzekļa paliekas apdraud veselību. Pastāv saindēšanās risks.

▶ Pēc pabeigtas tīrīšanas pamatīgi nomazgājiet rokas ar tirdzniecībā pieejamām ziepēm.

▶ Sāciet displeja vadītu tīrīšanu.

Skatīt "Displeja vadītas tīrīšanas sākšana". nodaļu

Att.: Piena tvertnes izņemšana

Priekšnosacījums: Lapā „Plānotā tīrīšana" ir izcelts govs simbols (gaišs).

1. Izņemiet piena tvertni.
2. Ja nepieciešams, pārlejiet pienu no piena tvertnes citā traukā.
3. Iztīriet piena tvertni, pārsegu un iegremdējamo cauruli.
4. Apstipriniet tīrīšanu ar lauku ▶.
5. **Kafijas automātam ar slēgtu pilienu savācēju**: Novietojiet trauku zem dzērienu padeves caurulītes.

Att.: Tīrīšanas pulvera pievienošana

6. Izberiet „Milkpure powder" (sārmains vai skābs) paciņas saturu zilajā tīrīšanas tvertnē.

Veiciet četrus intervālus ar „Cleaner 1" un piekto intervālu ar „Cleaner 2".

7. Apstipriniet tīrīšanas pulvera pievienošanu ar lauku ▶.

   BRĪDINĀJUMS Tīrīšanas līdzekļu radīti draudi veselībai!
8. Rūpīgi nomazgājiet rokas ar tirdzniecībā pieejamām ziepēm.
9. Ievietojiet zilo tīrīšanas tvertni dzesēšanas aparātā.
10. Iespraudiet piena caurulītes adapteru tīrīšanas tvertnes vākā.

Att.: Tīrīšanas norise

11. Apstipriniet tīrīšanas tvertnes ievietošanu un tīrīšanas pulvera „Milkpure powder" pievienošanu ar lauku ▶.
    - ✓ Tiek parādīta norāde, ka dzēriena izsniegšana šobrīd nav pieejama.
    - ✓ Tiek parādīts progresa rādījums.
    - ✓ Tiek parādīts brīdinājuma simbols „Karsts šķidrums".
12. **Kafijas automātam ar slēgtu pilienu savācēju**: Izņemiet, iztukšojiet un iztīriet trauku.

Att.: Tīrīšanas tvertnes izņemšana

13. Izņemiet zilo tīrīšanas tvertni no dzesēšanas aparāta, izskalojiet un iztīriet to.
14. Izvelciet piena caurulītes adapteru no tīrīšanas tvertnes vāka un noslaukiet ar mitru drānu.
15. Apstipriniet tīrīšanas tvertnes izņemšanu ar lauku ▶.

Att.: Aktivizējiet piena sistēmu

16. Pie vaicājuma „Vai aktivizēt piena sistēmu?" ielieciet ķeksīti laukā „Jā".
17. Apstipriniet izvēli ar lauku ▶.

Att.: Piena tvertnes ievietošana

18. Notīrīto piena tvertni ievietojiet dzesēšanas aparātā.
19. Iespraudiet piena caurulītes adapteru piena tvertnes vākā.
20. Ja nepieciešams, iepildiet svaigu, atdzesētu pienu (3–5°C).
21. Apstipriniet piena tvertnes pieslēgšanu ar lauku ▶.

Att.: Piena sistēmas skalošana

- ✓ Tiek veikta piena sistēmas skalošana.
- ✓ Tiek parādīta norāde, ka dzēriena izsniegšana šobrīd nav pieejama.
- ✓ Tiek parādīts progresa rādījums.
- ✓ Tiek parādīts brīdinājuma simbols „Karsts šķidrums".

6.4.7 Pulvera sistēmas tīrīšana

▶ Sāciet displeja vadītu tīrīšanu.

Skatīt nodaļu "Displeja vadītas tīrīšanas sākšana"

Priekšnosacījums: Lapā „Plānotā tīrīšana" ir izcelts pulvera simbols (gaišs).

1. Pavirziet manuālo dzērienu padeves caurulīti uz augšu un izņemiet biezumu tvertni.
2. Vadības paneļa atvēršana.

Skatīt "Vadības paneļa atvēršana". nodaļu

3. Izņemiet miksera trauku virzienā uz priekšu.
4. Apstipriniet miksera trauka izņemšanu ar lauku ▶.

Att.: Miksera trauka tīrīšana

5. Izjauciet miksera trauku.
6. Nomazgājiet miksera trauku zem tekoša silta ūdens un nosusiniet to.
7. Salieciet miksera trauku atpakaļ.
8. Apstipriniet tīrīšanu ar lauku ▶.

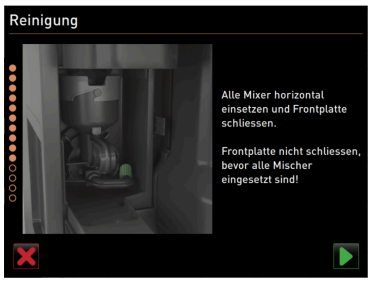

Att.: Miksera trauka ievietošana

9. Ievietojiet miksera trauku kafijas automātā.
10. Vadības paneļa aizvēršana

Skatīt nodaļu "Vadības paneļa aizvēršana"

6.5 Manuālas tīrīšanas darbības

6.5.1 Kafijas biezumu tvertnes iztukšošana un tīrīšana

BRĪDINĀJUMS

Kafijas biezumi biezumu tvertnē var veicināt pelējuma veidošanos.

Ja kafijas automātā izplatās pelējuma sporas, pastāv veselības apdraudējums un kafijas piesārņošanas risks.

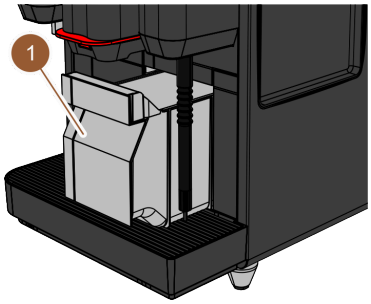

Att.: Kafijas biezumu tvertne izņemta

Intervāls: katru dienu

1. Bīdiet dzērienu padeves caurulīti uz augšu.
2. Izvelciet biezumu tvertni (1) no kafijas automāta.
3. Iztukšojiet kafijas biezumu tvertni.

   NORĀDE Augsta temperatūra var radīt kafijas automāta bojājumus.

   Netīriet biezumu tvertni trauku mašīnā.
4. Rūpīgi iztīriet biezumu tvertni ar ūdeni un mājsaimniecībā izmantojamu tīrīšanas līdzekli.
5. Izskalojiet biezumu tvertni ar aukstu ūdeni un nožāvējiet.
6. Sausu biezumu tvertni atkal ievietojiet kafijas automātā.

6.5.2 Pagatavošanas trauka tīrīšana

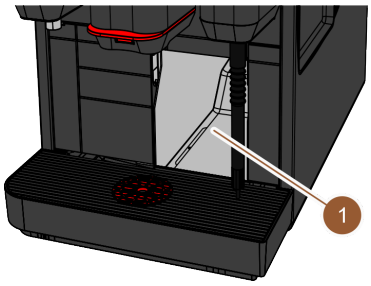

Att.: Pagatavošanas trauka tīrīšana

Intervāls: katru dienu

1. Bīdiet dzērienu padeves caurulīti uz augšu.
2. Izvelciet biezumu tvertni no kafijas automāta.
3. Iztīriet maltās kafijas atlikumus, kas atrodas pagatavošanas telpā (1), izmantojot tīrīšanas otu.

   INFORMĀCIJA: Tīrīšanas ota ir iekļauta piegādes komplektācijā.
4. Izslaukiet pagatavošanas trauku ar tīru, mitru drānu, pēc tam noslaukiet to sausu.
5. Biezumu tvertni atkal ievietojiet kafijas automātā.

6.5.3 Pilienu savācēja un pilienu savācēja režģa tīrīšana

UZMANĪBU

Applaucēšanās risks karsta ūdens dēļ!

Automātiskās skalošanas laikā no dzērienu padeves caurulītes tiek izvadīts karsts ūdens.

- ▶ Pirms izņemat pilienu savācēja režģi tīrīšanai, izslēdziet kafijas automātu.
- ▶ Pirms pilienu savācēja tīrīšanas izslēdziet kafijas automātu.

NORĀDE

Noplūšanas risks!

Aizsprostota notekūdeņu noteka izraisa pilienu savācēja pārplūdi.
▶ Pirms veikt atkaļķošanu pārbaudiet, vai notekūdeņu notekai ir brīva caurtece.

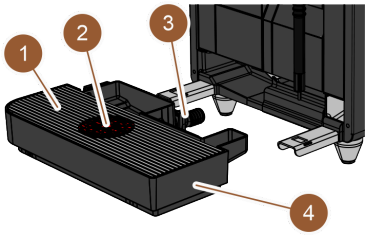

Att.: Pilienu savācēja izņemšana

Intervāls: katru dienu
▶ Izslēdziet kafijas automātu.

Skatīt nodaļu "Kafijas automāta ieslēgšana gaidstāves režīmā"

1. Izņemiet pilienu savācēju (4) no kafijas automāta.
2. Izņemiet pilienu savācēja režģi (1) ar pozicionēšanas asistentu (2) no pilienu savācēja (4).
3. Izskalojiet pilienu savācēju (4) ar aukstu ūdeni.
4. Rūpīgi notīriet pilienu savācēja režģi (1) ar pozicionēšanas asistentu (2) zem tekoša ūdens, izmantojot trauku mazgāšanas līdzekli.
5. Pārbaudiet, vai notekūdeņu notekai (3) ir brīva caurtece.

Lai pārbaudītu caurteci, skatīt nodaļu "Atkaļķošana"

6. Ievietojiet pilienu savācēja režģi (1) atpakaļ pilienu savācējā (4) un pārbaudiet, vai tas ir pareizi novietots.
7. Pārbaudiet pozicionēšanas asistenta (2) pareizu novietojumu.
8. Montējiet pilienu savācēju (4).

6.5.4 Piena tvertnes tīrīšana

BRĪDINĀJUMS

Baktēriju radīts inficēšanās risks!

Piena nogulsnes un baktērijas var piesārņot pienu un piena tvertni.
▶ Pirms katras uzpildīšanas iztīriet piena tvertni un tās vāku.
▶ Veiciet tīrīšanu ar cimdiem.

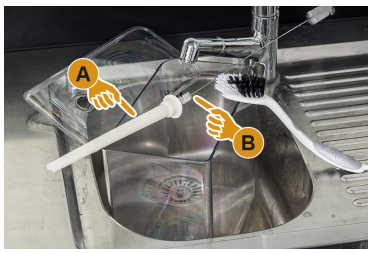

Att.: Piena tvertnes tīrīšana

Intervāls: katru dienu
1. Izņemiet piena tvertni no dzesēšanas aparāta.
2. Izlejiet piena tvertnē esošo piena atlikumu.
   Ievērojiet detalizētus tīrīšanas norādījumus, kas sniegti atsevišķajā lietošanas instrukcijā „SKYE papildaprīkojums".
3. Tīriet piena tvertni ar svaigu ūdeni, trauku mazgāšanas līdzekli un svaigu, nelietotu drānu.
4. Iztīriet padeves cauruli ar birstīti.
   INFORMĀCIJA: Tīrīšanas birstīte ir iekļauta piegādes komplektācijā.
5. Ievietojiet piena tvertni atpakaļ dzesēšanas aparātā.

6.5.5 Papildu ierīču tīrīšana

Papildu ierīču kopšana un tīrīšana ir aprakstīta atsevišķajā lietošanas instrukcijā 020888.

6.5.6 Skārienekrāna tīrīšana

UZMANĪBU

Applaucēšanās risks karstu šķidrumu dēļ!

Netīša dzēriena izsniegšana tīrīšanas laikā var radīt applaucējumus.
▶ Pirms tīrīšanas deaktivizējiet skārienekrānu apkopes izvēlnē vai izslēdziet kafijas automātu.

Att.: Apkopes izvēlnes zona „Tiešā izvēle"

Intervāls: katru dienu

1. Lietotāja saskarnē pieskarieties laukam [Apkopes izvēlne].
   ✓ Atveras apkopes izvēlne.
2. Pieskarieties laukam [Skārienekrāna tīrīšana] (1).
   ✓ Skārienekrāns ir deaktivizēts uz 30 s.
   ✓ Tiek parādīta laika atskaite.
   ✓ Displejs vairs nereaģē uz pieskārieniem.

   NORĀDE Nepareizas skārienekrāna tīrīšanas dēļ pastāv materiālo zaudējumu risks. Neizmantojiet abrazīvus tīrīšanas līdzekļus. Nekad nespiediet uz displeja ar spēku, stipru spiedienu vai asiem objektiem.
3. Pieejamo 30 s laikā notīriet skārienekrānu ar papīra dvieli un tirdzniecībā pieejamu stikla tīrītāju.
   ✓ Pēc laika atskaites beigām skārienekrāns atkal būs aktīvs.

6.5.7 Iekšējās dzeramā ūdens tvertnes tīrīšana

BRĪDINĀJUMS

Tīrīšanas līdzekļu radīta saindēšanās bīstamība!

Tīrīšanas līdzekļu paliekas dzeramā ūdens tvertnē var radīt saindēšanos.
▶ Nekad neievadiet tīrīšanas līdzekļus dzeramā ūdens tvertnē.

BRĪDINĀJUMS

Baktēriju radīts inficēšanās risks!

Nogulsnējumu un baktēriju dēļ pastāv iekšējās dzeramā ūdens tvertnes piesārņošanas risks. Piesārņota dzeramā ūdens tvertne var izraisīt veselības problēmas.
▶ Veiciet tīrīšanu ar cimdiem.

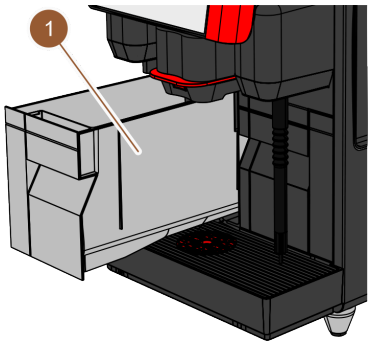

Att.: Iebūvēta dzeramā ūdens tvertne

Intervāls: katru dienu

1. Izņemiet iekšējo dzeramā ūdens tvertni no kafijas automāta.
2. Vairākas reizes rūpīgi izskalojiet iekšējo dzeramā ūdens tvertni ar svaigu ūdeni, neizmantojiet tīrīšanas līdzekļus.
3. Nosusiniet ar sausu drānu.
4. Piepildiet iekšējo dzeramā ūdens tvertni ar svaigu ūdeni.
5. Ievietojiet iekšējo dzeramā ūdens tvertni kafijas automātā.

6.5.8 Ārējās dzeramā ūdens tvertnes tīrīšana

BRĪDINĀJUMS

Tīrīšanas līdzekļu radīta saindēšanās bīstamība!

Tīrīšanas līdzekļu paliekas dzeramā ūdens tvertnē var radīt saindēšanos.
▶ Nekad neievadiet tīrīšanas līdzekļus dzeramā ūdens tvertnē.

BRĪDINĀJUMS

Baktēriju radīts inficēšanās risks!

Nogulsnējumu un baktēriju dēļ pastāv ārējās dzeramā ūdens tvertnes piesārņošanas risks. Piesārņota dzeramā ūdens tvertne var izraisīt veselības problēmas.
▶ Tīrīšanas laikā valkājiet cimdus.

Att.: Ārējā dzeramā ūdens tvertne

Intervāls: katru dienu

1. Atskrūvējiet ārējās dzeramā ūdens tvertnes vāku.
2. Izvelciet kafijas automāta dzeramā ūdens caurulīti no ārējās dzeramā ūdens tvertnes un vāka.
3. Nolieciet dzeramā ūdens caurulītes galu uz tīras drānas.
4. Vairākas reizes rūpīgi izskalojiet ārējo dzeramā ūdens tvertni ar svaigu ūdeni, neizmantojiet tīrīšanas līdzekļus.
5. Rūpīgi nomazgājiet dzeramā ūdens tvertnes vāku ar svaigu ūdeni.
6. Nosusiniet ar sausu drānu.
7. Piepildiet ārējo dzeramā ūdens tvertni ar svaigu ūdeni.
8. Pārbaudiet pludiņa (līmeņa kontroles) brīvu kustību.
9. Izvadiet dzeramā ūdens caurulīti cauri vākam atpakaļ ārējā dzeramā ūdens tvertnē.
10. Aizveriet ārējo dzeramā ūdens tvertni ar vāku.

6.5.9 Ārējās notekūdeņu tvertnes tīrīšana

BRĪDINĀJUMS

Baktēriju radīts inficēšanās risks!

Nogulsnējumu un baktēriju dēļ pastāv ārējās dzeramā ūdens tvertnes piesārņošanas risks. Piesārņota dzeramā ūdens tvertne var izraisīt veselības problēmas.
▶ Tīrīšanas laikā valkājiet cimdus.

Att.: Ārējā notekūdeņu tvertne

Intervāls: katru dienu

1. Noskrūvējiet notekūdeņu tvertnes vāku.
2. Izvelciet kafijas automāta notekūdeņu caurulīti no notekūdeņu tvertnes un vāka.
3. Nolieciet notekūdeņu caurulītes galu uz tīras drānas.
4. Vairākas reizes rūpīgi izskalojiet ārējo notekūdeņu tvertni ar svaigu ūdeni, neizmantojiet tīrīšanas līdzekļus.
5. Rūpīgi nomazgājiet notekūdeņu tvertnes vāku ar svaigu ūdeni.
6. Nosusiniet ar sausu drānu.
7. Pārbaudiet pludiņa (līmeņa kontroles) brīvu kustību.
8. Izvadiet notekūdeņu caurulīti cauri vākam atpakaļ notekūdeņu tvertnē.
9. Aizveriet notekūdeņu tvertni ar vāku.

6.5.10 Kafijas pupiņu tvertnes tīrīšana

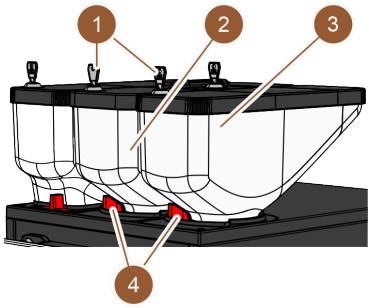

Att.: Kafijas pupiņu tvertnes tīrīšana

Intervāls: reizi nedēļā

1. Ieslēdziet kafijas automātu gaidstāves režīmā.
   Skatīt nodaļu "Kafijas automāta ieslēgšana gaidstāves režīmā"
2. Atveriet kafijas pupiņu tvertnes (2 vai 3) fiksatoru (4).
3. Izceliet kafijas pupiņu tvertnes (2 vai 3) no kafijas automāta.
4. Noņemiet vāku (atveriet slēgšanas ietaisi (1), ja pieejama).
5. Izņemiet atlikušās kafijas pupiņas no kafijas automāta un kafijas pupiņu tvertnes.
6. Rūpīgi izskalojiet kafijas pupiņu tvertni zem tekoša ūdens un izslaukiet ar mīkstu drānu.
   NORĀDE Abrazīvi līdzekļi var saskrāpēt kafijas pupiņu tvertni.
7. Neizmantojiet abrazīvus tīrīšanas līdzekļus.
8. Nosusiniet vāku un tvertni ar sausu drānu.
9. Ievietojiet kafijas pupiņu tvertni atpakaļ kafijas automātā.
10. Aizveriet kafijas pupiņu tvertnes (4) fiksatoru.
11. Piepildiet kafijas pupiņu tvertni un uzlieciet vāku (aizveriet slēgšanas ietaisi (1), ja pieejama).

6.5.11 Pulvera tvertnes tīrīšana

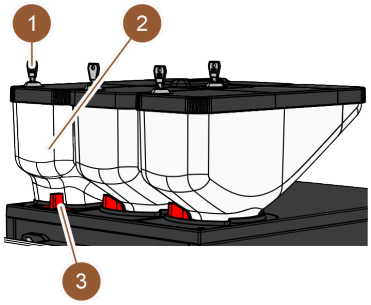

Att.: Pulvera tvertnes tīrīšana

Intervāls: pēc vajadzības

1. Izslēdziet kafijas automātu.
   Skatīt nodaļu "Kafijas automāta ieslēgšana gaidstāves režīmā"
2. Atveriet pulvera tvertnes (2) fiksatoru (3).
3. Izceliet pulvera tvertni (2) no kafijas automāta.
4. Noņemiet vāku (atveriet slēgšanas ietaisi (1), ja pieejama).
5. Iztukšojiet kakao vai garnējuma pulvera atlikumu.

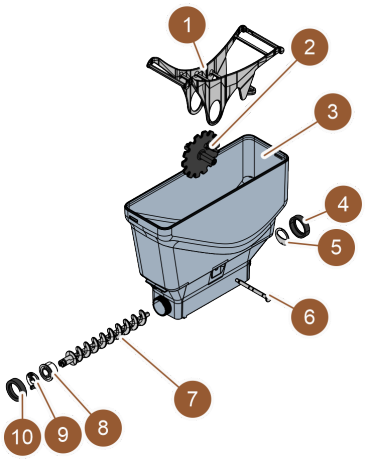

Att.: Standarta pulvera tvertne

Variants: standarta pulvera tvertnes demontāža

Priekšnosacījums: Ir iebūvēta standarta pulvera tvertne.

1. Atskrūvējiet kupoluzgriežņus (4, 10).
2. Noņemiet dozēšanas plāksni (5).
3. Noņemiet piedziņas savienojumu (9).
4. Izvelciet asi (6).
5. Izņemiet zobratu (2) un sviru (1).
6. Izvelciet dozēšanas gliemezi (7) un piedziņas elementu (8).

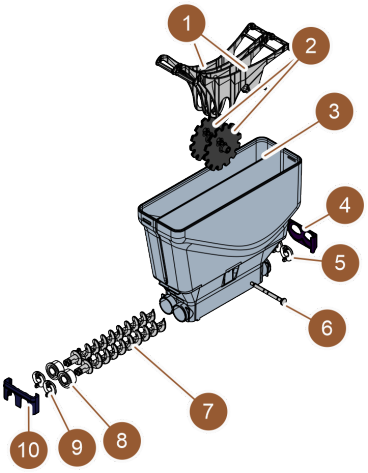

Att.: Pulvera tvertne Twin

Variants: pulvera tvertnes Twin demontāža

Priekšnosacījums: Ir iebūvēta pulvera tvertne Twin.

1. Pavelciet aizbīdni (4, 10) uz leju.
2. Noņemiet dozēšanas plāksni (5).
3. Noņemiet piedziņas savienojumu (9).
4. Izvelciet asi (6).
5. Izņemiet zobratus (2) un sviru (1).
6. Izvelciet dozēšanas gliemezi (7) un piedziņas elementu (8).

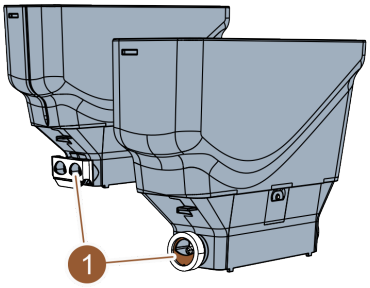

Att.: Dozēšanas plāksnes novietojums

Pulvera tvertnes tīrīšana

NORĀDE Abrazīvi līdzekļi var saskrāpēt pulvera tvertni.

1. Tīrīšanai nedrīkst izmantot abrazīvus līdzekļus.
2. Rūpīgi noskalojiet pulvera tvertni un dozatora atsevišķās daļas zem tekoša ūdens.

   NORĀDE Pirms to montāžas ļaujiet visām daļām kārtīgi nožūt.
3. Samontējiet apgrieztā secībā.

6.5.12 Ārējo virsmu tīrīšana

1. Izslēdziet kafijas automātu.

   Skatīt nodaļu "Kafijas automāta ieslēgšana gaidstāves režīmā"

   NORĀDE Abrazīvi līdzekļi var saskrāpēt ārējās virsmas.
2. Tīrīšanai nedrīkst izmantot abrazīvus līdzekļus.
3. Noslaukiet kafijas automāta un papildu ierīču ārējās virsmas ar mitru, tīru drānu.

Skatīt arī nodaļu "Skārienekrāna tīrīšana"

6.5.13 Manuālās skalošanas palaide

Att.: Apkopes izvēlnes zona „Tiešā izvēle"

Intervāls: pēc vajadzības

INFORMĀCIJA: Skalošanu jebkurā laikā var manuāli aktivizēt apkopes izvēlnē.

1. Lietotāja saskarnē pieskarieties laukam [Apkopes izvēlne].
   ✓ Lietotāja saskarnē pieskarieties laukam [Apkopes izvēlne].
2. Pieskarieties laukam [Uzsākt skalošanu] (1).
   ✓ Sistēmas skalošana norit identiskā secībā ar automātisko skalošanu, kas tiek veikta iesl./izsl. laikā.

Skatīt arī nodaļu "Automātiska skalošana iesl./izsl. brīdī"

7 Tehniskā apkope

Apkopi var iedalīt šādās kategorijās:

- **Apkopes darbi**: Lietotājs nedrīkst patstāvīgi veikt apkopes darbus. Ja nepieciešams veikt apkopes darbu, ir jāinformē servisa partneris, kurš to veiks.
- **Fiksēta ūdensapgādes pieslēguma atkaļķošana**: Lietotājs var patstāvīgi veikt atkaļķošanu. Atkaļķošanai ir nepieciešama atkaļķošanas patrona 079293.
- **Iekšējas ūdens tvertnes atkaļķošana**: Lietotājs var patstāvīgi veikt atkaļķošanu. Atkaļķošanai ir nepieciešamas 2 pudeles šķidrā atkaļķošanas līdzekļa 062869.

7.1 Apkopes darbi

Kafijas automātam nepieciešama regulāra apkope. Apkopes laiks atkarīgs no dažādiem faktoriem, galvenokārt no kafijas automāta noslodzes un drošības vārstu kalpošanas laika.

Skatīt dokumentu „Apkopes koncepcija".

Tiklīdz ir sasniegts apkopes veikšanas laiks, kafijas automāta displejā tiek parādīts paziņojums. Kafijas automātu var turpināt lietot, kā ierasts.

7.1.1 Apkopes intervāli

Att.: Lauks [Apkopes intervāli]

Lauks [Apkopes intervāli] ar smaidiņu parāda kafijas automāta apkopes statusu.

- **Zaļš smaidiņš**: kafijas automātam nav vajadzīga apkope.
- **Sarkans smaidiņš**: kafijas automātam jāveic apkope.

Šo funkciju aizsargā PIN kods (saimniecības vadītājs, ierīces uzturēšanas apkopes darbinieks).

NORĀDE

Materiālo zaudējumu risks neievērotu apkopes intervālu dēļ!

Atliktas apkopes var izraisīt priekšlaicīgu nolietojuma pazīmju parādīšanos.

▶ Rūpējieties, lai nepieciešamās apkopes pēc iespējas ātrāk tiku veiktas apkopes uzņēmumā.

Apkopes intervāli ir definēti dokumentā „Apkopes koncepcija".

▶ Ja tuvojas apkope, sazinieties ar servisa partneri.

▶ Dienu pirms apkopes darbu veikšanas, jāveic atkaļķošana.

Skatīt nodaļu "Atkaļķošana"

7.1.2 Lapa „Apkopes intervāli”

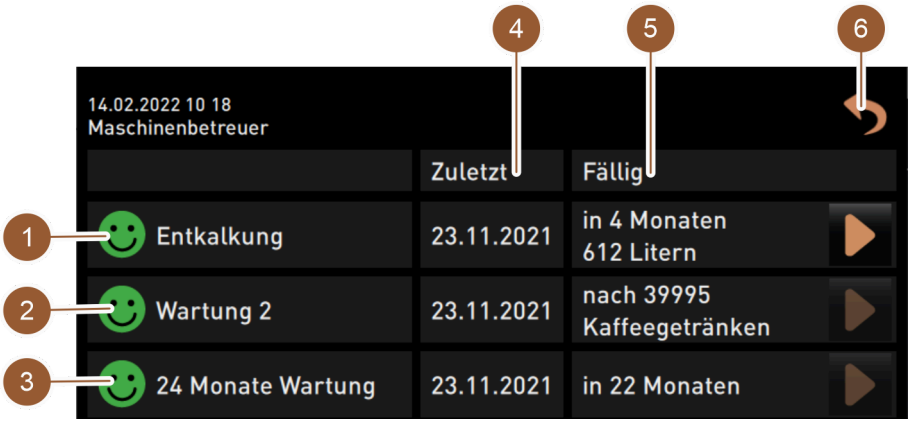

Att.: Lapa „Apkopes intervāli”

Nr.	Nosaukums	Skaidrojums
1	Atkaļķošana	Lauks ▶ startē paredzēto atkaļķošanu.
2	Tehniskā apkope 2	Lauks ▶ parāda vaicājumu. Kafijas automāta apkope jāveic servisa partnerim saskaņā ar atsevišķiem apkopes noteikumiem. Kad apkope ir veikta, var apstiprināt vaicājumu, un skaitītājs tiek atiestatīts.
3	Tehniskā apkope 24 mēneši	Lauks ▶ parāda vaicājumu. Kafijas automāta apkope jāveic servisa partnerim saskaņā ar atsevišķiem apkopes noteikumiem. Kad apkope ir veikta, var apstiprināt vaicājumu, un skaitītājs tiek atiestatīts.
4	Pēdējā	Tiek parādīts datums, kurā veikta pēdējā atbilstošā apkope.
5	Pienācis termiņš	Tiek parādīts laiks brīdis (pēc cik mēnešiem, dzērieniem vai litriem), kad jāveic nākamā attiecīgā apkope.
6	Lauks [Atpakaļ]	Novirza atpakaļ apkopes izvēlnē.

7.1.3 Apkopju veikšana un skaitītāja atiestatīšana

Att.: Lauks [Apkopes izvēlne]

Apkopes izvēlnes atvēršana

Priekšnosacījums: Paredzētā apkope tiek parādīta apkopes izvēlnē ar sarkanu smaidiņu.

▶ Lietotāja saskarnē pieskarieties laukam [Apkopes izvēlne].

✓ Tiek atvērta lapa „Apkopes izvēlne”.

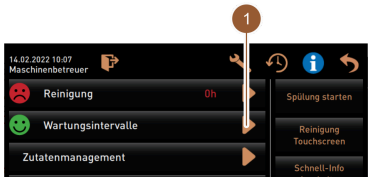

Att.: Tehniskās apkopes izvēlne

Lapas „Apkopes intervāli” atvēršana

▶ Pieskarieties laukam ▶ (1).

✓ Tiek parādīta lapa „Apkopes intervāli”.

✓ Parādās visas izpildītās un neizpildītās apkopes.

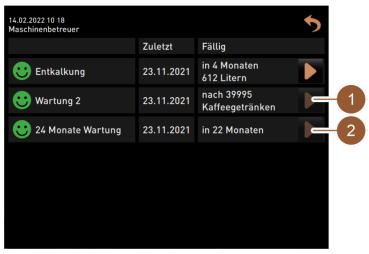

Att.: Lapa „Apkopes intervāli"

Apkopes darbu veikšana

1. Lūdziet veikt paredzētos apkopes darbus apkopes darbiniekam.
2. Pieskarieties paredzētajai apkopei (1 vai 2).

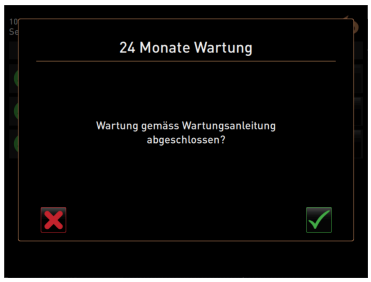

Att.: Apkopes darbu apstiprināšana (piemērs)

Apkopes darbu apstiprināšana

1. Nodrošiniet, lai apkope tiktu veikta un pabeigta saskaņā ar „Apkopes koncepciju" un apkopes kontrolsarakstu.
2. Apstipriniet vaicājumu ar lauku ✓.
   - ✓ Apkopes darbs lapā „Apkopes intervāli" tiek parādīts kā pabeigts (zaļš smaidiņš).
   - ✓ Datums pie „Pēdējā" mainās uz aktuālo datumu.
   - ✓ Vērtības pie „Pienācis termiņš" mainās atbilstoši iestatītajiem intervāliem.

7.2 Atkaļķošana

BRĪDINĀJUMS

Apdedzināšanās risks ar skābi!

Ādas kairinājumu un smaga acu kairinājuma risks. Atkaļķošanas procesa laikā izdalās skābe.

- ▶ Neaiztieciet iekļauto atkaļķošanas līdzekli ar kailām rokām un izlasiet pievienoto drošības datu lapu.
- ▶ Neizņemiet atkaļķošanas patronu atkaļķošanas procesa laikā. Sagaidiet uzvedni displejā.

UZMANĪBU

Applaucēšanās risks karsta ūdens dēļ!

Atkaļķošanas laikā no karstā ūdens padeves un dzērienu padeves caurulītes izplūst karsts ūdens. Pastāv applaucēšanās risks.

- ▶ Pārbīdiet dzērienu padeves caurulīti apakšējā izsniegšanas pozīcijā.
- ▶ Atkaļķošanas procesa laikā neiesniedzieties zem karstā ūdens padeves.

UZMANĪBU

Applaucēšanās risks ar karstu tvaiku!

Atkaļķošanas laikā no tvaika sprauslas izplūst karsts tvaiks. Pastāv applaucēšanās risks.

- ▶ Pavērsiet tvaika sprauslas izvadi pilienu savācējā.
- ▶ Atkaļķošanas procesa laikā neiesniedzieties zem tvaika sprauslas.

Atkaļķošanas ilgums

Atkaļķošanas process ilgst vismaz 85 min. Kafijas automāts šajā laikā nav gatavs darbam. Savlaicīgi informējiet par to, ka kafijas automāts nedarbosies.

Pārtraukta atkaļķošana

Obligāti atkārtojiet atkaļķošanas procesu, ko dažādu iemeslu dēļ nevarēja pilnībā un pareizi pabeigt.

Kafijas automāta gatavību darbam var nodrošināt tikai un vienīgi ar pabeigtu atkaļķošanas programmu.

7.2.1 Atkaļķotājs

Atkaļķošanas patrona "Uptime!"

NORĀDE

Materiālo zaudējumu risks nepareizas atkaļķošanas patronas dēļ!

Izmantojot atkaļķošanas patronas, kuras nav ieteicis uzņēmums Schaerer AG, var tikt radīti kafijas automāta bojājumi.

- ▶ Izmantojiet tikai un vienīgi Schaerer AG ieteiktās atkaļķošanas patronas.
- ▶ Izmantojiet tikai patronas, kas ir tieši izņemtas no iesaiņojuma.
- ▶ Pirms atkaļķošanas rūpīgi izlasiet uz iesaiņojuma norādīto informāciju, kā arī pievienoto drošības datu lapu. Ja drošības datu lapas nav, pieprasiet to no izplatītājfirmas.

Nosaukums	Schaerer atkaļķošanas patrona "Uptime!"
Lietošanas mērķis	Kafijas automāta ar ūdensapgādes pieslēgumu atkaļķošana
Atkaļķošanas	Boilera ar karstā ūdens/tvaika sistēmu atkaļķošana
Lietošanas intervāls	Pēc uzvednes

Šķidrais atkaļķotājs

NORĀDE

Materiālo zaudējumu risks nepareiza šķidrā atkaļķotāja dēļ!

Izmantojot citus šķidros atkaļķotājus, kuras nav ieteicis uzņēmums Schaerer AG, var tikt radīti kafijas automāta bojājumi.

- ▶ Izmantojiet tikai un vienīgi Schaerer AG ieteiktos šķidros atkaļķotājus.
- ▶ Izmantojiet tikai atkaļķotāju, kas ir tieši izņemts no iesaiņojuma.
- ▶ Pirms atkaļķošanas rūpīgi izlasiet uz iesaiņojuma norādīto informāciju, kā arī pievienoto drošības datu lapu. Ja drošības datu lapas nav, pieprasiet to no izplatītājfirmas.

Nosaukums	Schaerer šķidrais atkaļķotājs „Calcpure“
Lietošanas mērķis	Kafijas automāta ar iekšējo ūdens tvertni atkaļķošana
Atkaļķošanas	Boilera ar karstā ūdens/tvaika sistēmu atkaļķošana
Lietošanas intervāls	Pēc uzvednes

7.2.2 Lapa „Atkaļķošana”

Att.: Lapa „Atkaļķošana“

Nr.	Nosaukums	Skaidrojums
1	Progresa rādījums	Šajā zonā tiek parādīta atkaļķošanas programmas norise. Aizpildītie aplīši parāda, ka jau ir veiktas darbības. Neaizpildītie aplīši nozīmē, ka vēl ir jāveic darbības.
2	Lauks [Pārtraukt]	Atkaļķošana tiek pārtraukta. Atkaļķošanas programmu var pārtraukt jebkurā laikā. *Ja atkaļķošana tika atcelta, kafijas automāts nav gatavs darbam.*
3	Aktuālās darbības attēls vai animācija	Šajā zonā tiek parādīts attēls (vai animācija), kas atbalsta norādes par rīcību un sniegto informāciju (4).

Nr.	Nosaukums	Skaidrojums
4	Rīcības uzvednes/informācijas zona	Šajā zonā teksta formā tiek parādītas rīcības uzvednes un informācija par attiecīgo tīrīšanas darbību.
5	Lauks [Tālāk]	Virza uz nākamo darbību.

7.2.3 Nepieciešamais atkaļķošanas materiāls

Atkaļķošanai ar **fiksēto ūdensapgādes pieslēgumu** ir nepieciešams šāds materiāls:

- 1 l ūdens
- hronometrs
- 1x Schaerer atkaļķošanas patrona „Uptime!“ (079293)
- 1x Schaerer tīrīšanas tvertne, 1 l, zila (pēc izvēles)
- 1x Schaerer tīrīšanas tvertnes vāks (pēc izvēles)
- cimdi
- aizsargbrilles

Atkaļķošanai ar **iekšējo ūdens tvertni** ir nepieciešams šāds materiāls:

- 1 l ūdens
- hronometrs
- 2x Schaerer šķidrais atkaļķotājs (062869)
- 1x Schaerer tīrīšanas tvertne, 1 l, zila (pēc izvēles)
- 1x Schaerer tīrīšanas tvertnes vāks (pēc izvēles)
- cimdi
- aizsargbrilles

7.2.4 Variants: Atkaļķošanas ar fiksētu ūdensapgādes pieslēgumu veikšana

Atkaļķošanu var pārtraukt/apturēt jebkurā laikā. Tiek parādīts vaicājums, vai patiešām apturēt atkaļķošanu.

Att.: Lauks [Apkopes izvēlne]

Apkopes izvēlnes atvēršana

Priekšnosacījums: Neizpildīta atkaļķošana apkopes izvēlnē tiek uzrādīta ar sarkanu smaidiņu.

▶ Lietotāja saskarnē pieskarieties laukam [Apkopes izvēlne].

✓ Tiek atvērta lapa „Apkopes izvēlne”.

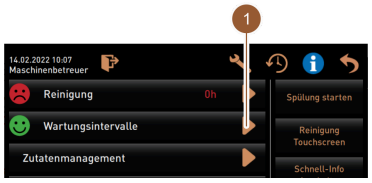

Att.: Tehniskās apkopes izvēlne

Lapas „Apkopes intervāli” atvēršana

▶ Pieskarieties laukam (1).

✓ Tiek parādīta lapa „Apkopes intervāli”.

✓ Parādās visas izpildītās un neizpildītās apkopes.

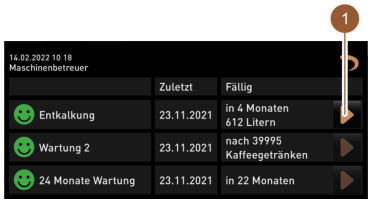

Att.: Lapa „Apkopes intervāli”

Atkaļķošanas sākšana

1. Pieskarieties laukam (1).
   ✓ Tiek sākta atkaļķošanas programma.
2. **Notekūdeņu tvertnes gadījumā**: Pilnībā iztukšojiet notekūdeņu tvertni.
3. **Ārējās dzeramā ūdens tvertnes gadījumā**: Uzpildiet ārējā dzeramā ūdens tvertni līdz galam.

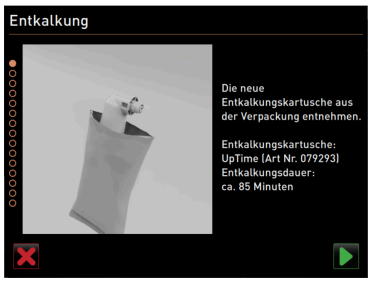

Att.: Atkaļķošanas patronas izsaiņošana

Atkaļķošanas patronas izsaiņošana

1. Izņemiet Schaerer atkaļķošanas patronu „Uptime!" no iesaiņojuma.
2. Apstipriniet izsaiņošanu ar lauku ▶.

Pasūtiet atkaļķošanas patronu nākamajai atkaļķošanas reizei pie servisa partnera.

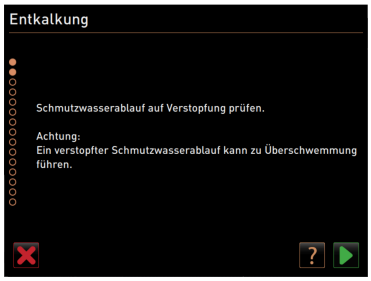

Att.: Pilienu savācēja tīrīšana

Variants: ar notekūdeņu pieslēgumu

1. Pilnībā iztukšojiet notekūdeņu tvertni (ja pieejama).

   NORĀDE Materiālie zaudējumi pārplūduša ūdens dēļ, ko izraisījusi nosprostota notekūdeņu noteka!

   INFORMĀCIJA: Displeja lauks ? aizved darbību aprakstu soli pa solim.
2. Izņemiet pilienu savācēja režģi no pilienu savācēja.
3. Ielejiet pilienu savācējā 1 l ūdens un vienlaikus ieslēdziet hronometru.
   ✓ Ūdens notek.
4. Pagaidiet, līdz ūdens ir pilnībā notecējis. Nolasiet laiku uz hronometra.

Ja ir pagājušas vairāk nekā 30 s, notekūdeņu noteka ir nosprostota.

5. Lūdziet apkopes darbiniekam atjaunot normālu notekūdeņu notekas darbību.
6. Apstipriniet notekūdeņu notekas pārbaudi ar lauku ▶.

Att.: Pilienu savācēja iztukšošana

Variants: bez notekūdeņu pieslēguma

1. Izņemiet pilienu savācēju.
2. Iztukšojiet pilienu savācēju.
3. Ievietojiet atpakaļ pilienu savācēju.
4. Apstipriniet pielienu savācēja iztukšošanu ar lauku ▶.

Att.: Kafijas biezumu tvertne izņemta

Kafijas biezumu tvertne izņemta

1. Bīdiet dzērienu padeves caurulīti uz augšu līdz galam.
2. Izvelciet biezumu tvertni no kafijas automāta un iztukšojiet to.

Att.: Ievietojiet atkaļķošanas kasetni

Ievietojiet atkaļķošanas kasetni

1. Atveriet priekšējo kreisās puses pārsegu.
2. Noņemiet zaļo noslēgvāku, pagriežot to pa kreisi.
3. Pielieciet svaigi izsaiņoto atkaļķošanas patronu un ievietojiet, pagriežot pa labi.
   ✓ Atkaļķošanas patrona ir ievietota.

Att.: Ievietojiet biezumu tvertni

Ievietojiet biezumu tvertni

► Iebīdiet biezumu tvertni kafijas automātā.

Att.: Izņemiet piena tvertni

Izvēles variants: Izņemiet piena tvertni

1. Atveriet dzesēšanas aparāta durtiņas.
2. Izņemiet piena tvertni no dzesēšanas aparāta, vajadzības gadījumā iztukšojiet un iztīriet to.
   BRĪDINĀJUMS Pārāk silta/piesārņota piena radīts inficēšanās risks!
3. Atkaļķošanas laikā uzglabājiet pienu vēsā vietā.
4. Apstipriniet piena tvertnes iztukšošanu ar lauku ▶.

Att.: Tīrīšanas tvertnes izņemšana

Izvēles variants: Tīrīšanas tvertnes ievietošana

1. Ievietojiet tukšu tīrīšanas tvertni dzesēšanas aparātā.
2. Iespraudiet piena caurulīti tīrīšanas tvertnes vākā.
3. Aizveriet dzesēšanas aparāta durtiņas.
4. Apstipriniet tīrīšanas tvertnes iztukšošanu ar lauku ▶.

Att.: Dzērienu padeves caurulītes un tvaika sprauslas pozicionēšana

Dzērienu padeves caurulītes un tvaika sprauslas pozicionēšana

1. Pārbīdiet dzērienu padeves caurulīti apakšējā pozīcijā.
2. Pozicionējiet tvaika sprauslu pilienu savācējā.
3. Apstipriniet pareizu novietojumu ar lauku ▶.

Att.: Atkaļķošanas procesa sākšana

Atkaļķošanas procesa sākšana

UZMANĪBU Applaucēšanās risks ar karstu šķidrumu un karstu tvaiku!

1. Nēsājiet aizsargbrilles un valkājiet aizsargcimdus.
2. Sāciet atkaļķošanas procesu ar lauku.

Att.: Atkaļķošanas procesa progresa rādījums

Atkaļķošanas norise tiek parādīta %, un tā ilgst apm. 85 min.

- ✓ Tiek sākta kafijas automāta dzesēšana (zils).
- ✓ Atkaļķošana ir aktīva (dzeltens).
- ✓ Skalošana ir aktīva (zaļš).

Atkaļķošanas procesu var apturēt ar lauku un atkal turpināt ar lauku. Atkaļķošanas pārtraukšana vairs nav iespējama.

Att.: Atkaļķošanas patronas izņemšana

Atkaļķošanas patronas izņemšana

BRĪDINĀJUMS Obligāti sagaidiet, līdz displejā parādās uzvedne par atkaļķošanas patronas izņemšanu.

Priekšnosacījums: Atkaļķošanas process ir pabeigts.

► Izņemiet atkaļķošanas patronu no kafijas automāta, pagriežot to pa kreisi.

Att.: Aizsargvāciņa uzlikšana

Aizsargvāciņa uzlikšana

1. Uzlieciet zaļo noslēgvāku, pagriežot to pa labi.
2. Aizveriet priekšējo kreisās puses pārsegu.
3. Apstipriniet pārsega aizvēršanu ar lauku.

Att.: Tīrīšanas tvertnes izņemšana

Izvēles variants: Tīrīšanas tvertnes izņemšana

1. Izvelciet piena caurulīti no tīrīšanas tvertnes vāka.
2. Izņemiet tīrīšanas tvertni no dzesēšanas aparāta.
3. Iztukšojiet un izskalojiet tīrīšanas tvertni.
4. Apstipriniet tīrīšanas tvertnes izņemšanu ar lauku.

Att.: Piena tvertnes pievienošana

Izvēles variants: piena tvertnes ievietošana dzesēšanas aparātā

1. Piepildiet piena tvertni ar atdzesētu pienu un ievietojiet dzesēšanas aparātā.
2. Pievienojiet piena caurulīti piena tvertnes vākā.
3. Apstipriniet piena tvertnes pievienošanu ar lauku ▶.

Att.: Atkaļķošanas patronas pasūtīšana

Atkaļķošanas patronas pasūtīšana

Priekšnosacījums: Lietotāja saskarnē tiek uzrādīts preces numurs.

▶ Pasūtiet papildu atkaļķošanas patronu nākamajai atkaļķošanai pie servisa partnera.

Atkaļķošanas patronas pasūtīšana

▶ Apstipriniet piena tvertnes pievienošanu ar lauku ▶.

✓ Atkaļķošanas programma tiek aizvērta.

✓ Tiek veikta kafijas automāta restartēšana.

✓ Kafijas automāts ir gatavs darbam, un atkal ir redzama lietotāja saskarne.

✓ Apkopes izvēlnes sadaļā „Apkopes intervāli" tiek uzrādīta pēdējā veiktā atkaļķošana.

7.2.5 Variants: Atkaļķošanas veikšana ar iekšējo ūdens tvertni

Atkaļķošanu var pārtraukt/apturēt jebkurā laikā. Tiek parādīts vaicājums, vai patiešām apturēt atkaļķošanu.

Att.: Lauks [Apkopes izvēlne]

Apkopes izvēlnes atvēršana

Priekšnosacījums: Neizpildīta atkaļķošana apkopes izvēlnē tiek uzrādīta ar sarkanu smaidiņu.

▶ Lietotāja saskarnē pieskarieties laukam [Apkopes izvēlne].

✓ Tiek atvērta lapa „Apkopes izvēlne".

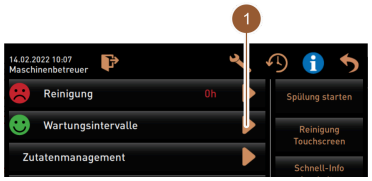

Att.: Tehniskās apkopes izvēlne

Lapas „Apkopes intervāli" atvēršana

▶ Pieskarieties laukam (1).

✓ Tiek parādīta lapa „Apkopes intervāli".

✓ Parādās visas izpildītās un neizpildītās apkopes.

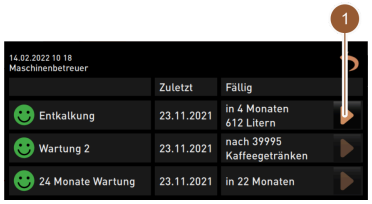

Att.: Lapa „Apkopes intervāli"

Atkaļķošanas sākšana

1. Pieskarieties laukam (1).

   ✓ Tiek sākta atkaļķošanas programma.

2. **Notekūdeņu tvertnes gadījumā**: Pilnībā iztukšojiet notekūdeņu tvertni.

Att.: Pilienu savācēja tīrīšana

Variants: ar notekūdeņu pieslēgumu

1. Pilnībā iztukšojiet notekūdeņu tvertni (ja pieejama).

   NORĀDE Materiālie zaudējumi pārplūduša ūdens dēļ, ko izraisījusi nosprostota notekūdeņu noteka!

   INFORMĀCIJA: Displeja lauks ? aizved darbību aprakstu soli pa solim.
2. Izņemiet pilienu savācēja režģi no pilienu savācēja.
3. Ielejiet pilienu savācējā 1 l ūdens un vienlaikus ieslēdziet hronometru.
   ✓ Ūdens notek.
4. Pagaidiet, līdz ūdens ir pilnībā notecējis. Nolasiet laiku uz hronometra.

Ja ir pagājušas vairāk nekā 30 s, notekūdeņu noteka ir nosprostota.

5. Lūdziet apkopes darbiniekam atjaunot normālu notekūdeņu notekas darbību.
6. Apstipriniet notekūdeņu notekas pārbaudi ar lauku.

Att.: Pilienu savācēja iztukšošana

Variants: bez notekūdeņu pieslēguma

1. Izņemiet pilienu savācēju.
2. Iztukšojiet pilienu savācēju.
3. Ievietojiet atpakaļ pilienu savācēju.
4. Apstipriniet pielienu savācēja iztukšošanu ar lauku.

Att.: Iekšējās ūdens tvertnes iztukšošana

Iekšējās ūdens tvertnes izņemšana

1. Izņemiet iekšējo ūdens tvertni no kafijas automāta.
2. Atveriet vāku un iztukšojiet iekšējo ūdens tvertni.
3. Apstipriniet iekšējās ūdens tvertnes iztukšošanu ar lauku.

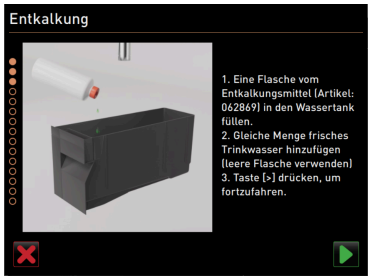

Att.: Šķidrā atkaļķotāja iepildīšana

Šķidrā atkaļķotāja iepildīšana

1. Iepildiet iekšējā ūdens tvertnē vienu pudeli šķidrā atkaļķotāja (062869).
2. Piepildiet tukšo pudeli ar ūdeni un ielejiet ūdeni ūdens tvertnē.
3. Aizveriet vāku un ievietojiet iekšējo ūdens tvertni kafijas automātā.
4. Apstipriniet iekšējās ūdens tvertnes uzpildīšanu ar šķidro atkaļķotāju ar lauku.

Att.: Kafijas biezumu tvertne izņemta

Kafijas biezumu tvertne izņemta

1. Bīdiet dzērienu padeves caurulīti uz augšu līdz galam.
2. Izvelciet biezumu tvertni no kafijas automāta un iztukšojiet to.

Att.: Ievietojiet biezumu tvertni

Ievietojiet biezumu tvertni

► Iebīdiet biezumu tvertni kafijas automātā.

Att.: Trauka novietošana apakšā

Trauka novietošana apakšā

1. Zem dzērienu padeves caurulītes novietojiet trauku ar vismaz 5 l ietilpību.
2. Nodrošiniet, lai trauks nevarētu apgāzties.
3. Apstipriniet drošu trauka novietošanu ar lauku ▶.

Att.: Piena tvertnes izņemšana

Izvēles variants: Piena tvertnes izņemšana

1. Atveriet dzesēšanas aparāta durtiņas.
2. Izņemiet piena tvertni no dzesēšanas aparāta, vajadzības gadījumā iztukšojiet un iztīriet to.

   BRĪDINĀJUMS Pārāk silta/piesārņota piena radīts inficēšanās risks!
3. Atkaļķošanas laikā uzglabājiet pienu vēsā vietā.
4. Apstipriniet piena tvertnes izņemšanu ar lauku ▶.

Att.: Tīrīšanas tvertnes ievietošana

Izvēles variants: Tīrīšanas tvertnes ievietošana

1. Ievietojiet tukšu tīrīšanas tvertni dzesēšanas aparātā.
2. Iespraudiet piena caurulīti tīrīšanas tvertnes vākā.
3. Aizveriet dzesēšanas aparāta durtiņas.
4. Apstipriniet tīrīšanas tvertnes ievietošanu ar lauku ▶.

Att.: Dzērienu padeves caurulītes un tvaika sprauslas pozicionēšana

Dzērienu padeves caurulītes un tvaika sprauslas pozicionēšana

1. Pārbīdiet dzērienu padeves caurulīti apakšējā pozīcijā.
2. Pozicionējiet tvaika sprauslu pilienu savācējā.
3. Apstipriniet pareizu novietojumu ar lauku.

Att.: Atkaļķošanas procesa sākšana

Atkaļķošanas procesa sākšana

UZMANĪBU Applaucēšanās risks ar karstu šķidrumu un karstu tvaiku!

1. Nēsājiet aizsargbrilles un valkājiet aizsargcimdus.
2. Sāciet atkaļķošanas procesu ar lauku.

Att.: Atkaļķošanas procesa progresa rādījums

Atkaļķošanas norise tiek parādīta %, un tā ilgst apm. 85 min.

- ✓ Tiek sākta kafijas automāta dzesēšana (zils).
- ✓ Atkaļķošana ir aktīva (dzeltens).
- ✓ Skalošana ir aktīva (zaļš).

Atkaļķošanas procesu var apturēt ar lauku un atkal turpināt ar lauku. Atkaļķošanas pārtraukšana vairs nav iespējama.

Att.: Atkaļķošana nopauzēta

Displejā parādās logs „Atkaļķošana nopauzēta"

1. Izņemiet un iztukšojiet tvertni.
2. Izņemiet iekšējo ūdens tvertni no kafijas automāta.
3. Piepildiet pilnu iekšējo ūdens tvertni ar svaigu dzeramo ūdeni.
4. Ievietojiet iekšējo ūdens tvertni kafijas automātā.
5. Novietojiet trauku zem dzērienu padeves caurulītes.
6. Nodrošiniet, lai trauks nevarētu apgāzties.
7. Apstipriniet darbību izpildi ar lauku.
   - ✓ Atkaļķošana tiek turpināta.

Att.: Atkaļķošana nopauzēta

Displejā parādās logs „Atkaļķošana nopauzēta"

1. Izņemiet un iztukšojiet tvertni.
2. Izņemiet iekšējo ūdens tvertni no kafijas automāta.
3. Piepildiet pilnu iekšējo ūdens tvertni ar svaigu dzeramo ūdeni.
4. Ievietojiet iekšējo ūdens tvertni kafijas automātā.
5. Novietojiet trauku zem dzērienu padeves caurulītes.
6. Nodrošiniet, lai trauks nevarētu apgāzties.
7. Apstipriniet darbību izpildi ar lauku.
   - ✓ Atkaļķošana tiek turpināta.

Att.: Trauka izņemšana

1. Izņemiet, iztukšojiet un iztīriet trauku.
2. Izņemiet iekšējo ūdens tvertni no kafijas automāta.
3. Piepildiet iekšējo ūdens tvertni ar svaigu dzeramo ūdeni.
4. Ievietojiet iekšējo ūdens tvertni kafijas automātā.
5. Apstipriniet darbību izpildi ar lauku .

Att.: Tīrīšanas tvertnes izņemšana

Izvēles variants: Tīrīšanas tvertnes izņemšana

1. Izvelciet piena caurulīti no tīrīšanas tvertnes vāka.
2. Izņemiet tīrīšanas tvertni no dzesēšanas aparāta.
3. Iztukšojiet un izskalojiet tīrīšanas tvertni.
4. Apstipriniet tīrīšanas tvertnes izņemšanu ar lauku .

Att.: Piena tvertnes pievienošana

Izvēles variants: piena tvertnes ievietošana dzesēšanas aparātā

1. Piepildiet piena tvertni ar atdzesētu pienu un ievietojiet dzesēšanas aparātā.
2. Pievienojiet piena caurulīti piena tvertnes vākā.
3. Apstipriniet piena tvertnes pievienošanu ar lauku .

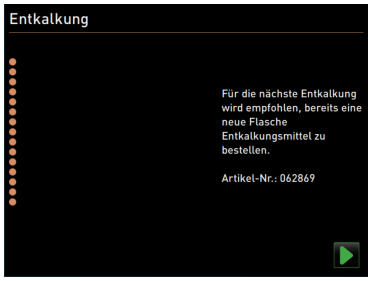

Att.: Šķidrā atkaļķotāja pasūtīšana

Šķidrā atkaļķotāja pasūtīšana

Priekšnosacījums: Lietotāja saskarnē tiek uzrādīts preces numurs.

- ▶ Pasūtiet papildu šķidro atkaļķotāju nākamajai atkaļķošanai pie servisa partnera.

Atkaļķošanas programmas pabeigšana

- ▶ Apstipriniet atkaļķošanu ar lauku un pabeidziet to.
  - ✓ Atkaļķošanas programma tiek aizvērta.
  - ✓ Tiek veikta kafijas automāta restartēšana.
  - ✓ Kafijas automāts ir gatavs darbam, un atkal ir redzama lietotāja saskarne.
  - ✓ Apkopes izvēlnes sadaļā „Apkopes intervāli” tiek uzrādīta pēdējā veiktā atkaļķošana.

7.2.6 Atkaļķošanas patronas izmešana

Atkaļķošanas patrona ir no plastmasas, un tā pēc atkaļķošanas ir pilnībā iztukšota un izskalota ar ūdeni.

- ▶ Izmetiet atkaļķošanas patronu pēc noteikumiem atbilstošā veidā veiktas atkaļķošanas sadzīves atkritumos.
- ▶ Ja atkaļķošana tika pārtraukta, atkaļķošanas patrona atbilstoši vietējiem noteikumiem ir jāutilizē kā īpašie atkritumi.

8 Programmēšana

8.1 Navigācijas elementi

Ikona	Apzīmējums	Apraksts
	Struktūras shēmas atvēršana/aizvēršana	Lauks [+] statistikas sadaļās atver struktūras shēmu. Lauks [–] statistikas sadaļās aizver struktūras shēmu.
	Regulatora ieslēgšana/izslēgšana	Regulators [Iesl./izsl.] aktivizē vai deaktivizē kādu funkciju. Zaļš = viens pelēks = izslēgts
  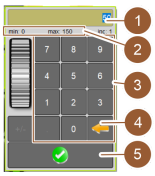	Parametra vērtība	Lauks [Parametra vērtība] iestata parametra vērtību. **Variants: iestatīšana ar iestatīšanas ripu** 1. Pieskarieties parametra vērtībai. ✓ Tiek atvērta iestatīšanas ripa. 2. Iestatiet vajadzīgo vērtību, grozot iestatīšanas ripu uz augšu vai leju. 3. Apstipriniet iestatīto vērtību ar lauku . **Variants: iestatīšana ar tastatūru** 1. Pieskarieties aktuāli iestatītā iestatījuma (1) laukam. ✓ Tiek atvērta ievade ar tastatūru. ✓ Tiek parādītas iespējamo iestatījumu min. un maks. vērtības (2). 2. Dzēsiet aktuālo iestatījumu ar lauku (4). ✓ Tiek aktivizēts ciparu bloks. 3. Ar tastatūru (3) ievadiet jauno vērtību. 4. Apstipriniet vērtību ar lauku (5).
	Aktivizācija/ apstiprinājums	Lauks [Aktivizācija/apstiprinājums] apstiprina, piemēram, piešķirtās kafijas šķirnes vai temperatūras iestatījuma izvēli.
	Dzēst	Laukam [Dzēst] ir šādas funkcijas: • Atiestatīt skaitītāja rādījumus • Dzēriena izsniegšanas pārtraukšana • Loga/lapas aizvēršana
	Tālāk	Lauks [Tālāk] atver izvēles sarakstu vai aizved uz nākamo programmas darbību.
	Atpakaļ	Lauks [Atpakaļ] aizved atpakaļ uz iepriekšējo logu/iepriekšējā lapā.

Ikona	Apzīmējums	Apraksts
	Saglabāt	Lauks [Saglabāt] saglabā veiktos parametru iestatījumus.
	Restartēšana	Lauks [Restartēšana] aktivizē kafijas automāta restartēšanu. Pēc ierīces konfigurēšanas ir obligāti nepieciešama restartēšana.

8.2 Profili un atļaujas

Kafijas automātam ir pieejami šādi profili:

- Saimniecības vadītājs
- Apkopes speciālists
- Kvalitātes pārvaldnieks
- Ierīces uzturēšanas darbinieks

Atkarībā no izvēlētā profila ir pieejams atšķirīgs parametru daudzums.

Informāciju par iestatījumiem skatīt nodaļā "„Lietošana" – „Apkopes izvēlne" – „Pierakstīšanās / izrakstīšanās"".

Papildus sarakstā redzamajiem profiliem pastāv apkopes darbinieka profils, kas ir paredzēts tikai apkopes darbiniekam un ir aizsargāts ar PIN kodu. Apkopes darbiniekam ir neierobežota programmēšanas piekļuve. Detalizēta informācija ir aprakstīta atsevišķā programmēšanas instrukcijā.

8.2.1 Saimniecības vadītāja profils

Saimniecības vadītājs ir pirmā kontaktpersona tehnisku traucējumu gadījumā. Viņam ir pamatzināšanas tehnikā, un viņam ir regulāra saskare ar kafijas automātu. Saimniecības vadītājam (bez apkopes darbinieka) ir piekļuve lielākajai daļai apkopes funkciju.

Profilā Saimniecības vadītājs Apkopes izvēlnē tiešai izvēlei ir pieejamas šādas funkcijas:

- skalošanas uzsākšana;
- skārienekrāna tīrīšana;
- ātrās informācijas iesl./izsl.;
- izslēgšana;
- tīrīšana;
- apkopes intervāli;
- piedevu pārvaldība

Profilā Saimniecības vadītājs var mainīt šādus iestatījumus:

- Sistēma
- Konfigurēšana
- Apkope
- Informācija

8.2.2 Apkopes speciālista profils

Apkopes speciālists ir nodaļas vai restorāna vadītājs un tā pienākumu joma ietver arī administratīvu darbu.

Apkopes speciālistam ir piekļuve atsevišķai kafijas automāta statistikai, lai saņemtu pārskatu par izsniegto dzērienu veidu un daudzumu.

Apkopes speciālistam ir ierobežota piekļuve apkopes funkcijām. Viņam ir pieejama plašāka statistika nekā kvalitātes pārvaldniekam un ierīces uzturēšanas darbiniekam.

Profilā Apkopes speciālists Apkopes izvēlnē tiešai izvēlei ir pieejamas šādas funkcijas:

- skalošanas uzsākšana;
- skārienekrāna tīrīšana;
- ātrās informācijas iesl./izsl.;
- izslēgšana;
- apkopes intervāli;
- piedevu pārvaldība.

Profilā Apkopes speciālists var mainīt šādus iestatījumus:

- Konfigurēšana
- Informācija

8.2.3 Kvalitātes pārvaldnieka profils

Kvalitātes pārvaldnieks ir atbildīgs par dzērienu kvalitāti, kas tiek izsniegti no kafijas automāta. Lai nodrošinātu kvalitāti, pirmkārt, ir svarīga tīrīšanas laika ievērošana.

Kvalitātes pārvaldniekam ir ierobežota piekļuve apkopes funkcijām. Kvalitātes pārvaldniekam ir pieejama plašāka statistika nekā ierīces uzturēšanas darbiniekam.

Profilā Kvalitātes pārvaldnieks Apkopes izvēlnē tiešai izvēlei ir pieejamas šādas funkcijas:

- skalošanas uzsākšana;
- skārienekrāna tīrīšana;
- ātrās informācijas iesl./izsl.;
- izslēgšana;
- apkopes intervāli;
- piedevu pārvaldība.

Profilā Kvalitātes pārvaldnieks var mainīt šādus iestatījumus:

- Konfigurēšana
- Informācija

8.2.4 Ierīces uzturēšanas darbinieka profils

Ierīces uzturēšanas darbinieks ir parasts kafijas automāta lietotājs, un tam ir pieejamas tikai dažas apkopes funkcijas. Viņam ir iespēja iestatīt valodu, lai apskatītu ierīces versiju, lai kļūdu gadījumā varētu sniegt informāciju apkopes darbiniekam.

Profilā Ierīces uzturēšanas darbinieks Apkopes izvēlnē tiešai izvēlei ir pieejamas šādas funkcijas:

- skalošanas uzsākšana;
- skārienekrāna tīrīšana;
- ātrās informācijas iesl./izsl.;
- izslēgšana;
- tīrīšana;
- apkopes intervāli;
- piedevu pārvaldība.

Profilā Ierīces uzturēšanas darbinieks var mainīt šādus iestatījumus:

- Konfigurēšana
- Informācija

8.2.5 Profilu tiesību pārskats

Iestatījumi	Parametrs	Saimniecības vadītājs	Apkopes speciālists	Kvalitātes pārvaldnieks	Ierīces uzturēšanas darbinieks
	Dzirnavas/pagatavošanas modulis	x	-	-	-
	Piena sistēma	x	-	-	-
	Laiks/datums/taimera režīms	x	-	-	-
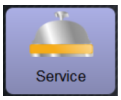	Dzirnavu apkope	x	-	-	-
	Datu bāzes saglabāšana	x	-	-	-
	Atiestatīt tīrīšanu	x	-	-	-
	Atiestatīt atkaļķošanas skaitītāju	x	-	-	-
	Atiestatīt atkaļķošanu	x	-	-	-
	Parādīt versijas	x	x	x	x
	Ierīces skaitītājs	x	x	-	-
	Dzērienu statistika	x	x	-	-
	Tīrīšanas statistika	x	x	x	-
	Tehniskās apkopes statistika	x	-	-	-
	Dzērienu gatavošanas statistika	x	x	-	-
	Ūdens cietības statistika	x	-	-	-

8.3 Ierīces konfigurācijas

Iekārtas konfigurācijas ir sadalītas šādos iestatījumos:

- Sistēma
- Konfigurēšana
- Apkope
- Informācija

8.3.1 Lapa „Iestatījumi”

Lapas „Iestatījumi” atvēršana

1. Pieskarieties laukam [Apkopes izvēlne].
   ✓ Tiek parādīta tehniskās apkopes izvēlne.
2. Apkopes izvēlnē pieskarieties laukam [Iestatījumi].
   ✓ Tiek parādīta lapa „Iestatījumi”.

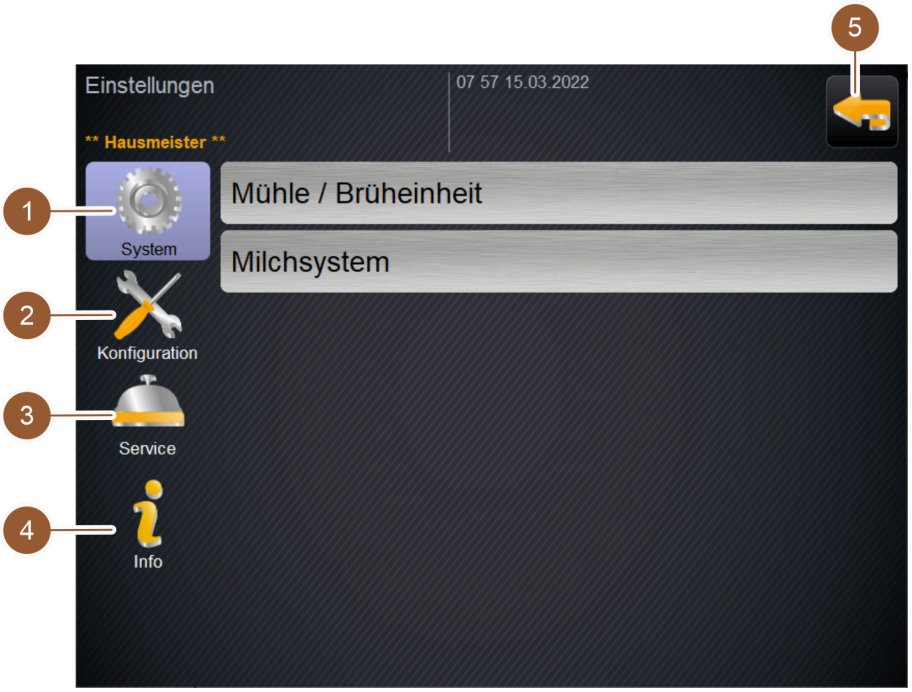

Att.: Lapa „Iestatījumi"

Nr.	Nosaukums	Skaidrojums
1	Sistēma	Labajā pusē parāda pieejamos parametrus iestatījumiem „Sistēma".
2	Konfigurēšana	Labajā pusē parāda pieejamos parametrus iestatījumiem „Konfigurēšana".
3	Apkope	Labajā pusē parāda pieejamos parametrus iestatījumiem „Apkope".
4	Informācija	Labajā pusē parāda pieejamos parametrus iestatījumiem „Informācija".
5	Lauks [Atpakaļ]	Novirza atpakaļ apkopes izvēlnē.

Iestatījumos parādītie parametri ir pieejami atkarībā no izvēlētā profila tiesībām.

8.3.2 Iestatījumi „Sistēma"

Dzirnavas/pagatavošanas modulis

Pilnvarotie profili: Saimniecības vadītājs

	Iestatījums > „Sistēma" – „Dzirnavas/pagatavošanas modulis"
Biezumu tvertne: Tilpums 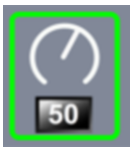	Ciklu skaita iestatījums (kafijas porcijas) līdz paziņojumam „Iztukšojiet kafijas biezumu tvertni" Iestatījumu diapazons: 0–150 Standarta: 50 (kafijas porcijas) NORĀDE Nepārsniedziet kafijas porciju standarta iestatījumu 50. **INFORMĀCIJA:** Kafijas automāts bloķē kafijas dzērienu izsniegšanu pēc 55 pagatavošanas cikliem (+5), līdz ir iztukšota biezumu tvertne. ► Standarta: Iestatiet vērtību uz 50 cikliem. ► Izvēles iespēja „Biezumu izmešana": Iestatiet vērtību uz 0 cikliem. ✓ Ciklu skaits (kafijas porcijas) tiek ignorēts.
Biezumu tvertne: Iztukšošanas laiks [s]	Laika perioda iestatījums, līdz „Kafijas biezumu tvertnes pašreizējais skaitītājs" pēc iztukšošanas atkal tiek iestatīts uz 0 Iestatījumu diapazons: 0–30 s Standarta: 5 s 1. Iestatiet vērtību uz 5 s. 2. Iztukšojiet biezumu tvertni, kad displejā tiks parādīta attiecīga uzvedne. **INFORMĀCIJA:** Ja biezumu tvertne tiek izvilkta tikai uz īsu brīdi un pēc tam atkal iestumta atpakaļ, skaitītāja rādītājs saglabājas un netiek atiestatīts. 3. Iztukšoto biezumu tvertni atkal ievietojiet ne ātrāk kā pēc 5 s. ✓ "Kafijas biezumu tvertnes pašreizējais skaitītājs" tiek atiestatīts uz 0.
Biezumu tvertne: aktīvais skaits	Informācija par izpildītajiem gatavošanas cikliem kopš pēdējās veiktās biezumu tvertnes iztukšošanas Iestatījumu diapazons: nav iespējams veikt iestatījumus Standarta: pagatavošanas ciklu uzskaite pēc kārtas Sasniedzot iepriekš iestatīto vērtību 50, tiks parādīta uzvedne ar prasību iztukšot biezumu tvertni.
Vidējo dzirnavu kalibrēšanas vērtība (10 s) [g]	Informācija par kalibrēšanas vērtību gramos, kas vidējām dzirnavām tika noteikta dzirnavu kalibrēšanas laikā Iestatījumu diapazons: nav iespējams veikt iestatījumus Standarta: Atbilstoši veiktajai kalibrēšanai (1,0–50,0 g) Dzirnavu kalibrēšanā noskaidrotā vērtība tiek parādīta šajā parametrā. *Skatīt nodaļu „Iestatījumi", „Apkope" – „Dzirnavu apkope".* **INFORMĀCIJA:** Apkopes darbinieks var mainīt kalibrēšanas vērtību, neveicot dzirnavu kalibrēšanu, lai pielāgotu kafijas dzērienus no vidējām dzirnavām, kā konstantu vērtību.

	Iestatījums > „Sistēma" – „Dzirnavas/pagatavošanas modulis"
Labās puses dzirnavu kalibrēšanas vērtība (10 s) [g] 	Informācija par kalibrēšanas vērtību gramos, kas labās puses dzirnavām tika noteikta dzirnavu kalibrēšanas laikā Iestatījumu diapazons: nav iespējams veikt iestatījumus Standarta: Atbilstoši veiktajai kalibrēšanai (1,0–50,0 g) Dzirnavu kalibrēšanā noskaidrotā vērtība tiek parādīta šajā parametrā. *Skatīt nodaļu „Iestatījumi", „Apkope" – „Dzirnavu apkope".* **INFORMĀCIJA:** Apkopes darbinieks var mainīt kalibrēšanas vērtību, neveicot dzirnavu kalibrēšanu, lai pielāgotu kafijas dzērienus no labās puses dzirnavām, kā konstantu vērtību.

Piena sistēma

Piena tvertne

Pilnvarotie profili: Saimniecības vadītājs

	Iestatījums > „Sistēma" – „Piena sistēma" – „Piena tvertne"
Piena tvertne 	Piena caurulītes garuma noteikšana līdz pat piena tvertnei Iestatījumu diapazons: nav iespējams veikt iestatījumus Standarta: Schaerer standarta padeves caurule ✓ Piena caurulītes garums tiek noteikts automātiski. ✓ Šim parametram norādītais standarta iestatījums „37 cm" vairs nav jāpielāgo.
Piena 1. šļūtenes garuma saspiedējvārsts -> dzesēšanas kamera [cm] 	Informācija par piena caurulītes garuma mērījumu no saspiedējvārsta līdz dzesēšanas kamerai ārējai piena caurulītei Iestatījumu diapazons: nav iespējams veikt iestatījumus Standarta: 37 cm ▶ Piena caurulītes garums tiek noteikts automātiski. ▶ Šim parametram norādītais standarta iestatījums „37 cm" vairs nav jāpielāgo **INFORMĀCIJA:** „Nestandarta" aprīkojuma gadījumā piena caurulītes garums ir jāizmēra, un tas ir jāievada apkopes darbiniekam. Piena sistēmas ar „Nestandarta aprīkojumiem": ▶ dzesēšanas aparāts atrodas kafijas automāta kreisajā pusē; ▶ dzesēšanas aparāts zem letes; ▶ visas papildu ierīces, piemēram, Cup & Cool un Center Milk.

Apkopes darbinieks var veikt arī parametra „Piena tvertne" iestatījumus.

Piena uzpildes līmeņa kontrole

Pilnvarotie profili: Saimniecības vadītājs

	Iestatījums > „Sistēma" – „Piena sistēma" – „Piena uzpildes līmeņa kontrole"
Piena iepildes līmeņa uzraudzība 	Iestatījumi piena tvertnes uzpildes līmeņa uzraudzībai Iestatījumu diapazons: līmenis netiek uzraudzīts/brīdinājums/dzērienu izsniegšanas bloķēšana Standarta: līmenis netiek uzraudzīts 1. Atveriet izvēles izvēlni ar lauku . ✓ Tiek atvērta izvēles izvēlne. 2. Izvēlieties vienu no trim iespējām. • **Līmenis netiek uzraudzīts:** piena līmeņa uzraudzība ir konfigurēta, tomēr netiek izmantota. • **Brīdinājums:** ja tiek atpazīts zems piena līmenis, displejā parādās ziņojums. Turpmāka piena dzērienu izsniegšana ir iespējama. • **Slēgt dzērienu izsniegšanu:** ja tiek atpazīts zems piena līmenis, displejā parādās ziņojums. Turpmāka piena dzērienu izsniegšana ir bloķēta.

8.3.3 Iestatījumi „Konfigurācija"

Laiks/datums/taimera režīms

Pilnvarotie profili: Saimniecības vadītājs

	Iestatījums > „Konfigurācija" – "Laiks/datums/taimera režīms"
Datums Laiks Laika zona 	Informācija ar sākotnēji iestatīto laika zonu ar datumu un laiku *Katrai laika zonai ir apakšsadaļas, piem., „Centrāleiropas laiks (CET/MEZ)".* Iestatījumu diapazons: nav iespējams veikt iestatījumus Standarta: atbilstoši konkrētajai valstij/lietotājam Šeit tiek parādītas (apkopes darbinieka) iestatītās datuma, laika un laika zonas vērtības.
No pirmdienas (iesl./izsl.) līdz svētdienai (iesl./izsl.) 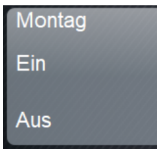	Informācija par automātiskās iesl./izsl. laiku Iestatījumu diapazons: nav iespējams veikt iestatījumus Standarta: atbilstoši lietotājam Šeit tiek parādītas (apkopes darbinieka) iestatītās taimera režīma vērtības. Automātisko ieslēgšanas un izslēgšanas laiku apkopes darbinieks var iestatīt katrai nedēļas dienai atsevišķi.

Apkopes darbinieks var veikt arī parametra „Laiks/datums/taimera režīms" iestatījumus.

8.3.4 Iestatījumi „Apkope"

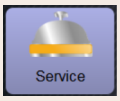

Iestatījums > „Apkope" – „Dzirnavu apkope" (manuālā maluma rupjuma regulēšana)

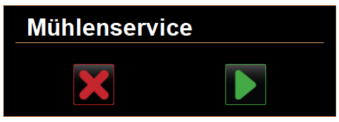

Att.: Dzirnavu apkopes sākšana

Priekšnosacījums: kafijas automāts ir aprīkots ar manuālu maluma rupjuma regulēšanu.

1. Pieskarieties iestatījumam „Apkope" – „Dzirnavu apkope".
   ✓ Tiek atvērts apstiprinājuma logs.
2. Apstipriniet dzirnavu apkopi ar lauku .
   ✓ Tiek atvērta lapa „Dzirnavu apkope".

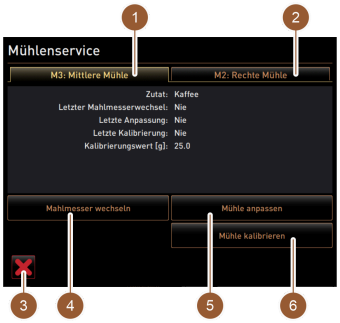

Att.: Dzirnavu apkope

► Pieskarieties vidējo dzirnavu (1) vai labo dzirnavu (2) reģistram.

Pieejamas šādas darbības:

- dzirnavu nažu nomaiņa (4)
- dzirnavu pielāgošana (5)
- dzirnavu kalibrēšana (6)
- dzirnavu apkopes pārtraukšana/pabeigšana (3)

Ja darbs tiek sākts ar vienu no abām pirmajām darbībām, programma pēc tam automātiski vada uz tālākajām darbībām.

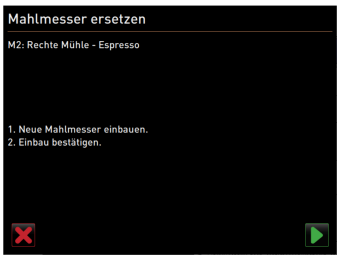

Att.: Dzirnavu nažu maiņa

Dzirnavu nažu nomaiņa

1. Lapā „Dzirnavu apkope" pieskarieties laukam [Dzirnavu nažu nomaiņa].
   ✓ Tiek atvērta lapa „Dzirnavu nažu maiņa".
2. Noņemiet manuālo rupjuma regulētāju un iekļaujiet jaunus dzirnavu nažus.
3. Ar roku aizveriet tukšās dzirnavas, līdz ir jūtama pretestība (dzirnavu nazis uz dzirnavu naža).
4. Atveriet dzirnavas par 45° (pretēji pulksteņrādītāju virzienam).
5. Uzstādiet atpakaļ maluma rupjuma regulētāju.
6. Apstipriniet dzirnavu nažu maiņu ar lauku .
   ✓ Tiek atvērta lapa „Sagatavošana rupjuma pielāgošanai".

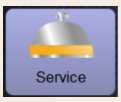

Iestatījums > „Apkope" – „Dzirnavu apkope" (manuālā maluma rupjuma regulēšana)

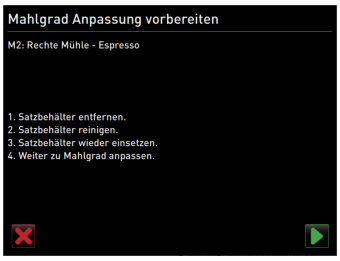

Att.: Sagatavošana rupjuma pielāgošanai

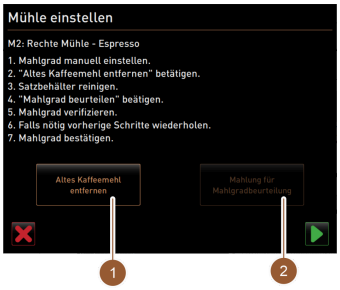

Att.: Dzirnavu iestatīšana

Dzirnavu pielāgošana

Lapa „Sagatavošana rupjuma pielāgošanai" tiek atvērta, kad lapā „Dzirnavu apkope" pieskaraties laukam [Dzirnavu pielāgošana] vai pēc darbības „Dzirnavu nažu nomaiņa" pabeigšanas.

1. Izņemiet, iztukšojiet, notīriet un atkal ievietojiet biezumu tvertni.
2. Apstipriniet ievietoto biezumu tvertni ar lauku ▶.
   ✓ Tiek atvērta lapa „Dzirnavu iestatīšana".
3. Manuāli iestatiet rupjumu.
   Skatīt apmācības dokumentāciju.
4. Pieskarieties laukam [Veco kafijas biezumu aizvākšana] (1).
   ✓ Vecie kafijas biezumi tiek aizvākti.
   ✓ Lauks [Malšana rupjuma novērtēšanai] (2) kļūst aktīvs.
5. Iztīriet biezumu tvertni.
6. Pieskarieties laukam [Malšana rupjuma novērtēšanai] (2).
7. Pārbaudiet maluma rupjumu un nepieciešamības gadījumā atkārtoti veiciet maluma rupjuma iestatīšanas darbības.
8. Apstipriniet maluma rupjumu ar lauku ▶.
   ✓ Tiek atvērta lapa „Sagatavošana kalibrēšanai".

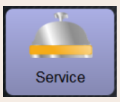

Iestatījums > „Apkope" – „Dzirnavu apkope" (manuālā maluma rupjuma regulēšana)

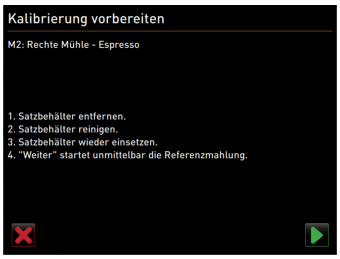

Att.: Sagatavoties kalibrēšanai

Att.: Dzirnavu kalibrēšana

Dzirnavu kalibrēšana

Veiciet kalibrēšanu tālāk minētajos gadījumos.

- ▶ Kafijas automāts ir jauns.
- ▶ Darbības laiks pārsniedz vienu gadu.
- ▶ Tiek izmainīts maluma rupjums.
- ▶ Tiek atvērtas dzirnavas.
- ▶ Dzirnavu naži ir nomainīti.
- ▶ Tiek mainīta kafijas šķirne.

Lapa „Sagatavošana kalibrēšanai" tiek atvērta, kad lapā „Dzirnavu apkope" pieskaraties laukam [Dzirnavu kalibrēšana] vai pēc darbības „Dzirnavu pielāgošana" pabeigšanas.

1. Izņemiet, iztukšojiet, notīriet un atkal ievietojiet biezumu tvertni.
2. Apstipriniet ievietoto biezumu tvertni ar lauku .
   - ✓ Tiek sākta atsauces malšana.
   - ✓ Tiek atvērta lapa „Dzirnavu kalibrēšana".
   - ✓ Kad atsauces malšana ir pabeigta, tiek aktivizēts lauks [Atsauces malums] (1).
3. Nosveriet atsauces malumā samalto kafiju.
4. Ievadiet kalibrācijas vērtību (noteikto maltās kafijas svaru) ar abiem laukiem [+/-] (2).
5. Ja nepieciešams, ar lauku [Atsauces malums] (1) sāciet papildu atsauces malumu.

   Ja tiek veikti vairāki atsauces malumi, vienmēr ir jānosver viss malšanas rezultātā iegūtās kafijas daudzums un iegūtā vērtība jāievada kā atsauces vērtība. Kafijas automāts automātiski atpazīst visus veiktos malumus un atbilstoši pats aprēķina pareizo maluma daudzumu.
6. Pabeidziet dzirnavu kalibrēšanu ar lauku .
   - ✓ Tiek atvērta lapa „Dzirnavu apkope".
   - ✓ Iestatītās dzirnavas ir gatavas darbam.
7. Aizveriet dzirnavu apkopi ar lauku .
   - ✓ Tiek atvērta lapa „Iestatījumi".

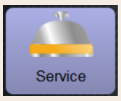

Iestatījums > „Apkope" – „Dzirnavu apkope" (automātiska maluma rupjuma regulēšana)

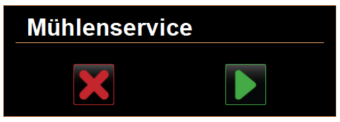

Att.: Dzirnavu apkopes sākšana

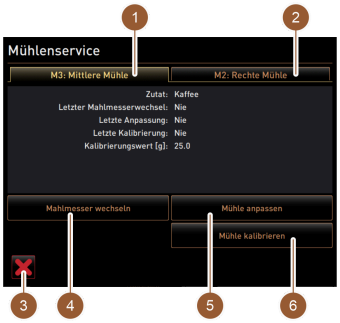

Att.: Dzirnavu apkope

Priekšnosacījums:

kafijas automāts ir aprīkots ar automātisku maluma rupjuma regulēšanu.

1. Pieskarieties iestatījumam „Apkope" – „Dzirnavu apkope".
   ✓ Tiek atvērts apstiprinājuma logs.
2. Apstipriniet dzirnavu apkopi ar lauku.
   ✓ Tiek atvērta lapa „Dzirnavu apkope".
3. Pieskarieties vidējo dzirnavu (1) vai labo dzirnavu (2) reģistram.
   Pieejamas šādas darbības:
   - dzirnavu nažu nomaiņa (4)
   - dzirnavu pielāgošana (5)
   - dzirnavu kalibrēšana (6)
   - dzirnavu apkopes pārtraukšana/pabeigšana (3)

   Ja darbs tiek sākts ar vienu no abām pirmajām darbībām, programma pēc tam automātiski vada uz tālākajām darbībām.

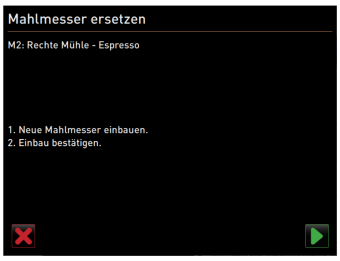

Att.: Dzirnavu nažu maiņa

Dzirnavu nažu nomaiņa

1. Lapā „Dzirnavu apkope" pieskarieties laukam [Dzirnavu nažu nomaiņa].
   ✓ Tiek atvērta lapa „Dzirnavu nažu maiņa".
2. Noņemiet rupjuma iestatīšanas motoru un iemontējiet jaunus dzirnavu nažus.
3. Ar roku aizveriet tukšās dzirnavas, līdz ir jūtama pretestība (dzirnavu nazis uz dzirnavu naža).
4. Atveriet dzirnavas par 45° (pretēji pulksteņrādītāju virzienam).
5. Uzstādiet atpakaļ maluma rupjuma motoru.
6. Apstipriniet dzirnavu nažu maiņu ar lauku.
   ✓ Tiek atvērta lapa „Sagatavošana rupjuma pielāgošanai".

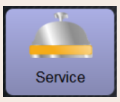

Iestatījums > „Apkope" – „Dzirnavu apkope" (automātiska maluma rupjuma regulēšana)

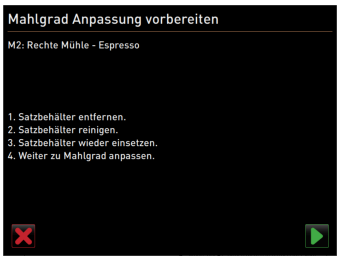

Att.: Sagatavošana rupjuma pielāgošanai

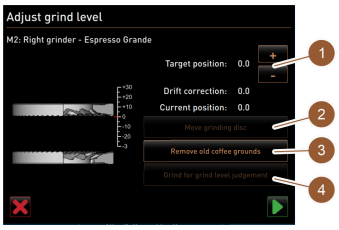

Att.: Maluma pakāpes iestatīšana

Dzirnavu pielāgošana

Lapa „Sagatavošana rupjuma pielāgošanai" tiek atvērta, kad lapā „Dzirnavu apkope" pieskaraties laukam [Dzirnavu pielāgošana] vai pēc darbības „Dzirnavu nažu nomaiņa" pabeigšanas.

1. Izņemiet, iztukšojiet, notīriet un atkal ievietojiet biezumu tvertni.
2. Apstipriniet ievietoto biezumu tvertni ar lauku ▶.
   ✓ Tiek atvērta lapa „Dzirnavu iestatīšana".
3. Pieskarieties laukam [Veco kafijas biezumu aizvākšana] (3).
   ✓ Vecie kafijas biezumi tiek aizvākti.
   ✓ Lauks [Malšana rupjuma novērtēšanai] (4) kļūst aktīvs.
4. Pieskarieties laukam [Malšana rupjuma novērtēšanai] (4).
   ✓ Tiek veikta malšana.

   Ievadiet maluma rupjuma rezultātu ar laukiem [+]/[–] (1). Ar laukiem [+]/[–] (1) var mainīt attālumu starp abiem malšanas diskiem, tādā veidā pielāgojot malšanas rupjumu.

   Veiciet maluma rupjuma regulēšanu pakāpeniski ar maziem soļiem (±1).

   Izmantojot lauku [Dzirnavu nažu pārvietošana] (2), nazis tiek pārvietots atpakaļ uz iepriekšējo pozīciju.
5. Pārbaudiet maluma rupjumu un nepieciešamības gadījumā atkārtoti veiciet maluma rupjuma iestatīšanas darbības.
6. Apstipriniet iestatīto maluma rupjumu ar lauku ▶.
   ✓ Tiek atvērta lapa „Sagatavošana kalibrēšanai".
7. Pieskarieties laukam [Veco kafijas biezumu aizvākšana] (3).
   ✓ Vecie kafijas biezumi tiek aizvākti.
   ✓ Lauks [Malšana rupjuma novērtēšanai] (4) kļūst aktīvs.
8. Pieskarieties laukam [Malšana rupjuma novērtēšanai] (4).
   ✓ Tiek veikta malšana.
9. Ievadiet maluma rupjuma rezultātu ar laukiem [+]/[–] (1).

   Ar laukiem [+]/[–] (1) var mainīt attālumu starp abiem malšanas diskiem, tādā veidā pielāgojot malšanas rupjumu. Veiciet maluma rupjuma regulēšanu pakāpeniski ar maziem soļiem (±1).

   Izmantojot lauku [Dzirnavu nažu pārvietošana] (2), nazis tiek pārvietots atpakaļ uz iepriekšējo pozīciju.
10. Pārbaudiet maluma rupjumu un nepieciešamības gadījumā atkārtoti veiciet maluma rupjuma iestatīšanas darbības.
11. Apstipriniet iestatīto maluma rupjumu ar lauku ▶.
    ✓ Tiek atvērta lapa „Sagatavošana kalibrēšanai".

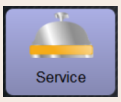

Iestatījums > „Apkope" – „Dzirnavu apkope" (automātiska maluma rupjuma regulēšana)

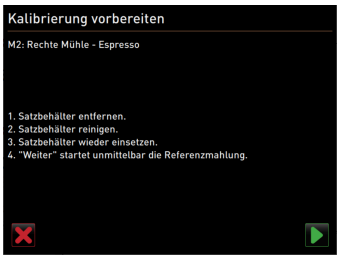

Att.: Sagatavoties kalibrēšanai

Att.: Dzirnavu kalibrēšana

Dzirnavu kalibrēšana

Veiciet kalibrēšanu tālāk minētajos gadījumos.

- ▶ Kafijas automāts ir jauns.
- ▶ Darbības laiks pārsniedz vienu gadu.
- ▶ Tiek izmainīts maluma rupjums.
- ▶ Tiek atvērtas dzirnavas.
- ▶ Dzirnavu naži ir nomainīti.
- ▶ Tiek mainīta kafijas šķirne.

Lapa „Sagatavošana kalibrēšanai" tiek atvērta, kad lapā „Dzirnavu apkope" pieskaraties laukam [Dzirnavu kalibrēšana] vai pēc darbības „Dzirnavu pielāgošana" pabeigšanas.

1. Izņemiet, iztukšojiet, notīriet un atkal ievietojiet biezumu tvertni.
2. Apstipriniet ievietoto biezumu tvertni ar lauku.
   - ✓ Tiek sākta atsauces malšana.
   - ✓ Tiek atvērta lapa „Dzirnavu kalibrēšana".
   - ✓ Kad atsauces malšana ir pabeigta, tiek aktivizēts lauks [Atsauces malums] (1).
3. Nosveriet atsauces malumā samalto kafiju.
4. Ievadiet kalibrācijas vērtību (noteikto maltās kafijas svaru) ar abiem laukiem [+/-] (2).
   - ✓ Ja nepieciešams, ar lauku [Atsauces malums] (1) sāciet papildu atsauces malumu.

   Ja tiek veikti vairāki atsauces malumi, vienmēr ir jānosver viss malšanas rezultātā iegūtās kafijas daudzums un iegūtā vērtība jāievada kā atsauces vērtība. Kafijas automāts automātiski atpazīst visus veiktos malumus un atbilstoši pats aprēķina pareizo maluma daudzumu.
   - ✓ Pabeidziet dzirnavu kalibrēšanu ar lauku.

Att.: Dzirnavu inicializācija

Dzirnavu inicializācija

Pēc traucējuma rašanās vai dzirnavu nažu maiņas, jāveic automātiskās maluma rupjuma regulēšanas sistēmas inicializācija.

1. Izpildiet displejā norādītās darbības.
2. Noņemiet rupjuma iestatīšanas motoru un iemontējiet jaunus dzirnavu nažus
3. Ar roku aizveriet tukšās dzirnavas, līdz ir jūtama pretestība (dzirnavu nazis uz dzirnavu naža).
4. Atveriet dzirnavas par 45° (pretēji pulksteņrādītāju virzienam).
5. Uzstādiet atpakaļ maluma rupjuma motoru.
6. Apstipriniet montāžas darbības „Dzirnavu inicializācija"ar lauku ▶.
   - ✓ Tiek atvērta lapa „Dzirnavu apkope".
   - ✓ Iestatītās dzirnavas ir gatavas darbam.
7. Aizveriet dzirnavu apkopi ar lauku ✕.
   - ✓ Tiek atvērta lapa „Iestatījumi".

8.3.5 Iestatījumi „Informācija“

Parādīt versijas

Pilnvarotie profili: Saimniecības vadītājs, Apkopes speciālists, Kvalitātes pārvaldnieks, Ierīces uzturēšanas darbinieks

Ziņojot par kļūdu, nododiet šo informāciju apkopes darbiniekam.

Iestatījums > „Informācija” – „Parādīt versijas”

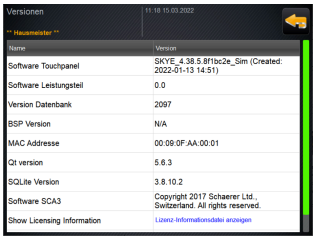

Att.: Versijas

Informācija par instalētajām kafijas automāta programmatūras versijām

Iestatījumu diapazons: nav iespējams veikt iestatījumus

Standarta: –

Iespējams nolasīt šādu informāciju:

- Skārienpaneļa programmatūra
- Barošanas bloka programmatūra
- Datu bāzes versija
- BSP versija
- MAC adrese
- Qt versija (avota kods)
- SQLite versija
- Programmatūra SCA3
- Show Licensing informācija
- Export Licensing informācija

Ierīces skaitītājs

Pilnvarotie profili: Saimniecības vadītājs, Apkopes speciālists

Iestatījums > „Informācija” – „Ierīces skaitītājs”

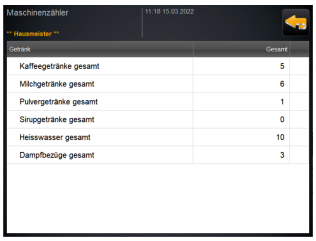

Att.: Ierīces skaitītājs

Informācija par izsniegto dzērienu vai piedevu skaitu

Iestatījumu diapazons: nav iespējams veikt iestatījumus

Standarta: –

Ikviena piedeva, kas ir dzēriena sastāvā, šajā sarakstā tiek parādīta kā atsevišķs „dzēriens”.

Iespējams nolasīt šādu informāciju:

- Kopējais kafijas dzērienu skaits
- Kopējais piena dzērienu skaits
- Kopējais pulvera dzērienu skaits
- Kopējais karstā ūdens daudzums
- Kopējais tvaika daudzums

Piedevu piemērs ar dzērienu „Šokolādes makjato”:

▶ 1. piedeva = kafija

▶ 2. piedeva = svaigs piens vai garnējums

▶ 3. piedeva = kakao

Dzērienu statistika

Pilnvarotie profili: Saimniecības vadītājs, Apkopes speciālists

Iestatījums > „Informācija” – „Dzērienu statistika”

Att.: Dzērienu statistika

Informē par izsniegtajiem dzērieniem

Skaitītāja atiestatīšana

Iestatījumu diapazons: Skaitītāju statusu atiestatīšana (atsevišķi vai kopā)

Standarta: Lietotāja iestatījums

Tiek uzskaitīti visi dzērienu kartēm pievienotie dzērieni.

Variants: Atsevišķa skaitītāja atiestatīšana

▶ Pieskarieties mazajam laukam ✕ attiecīgā dzēriena ailē.

✓ Atlasītā dzēriena skaitītājs tiek atiestatīts uz 0.

Variants: Visu skaitītāju atiestatīšana

▶ Pieskarieties lielajam laukam ✕ lapas augšdaļā.

✓ Visi norādītie dzērienu skaitītāji tiek atiestatīti uz 0.

Tīrīšanas statistika

Pilnvarotie profili: Saimniecības vadītājs, Apkopes speciālists, Kvalitātes pārvaldnieks

Iestatījums > „Informācija" – „Tīrīšanas statistika"

Att.: Tīrīšanas statistika

Informācija par veiktajām tīrīšanām

Iestatījumu diapazons: nav iespējams veikt iestatījumus

Standarta: –

Iespējams nolasīt šādu informāciju:

- Datums un laiks
- Profils
- Sistēma
- Atgadījums

Ailē „Notikums" tiek uzrādītas izpildītas, pārtrauktas vai atiestatītas tīrīšanas.

Tehniskās apkopes statistika

Pilnvarotie profili: Saimniecības vadītājs

Iestatījums > „Informācija" – „Tehniskās apkopes statistika"

Att.: Tehniskās apkopes statistika

Informācija par veiktajām apkopēm (atkaļķošanām)

Iestatījumu diapazons: nav iespējams veikt iestatījumus

Standarta: –

Tiek norādīti tālāk minētie dati.

- Datums un laiks
- Profils
- Apkopes intervāli
- Atgadījums

Ailē „Notikums" tiek parādītas izpildītās, pārtrauktās vai atiestatītās atkaļķošanas.

Dzērienu gatavošanas statistika

Pilnvarotie profili: Saimniecības vadītājs, Apkopes speciālists

Iestatījums > „Informācija" – „Dzērienu gatavošanas statistika"

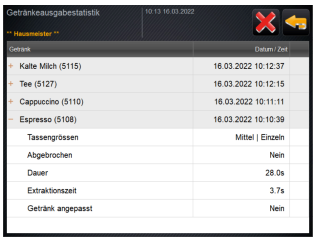

Att.: Dzērienu gatavošanas statistika

Informācija par visiem izsniegtajiem dzērieniem un ar tiem saistītie dzērienu dati

Iestatījumu diapazons: Skaitītāja statusu atiestatīšana

Standarta: –

Iespējams nolasīt šādu informāciju:

- Dzēriena veids (+ skaits)
- Datums/Laiks

▶ Atveriet struktūras shēmu, lai varētu nolasīt detalizētu informāciju.

Par katru dzēriena veidu var nolasīt šādu informāciju:

- tašu izmēri;
- pārtrauktās izsniegšanas;
- izsniegšanas ilgums;
- izņemšanas laiks;
- dzēriena pielāgojumi.

▶ Pieskarieties laukam lapas augšdaļā.

✓ Visi norādītie dzērieni tiek dzēsti no saraksta.

Ūdens cietības statistika

Pilnvarotie profili: Saimniecības vadītājs

Iestatījums > „Informācija" – „Ūdens cietības statistika"

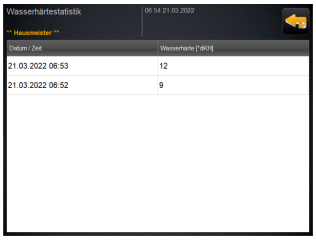

Att.: Ūdens cietības statistika

Informācija par līdz šim iestatīto ūdens cietību

Iestatījumu diapazons: nav iespējams veikt iestatījumus

Standarta: –

Iespējams nolasīt šādu informāciju:

- Datums/Laiks
- Ūdens cietība [°dKH]

Katru ūdens cietības pielāgojumu uzskaita ar jaunu ierakstu.

8.3.6 Izmaiņu saglabāšana un ielādēšana kafijas automātā

Lai saglabātu iestatījumu izmaiņas un ielādētu tās, rīkojieties šādi:

1. Saglabājiet izvēli ar lauku .
2. Ar lauku aizveriet parametru un iestatījumu.
3. Ar lauku ielādējiet iestatījuma/parametra izmaiņas kafijas automātā.

   ✓ Kafijas automāts restartējas.

9 Traucējummeklēšana

9.1 Traucējumu rādījumi

Izšķir šādus traucējumu rādījumus:

- Funkcionālais apgaismojums
- Ziņojumi displejā

9.1.1 Funkcionālais apgaismojums

Kafijas automāts standartā ir aprīkots ar funkcionālo apgaismojumu. Ja radušies kļūdu ziņojumi, tiek parādīti ne tikai ziņojumi displejā, bet par to signalizē arī degošas krāsainas LED joslas uz kafijas automāta.

Dažādajām krāsām ir šāda nozīme:

- balts: kafijas automāts ir gatavs darbam
- oranžs: nepieciešama drīza rīcība (papildināšana, tīrīšana u.c.)
- sarkans: ierīces kļūme (tukša piena tvertne, bloķēts malšanas mehānisms, ūdens caurplūdes traucējumi u.c.)

9.1.2 Ziņojumi displejā

Izšķir šādus displeja ziņojumus:

- vienkāršs kļūdas ziņojums
- specifisks kļūdas ziņojums
- kļūdu ziņojumi apkopes izvēlnē

Vienkāršs kļūdas ziņojums

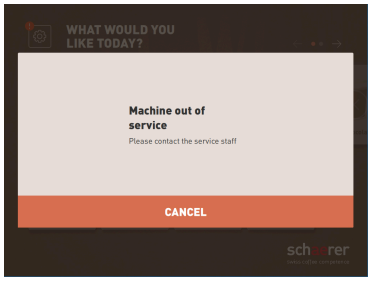

Att.: Kļūdas ziņojums „vienkāršs"

Priekšnosacījums:

- Lietotāju saskarnē „Brīdinājumu režīma indikācijai" ir aktivizēts „Vienkāršs kļūdas ziņojums".

✓ Saņemot kļūdas ziņojumu, kafijas automāts pārtrauc darboties, līdz servisa personāls ziņojumu apstiprina.

✓ Redzama uzvedne „Informēt apkalpojošo personālu".

✓ Kļūdas ziņojumu nav iespējams apstiprināt.

► Informējiet apkalpojošo personālu.

Specifisks kļūdas ziņojums

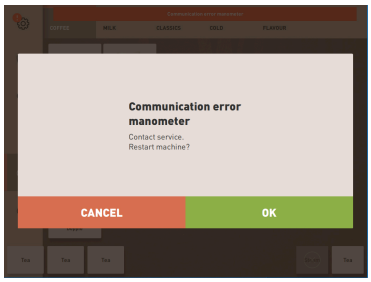

Att.: Kļūdas ziņojums „specifisks"

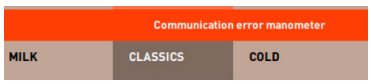

Att.: Kļūdas ziņojums „specifisks"

Priekšnosacījums: lietotāju saskarnē „Brīdinājumu režīma indikācijai" ir aktivizēts „Specifisks kļūdas ziņojums".

✓ Saņemot kļūdas ziņojumu, automāts īslaicīgi pārtrauc darboties.

✓ Redzama uzvedne „Sāknēt vēlreiz" vai „Informēt apkopes darbinieku".

✓ Kļūdas ziņojumu iespējams daļēji apstiprināt.

1. Atkarībā no kļūdas veida veiciet šādas darbības:
2. a) izpildiet rīcības norādījumus un apstipriniet kļūdas ziņojumu.
3. b) pieskarieties laukam [OK], lai restartētu.

   ✓ Aktuālā kļūda tika apstiprināta vai kafijas automāts restartējas.

   ✓ Kafijas automāts atkal ir gatavs darbam.
4. Ja kļūdas ziņojumu nevar apstiprināt, informējiet apkopes darbinieku.

Kļūdu ziņojumi apkopes izvēlnē

Kļūdas ziņojumi tiek parādīti gan lietotāju saskarnē, gan Apkopes izvēlnē.

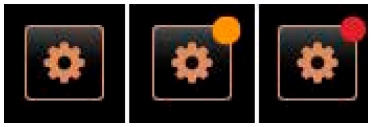

Att.: Lauks [Apkopes izvēlne]

Lauks [Apkopes izvēlne]

Laukā [Apkopes izvēlne] tiek atvērta apkopes izvēlne.

Lietotāja saskarnē lauks [Apkopes izvēlne] informē par neapstrādāto informāciju un kļūdu ziņojumiem:

- bez krāsu koda: apkopes izvēlnē nav ziņojumu.
- Oranžs: apkopes izvēlnē ir pieejama informācija.
- Sarkans: apkopes izvēlnē ir pieejami kļūdas ziņojumi vai rīcības uzvedne.

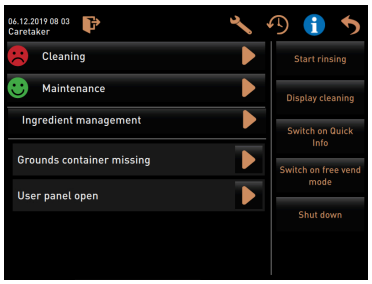

Att.: Lapa „Apkopes izvēlne" ar kļūdas ziņojumu

Lapa „Apkopes izvēlne"

1. Pieskarieties laukam (Apkopes izvēlne).
   ✓ Apkopes izvēlne atveras, un tajā ir redzami visi neapstrādātie kļūdu ziņojumi.
2. Atveriet kļūdas ziņojumu ar lauku ▶.
3. Veiciet norādītās darbības un pēc tam apstipriniet kļūdu ar [OK].
4. Ja kļūdas ziņojumu nevar apstiprināt, informējiet apkopes darbinieku.

9.2 Darbības traucējumi

Neapstrādāta sarkana kļūdas/traucējuma ziņojuma gadījumā dzērienu izsniegšana ir bloķēta, līdz ir veikts nepieciešamais pasākums.

▶ Apkopes izvēlnē pieskarieties pārējiem iespējamajiem neapstrādātajiem kļūdu ziņojumiem un novērsiet tos atbilstoši tālāk aprakstītajiem pasākumiem.

Ja kļūdas ziņojums saglabājas, iespējams ir radies traucējums.

▶ Sazinieties ar tehniskās apkopes uzņēmumu (skatīt www.schaerer.com).

9.3 Traucējumi ar displeja ziņojumiem

Izšķir tālāk norādītos traucējumus ar displeja paziņojumiem.

▶ Traucējums
▶ Kļūda
▶ Uzvedne
▶ Norāde

9.3.1 Displeja ziņojums „Norāde"

Tālāk norādītie displeja ziņojumi vadības ierīcē ir saglabāti zilā krāsā.

Displeja ziņojums	Cēlonis	Novēršana
Uzmanību: Aizsērējusi notekūdeņu noteka var izraisīt applūdināšanu.	Netīrajā ūdenī ir kafijas biezumu paliekas.	▶ Pārbaudiet, vai notekūdeņu noteka un pilienu savācējs nav aizsērējis.

Displeja ziņojums	Cēlonis	Novēršana
Sagaidiet telemetrijas savienojumu vai sazinieties ar tehniskās apkopes uzņēmumu.	Nav „Coffee Link" indikācijas.	▶ Restartējiet telemetriju. ▶ Ja traucējums nepazūd: sazinieties ar servisa partneri.
Piena tvertne drīz būs tukša	Zems piena līmenis piena tvertnē.	▶ Uzpildiet piena tvertni.
Biezumu tvertne drīz būs pilna	Drīz tiks sasniegta iestatītā biezumu tvertnes kapacitāte.	▶ Iztukšojiet kafijas biezumu tvertni.
Ārējā dzeramā ūdens tvertne drīz būs tukša (pēc izvēles)	Ārējās dzeramās ūdens tvertnes uzpildes līmenis ir zems.	▶ Iztukšojiet kafijas biezumu tvertni.
Karstā ūdens temperatūra pārāk zema Tvaika boilera temperatūra pārāk zema	Kafijas automāts atrodas uzsildīšanas posmā.	▶ Pagaidiet, līdz kafijas automāts ir uzsilis.
	Uzsildīšanas laikā radusies kļūda.	▶ Atvienojiet kafijas automātu no strāvas tīkla. ▶ Atkal savienojiet un ieslēdziet.
Kafijas automāts izņemts no ekspluatācijas	Iestatījums pašapkalpošanās režīmā, kad nevajag izsniegt dzērienus.	▶ Atbilstoši iestatiet parametru iestatījumu „Konfigurācija" – „Taimera režīms". ▶ Ja traucējums nepazūd: sazinieties ar servisa partneri.

9.3.2 Displeja ziņojums „Uzvedne"

Tālāk norādītie displeja ziņojumi vadības ierīcē ir saglabāti baltā krāsā.

Displeja ziņojums	Cēlonis	Novēršana
Ievietojiet biezumu tvertni	Nav biezumu tvertnes vai tā netika pilnībā ievietota kafijas automātā.	▶ Pareizi ievietojiet biezumu tvertni kafijas automātā.
Vadības paneļa aizvēršana	Vadības panelis ir atvērts vai nav kārtīgi aizvērts.	▶ Spiediet vadības paneli uz leju, līdz tas nofiksējas.
Uzpildiet ārējā dzeramā ūdens tvertni (papildaprīkojums)	Ārējās dzeramās ūdens tvertnes uzpildes līmenis ir pārāk zems.	▶ Izņemiet līmeņa kontroli no ārējās dzeramā ūdens tvertnes. ▶ Izskalojiet ārējo dzeramā ūdens tvertni ar svaigu ūdeni un uzpildiet to. ▶ Atkal ievietojiet līmeņa kontroles pludiņu.
Iztukšojiet netīrā ūdens tvertni (papildaprīkojums)	Ir sasniegta ārējās notekūdeņu tvertnes ietilpības robeža.	▶ Izņemiet līmeņa kontroli no ārējās notekūdeņu tvertnes. ▶ Izskalojiet ārējo notekūdeņu tvertni. ▶ Atkal ievietojiet līmeņa kontroles pludiņu.
Uzpildiet kafijas pupiņas (vidējās dzirnavas ir tukšas)	Vidējā kafijas pupiņu tvertne ir tukša.	▶ Piepildiet kafijas pupiņu tvertni.
Uzpildiet kafijas pupiņas (labās dzirnavas ir tukšas)	Labā kafijas pupiņu tvertne ir tukša.	▶ Piepildiet kafijas pupiņu tvertni.

Displeja ziņojums	Cēlonis	Novēršana
Ieberiet malto kafiju manuālās padeves tvertnē	Manuālas padeves tvertnē netika iebērta maltā kafija.	▶ Atveriet vidējās kafijas pupiņu tvertnes manuālās padeves tvertni. ▶ Iepildiet malto kafiju. ▶ Aizveriet manuālās padeves tvertni.
Pirmajā uzpildiet šokolādi vai piena pulveri. Uzpildiet tvertni (1. pulvera tvertne tukša)	1. pulvera tvertne ir tukša.	▶ Uzpildiet pirmo pulvera tvertni.
Ievietojiet atkaļķošanas kasetni	Atkaļķošanas procesam nepieciešams atkaļķošanas līdzeklis no atkaļķošanas patronas.	▶ Ievietojiet atkaļķošanas kasetni. ▶ Izņemiet atkaļķošanas patronu pēc atkaļķošanas un pēc uzvednes displejā.

9.3.3 Displeja ziņojums „Kļūda”

Tālāk norādītie displeja ziņojumi vadības ierīcē ir saglabāti dzeltenā krāsā.

Displeja ziņojums	Cēlonis	Novēršana
Kļūda pagatavošanas nodalījuma vārpstas kodētājā	Pagatavošanas moduļa kodētāja motors ierīces darbības uzsākšanas laikā netika atpazīts.	▶ Restartējiet kafijas automātu. ▶ Ja traucējums nepazūd: sazinieties ar servisa partneri.
Kļūme automātiskajā rupjuma vidus, kreisajā vai labajā korekcijā	Automātiskās maluma rupjuma regulēšanas motora darbība ir traucēta.	▶ Pārtrauciet rupjuma pakāpes iestatījumu. ▶ Restartējiet kafijas automātu. ▶ Ja traucējums nepazūd: sazinieties ar servisa partneri.
Ierīces konfigurācijas kļūda	Pastāv programmatūras un iekārtas aparatūras neatbilstība.	▶ Uzsākt aparatūras meklēšanu no jauna. ▶ Restartējiet kafijas automātu. ▶ Ja traucējums nepazūd: sazinieties ar servisa partneri.
Tvaika sprauslas temperatūras sensora pārtraukums	Tvaika sprauslas temperatūras sensors nav aizvērts.	▶ Restartējiet kafijas automātu. ▶ Ja traucējums nepazūd: sazinieties ar servisa partneri.
Tvaika sprauslas temperatūras sensora īssavienojums	Tvaika sprauslas temperatūras sensors ir bojāts.	▶ Restartējiet kafijas automātu. ▶ Ja traucējums nepazūd: sazinieties ar servisa partneri.
Atiestatīt atkaļķošanu/tīrīšanu	Tīrīšana/atkaļķošana tika pārtraukta/netika pabeigta līdz galam.	▶ Veiciet tīrīšanu/atkaļķošanu.
Piena tvertne tukša	Pārāk zems piena līmenis piena tvertnē.	▶ Izņemiet piena tvertni. ▶ Rūpīgi iztīriet piena tvertni. ▶ Uzpildiet piena tvertni ar svaigu, atdzesētu pienu (3–5°C) un ievietojiet atpakaļ kafijas automātā.

Displeja ziņojums	Cēlonis	Novēršana
Kafijas biezumu tvertne pilna	Ir sasniegta biezumu tvertnes ietilpības robeža.	▶ Iztukšojiet kafijas biezumu tvertni. ▶ Izskalojiet no nožāvējiet biezumu tvertni. ▶ Ielieciet atpakaļ kafijas biezumu tvertni.

9.3.4 Displeja ziņojums „Traucējums”

Tālāk norādītie displeja ziņojumi vadības ierīcē ir saglabāti sarkanā krāsā.

Displeja ziņojums	Cēlonis	Novēršana
Vidējās dzirnavas (standarts), labās puses dzirnavas (papildaprīkojums), pārslogotas	Definētā laika periodā tika izmērīta pārāk augsta strāvas vērtība (> 8 A). Kafijas automāts piecas reizes mēģina uzsākt malšanu, pēc tam parādās šis ziņojums. Netīrajā ūdenī ir kafijas biezumu paliekas.	▶ Izslēdziet kafijas automātu. ▶ Pārbaudiet, vai kaut kas nebloķē dzirnavas, un atbrīvojiet no jebkādiem svešķermeņiem. ▶ Restartējiet kafijas automātu.
Vidējās dzirnavas (standarts), labās puses dzirnavas (papildaprīkojums) bloķētas	Ja dzirnavas (vidējās vai labās) ir pārslogotas un šajā stāvoklī tiek pasūtīts jauns dzēriens, tiek parādīts šis ziņojums. Dzērienu izsniegšana ir bloķēta.	▶ Izslēdziet kafijas automātu. ▶ Pārbaudiet, vai kaut kas nebloķē dzirnavas, un atbrīvojiet no jebkādiem svešķermeņiem. ▶ Restartējiet kafijas automātu. ▶ Ja traucējums nepazūd: sazinieties ar servisa partneri.
Tējas vai kafijas karstā ūdens boilera pārkaršana	Ūdens padeve ir pārtraukta.	▶ Pārbaudiet ārējās/iekšējās dzeramā ūdens tvertnes (papildaprīkojums) līmeni vai ūdensapgādes pieslēguma stāvokli.
	Kafijas automāts ir pārkarsis.	▶ Atvienojiet kafijas automātu no strāvas tīkla un ļaujiet atdzist.
	SSR ir bojāts.	▶ Ja traucējums nepazūd: sazinieties ar servisa partneri.
	Nostrādājis Klixon.	
Pārāk augsta tvaika boilera temperatūra	Ūdens padeve ir pārtraukta.	▶ Pārbaudiet ārējās/iekšējās dzeramā ūdens tvertnes (papildaprīkojums) līmeni vai ūdensapgādes pieslēguma stāvokli.
	Tvaika sistēma ir aizsērējusi.	▶ Pārbaudiet un notīriet dzērienu padeves caurulīti un tvaika sistēmu.
	Kafijas automāts ir pārkarsis.	▶ Atvienojiet kafijas automātu no strāvas tīkla un ļaujiet atdzist.
	SSR ir bojāts.	▶ Ja traucējums pēc restartēšanas nepazūd: sazinieties ar servisa partneri.
	Nostrādājis Klixon.	
KŪ boilera apsildes taimauts, tvaika boilera apsildes taimauts	Lai gan apsilde ir ieslēgta, nepieciešamā temperatūra netika sasniegta 5 min. laikā.	▶ Ja traucējums nepazūd: sazinieties ar servisa partneri.

Displeja ziņojums	Cēlonis	Novēršana
Karstā ūdens boilera NTC īsslēgums Tvaika boilera NTC īsslēgums	Galvenā shēma nefiksē pretestību. Tiek izmērīta maksimālā temperatūra (aptuveni 150°C). Dzērienu izsniegšana ir bloķēta.	▶ Ja traucējums nepazūd: sazinieties ar servisa partneri.
Karstā ūdens boilers NTC pārtraukts Tvaika boilers NTC pārtraukts	Temperatūras sensors ir pārtraukts. Tiek izmērīta minimālā temperatūra.	▶ Ja traucējums nepazūd: sazinieties ar servisa partneri.
Virsstrāva pagatavošanas modulī	Pagatavošanas moduļa motorā tika fiksēta virsstrāva.	▶ Ja traucējums nepazūd: sazinieties ar servisa partneri.
Tukšgaitas strāva pagatavošanas modulī	Pat ja pagatavošanas modulis „neiet", tam ir jāuzņem minimālā strāva. Ja tā nav, ir notikusi kļūda. Cēloņi var būt pagatavošanas modulis, jaudas shēma vai vadojums.	▶ Pārbaudiet, vai pagatavošanas modulis nav bloķēts. ▶ Ja traucējums nepazūd: sazinieties ar servisa partneri.
Pagatavošanas moduļa taimauts	Pagatavošanas modulim nav „Pamata pozīcijas" slēdža. Pagatavošanas cilindra pozīciju nosaka pēc strāvas vērtības mērījuma. Tiek atpazītas šādas maksimālās vērtības: Augšējā un apakšējā pozīcija Ir definēts šāds taimauts: Ja 10 s laikā pēc pagatavošanas moduļa kustības netiek konstatēts strāvas maksimums, tiek uzrādīts „Pagatavošanas moduļa taimauts".	▶ Ja traucējums nepazūd: sazinieties ar servisa partneri.
Ūdens plūsmas kļūda	Kafijas produkta izsniegšanas laikā plūsmas ierīce veic mazāku minimālo apgriezienu skaitu, nekā definēts. Varbūtēja ir bloķēšana vai daļēja bloķēšana kaut kur kopējā ūdens sistēmā.	▶ Pārbaudiet dzeramā ūdens tvertnes līmeni vai ūdensapgādes pieslēguma stāvokli. ▶ Pārbaudiet iekšējo vai ārējo dzeramā ūdens tvertni (piesātināts filtrs samazina ūdens plūsmu). ▶ Pārbaudiet, vai augšējais virzulis ir bloķēts vai daļēji aizsērējis. ▶ Pārbaudiet rupjuma pakāpi. **INFORMĀCIJA**: Ja rupjuma iestatījums ir pārāk smalks, tas var aizkavēt vai pilnībā bloķēt ūdens plūsmu. ▶ Ja traucējums nepazūd: sazinieties ar servisa partneri.
Tvaika jaudas kļūda	Līmeņa sensors konstatē zemu līmeni tvaika boilerā. Tika mēģināts uzpildīt boileru. Tomēr līmeņa zonde 60 s laikā nekonstatēja ūdeni. Uzpildes process tiek pārtraukts. Dzērienu, kam nepieciešams tvaiks, izsniegšana tiek bloķēta.	▶ Ja traucējums nepazūd: sazinieties ar servisa partneri.

Displeja ziņojums	Cēlonis	Novēršana
Modbus apstrādes kļūda BP	Komunikācijas kļūda starp jaudas vienību un skārienekrānu	▶ Ja traucējums nepazūd: sazinieties ar servisa partneri.
Modbus apstrādes kļūda MV	Komunikācijas kļūda starp manometru un skārienekrānu	▶ Ja traucējums nepazūd: sazinieties ar servisa partneri.
Modbus apstrādes kļūda MR	Komunikācijas kļūda starp dzesēšanas aparātu un skārienekrānu	▶ Pārbaudiet vadojumu starp dzesēšanas aparātu un iekārtu. ▶ Ja traucējums nepazūd: sazinieties ar servisa partneri.
Kafijas automāts izņemts no ekspluatācijas	Iestatījums pašapkalpošanās režīmā, kad dzērieni nevar tikt izsniegti dažādu iemeslu dēļ.	▶ Pārbaudiet tādus produktus kā kafijas pupiņas, pienu, šokolādes pulveri vai piena pulveri. ▶ Pārbaudiet temperatūru dzesēšanas aparātā. ▶ Veiciet kārtējo tīrīšanu vai atkaļķošanu. ▶ Ja traucējums nepazūd: sazinieties ar servisa partneri.
Komunikācijas kļūda (dažādas)	Komunikācijas kļūdas starp programmatūru un dažādiem moduļiem, piemēram, HCU barošanas bloku, Flavour Point, pagatavošanas moduli, manometru u.c.	▶ Restartējiet kafijas automātu. ▶ Ja traucējums nepazūd: sazinieties ar servisa partneri.

9.4 Traucējumi bez displeja ziņojumiem

Traucējums	Cēlonis	Novēršana
Displejs ir tumšs.	Kafijas automāts nav pieslēgts elektrotīklam.	▶ Pieslēdziet kafijas automātu elektrotīklam. ▶ Ieslēdziet kafijas automātu. ▶ Ja traucējums nepazūd: sazinieties ar servisa partneri.
	Kafijas automāts vairs nav ieslēgts.	▶ Ieslēdziet kafijas automātu. ▶ Ja traucējums nepazūd: sazinieties ar servisa partneri.
Nav pieejami dzērieni ar pienu.	Piena tvertne ir tukša.	▶ Uzpildiet piena tvertni. ▶ Ja traucējums nepazūd: sazinieties ar servisa partneri.
	Piena sistēma ir aizsērējusi.	▶ Veiciet ikdienas tīrīšanu. ▶ Ja traucējums nepazūd: sazinieties ar servisa partneri.
	Piena sistēma ir kļūdaini deaktivēta.	▶ Pārbaudiet vadības kabeļa savienojumu no kafijas automāta uz dzesēšanas aparātu. ▶ Aktivizējiet piena sistēmu. ▶ Ja traucējums nepazūd: sazinieties ar servisa partneri.

Traucējums	Cēlonis	Novēršana
Nav pieejami dzērieni ar piena putām.	Piena tvertne ir tukša.	▶ Uzpildiet piena tvertni. ▶ Ja traucējums nepazūd: sazinieties ar servisa partneri.
	Piena sistēma ir aizsērējusi.	▶ Veiciet ikdienas tīrīšanu. ▶ Ja traucējums nepazūd: sazinieties ar servisa partneri.
	Piena sistēma ir kļūdaini deaktivēta.	▶ Pārbaudiet vadības kabeļa savienojumu no kafijas automāta uz dzesēšanas aparātu. ▶ Aktivizējiet piena sistēmu. ▶ Veiciet ikdienas tīrīšanu. ▶ Ja traucējums nepazūd: sazinieties ar servisa partneri.

10 Demontāža un utilizācija

10.1 Demontāža

Pēc lietošanas beigām

Kad kafijas automāts ir sasniedzis savas lietošanas beigas, demontējiet to un utilizējiet videi draudzīgā veidā.

10.2 Utilizācija

Kafijas automāts jāutilizē pareizi, saskaņā ar vietējiem noteikumiem un likumiem.

- Sazinieties ar tehniskās apkopes uzņēmumu.