schaerer
swiss coffee competence

„Schaerer Coffee Skye“

Eksploatavimo instrukcija

2.3 / 03.2023

Eksploatacijos instrukcijos originalas
2.3-lt
Dok. Nr.: 3370020493

Informacija apie leidimą

Išdavimo įtaisas

„Schaerer AG“, pašto dėžutė 336, Niedermattstrasse 3, CH-4528 Zuchwil

Išdavimas

Versija 2.3 | 03.2023

Programinė įranga

SW4.38.x

Koncepcija ir redakcija

„Schaerer AG“, pašto dėžutė 336, Niedermattstrasse 3, CH-4528 Zuchwil

Copyright ©

„Schaerer AG“, pašto dėžutė 336, Niedermattstrasse 3, CH-4528 Zuchwil

Šis dokumentas saugomas autorių teisių. Visos teisės saugomos. Dauginimas, platinimas, perdavimas per elektronines sistemas arba vertimas į kitas kalbas uždraustas be raštiško bendrovės „Schaerer AG“ sutikimo. Tai galioja tiek visam dokumentui, tiek atskiroms jo dalims. Dokumento turinį sudaro jo spausdinimo datą turimi aktualiausi duomenys. Bendrovė „Schaerer AG“ pasilieka teisę be papildomo perspėjimo bet kuriuo metu atlikti pakeitimus. Visi šioje instrukcijoje pateikti brėžiniai, iliustracijos ir ekrano pranešimai yra tik pavyzdžiai! Dėl didelio gaminių pasirinkimo įrenginys gali skirtis nuo pavaizduoto. Bendrovė „Schaerer AG“ atsako tik už originalaus vokiško dokumento turinį.

Turinys

1 Sauga ... 7
1.1 Ženklai ir simboliai ... 7
1.2 Naudojimas pagal paskirtį ... 8
1.3 Numatomas netinkamas naudojimas ... 9
1.4 Eksploatuotojo pareigos ... 9
1.5 Kiti pavojai ... 9
1.6 Materialinės žalos pavojus ... 13
2 Techniniai duomenys ... 15
2.1 Gėrimų rūšys ir aparato našumas ... 15
2.2 Aparato duomenys ... 16
2.3 Vietinis prijungimas prie tinklo ... 17
2.4 Vandentiekio įvadai ... 17
2.5 Aplinkos sąlygos ... 17
2.6 Specifikacijos lentelė ... 18
2.7 EB atitikties deklaracija ... 18
2.7.1 Gamintojo adresas ... 18
2.7.2 Taikomos normos ... 18
3 Gaminio aprašymas ... 21
3.1 Kavos aparato apžvalga ... 21
3.1.1 Kavos pupelių ir miltelių indas ... 22
3.1.2 Tirščių indas ... 23
3.1.3 Išorinis garų išleidimo antgalis ... 23
3.1.4 Aparato kojelės ... 23
3.1.5 Nuvarvėjimo indas su pagalbiniu puodelių padėjimo dėklu ... 24
3.1.6 Vidinis geriamojo vandens bakelis ... 24
3.1.7 Gėrimų išleidimas rankiniu būdu ... 24
3.1.8 Išorinis karšto vandens išleidimas ... 25
3.1.9 Malūnėlis ... 25
3.1.10 Funkcijų apšvietimas ... 25
3.1.11 Dekoratyviniai elementai ... 25
3.2 Valdymo lementai ... 26
3.2.1 Apžvalga ... 26
3.2.2 Pripildymo ranka anga ... 27
3.2.3 Valdymo pultas su jutikliniu ekranu ... 27
3.2.4 Valdymo pulto užraktas ... 28
3.2.5 Kavos pupelių ir miltelių indo užraktas (parinktis) ... 28
3.2.6 Plaktuvo indas ... 28
3.2.7 Kavos aparato įj. / išj. jungiklis ... 28
3.3 Kavos aparato jungtys ir sąsajos ... 28
3.4 Parinktys ... 29
3.5 Papildomi prietaisai ... 30
3.5.1 Šaldymo įrenginys ... 30
3.5.2 „Cup & Cool“ ... 31
3.5.3 Puodelių šildytuvas ... 31
3.6 Pristatomas komplektas ir priedai ... 32
4 Įrengimas ir eksploatavimo pradžia ... 35
4.1 Transportavimo sąlygos ... 35

4.2 Įpakavimas / išpakavimas ... 35
4.2.1 Kavos aparato išpakavimas ... 35
4.2.2 Priedų išpakavimas ... 35
4.3 Pastatymas ... 36
4.4 Kavos aparato įrengimas ... 36
4.4.1 Elektros srovės prijungimas ... 36
4.4.2 Vandens prijungimas ... 37
4.5 Papildomų prietaisų prijungimas ... 39
4.5.1 Papildomų prietaisų prijungimas prie elektros srovės ... 39
4.5.2 Ryšio jungties (CAN magistralė) parengimas ... 39
4.5.3 Pieno tiekimo sistemos prijungimas ... 40
4.6 Eksploatavimo pradžia pagal ekrane rodomus nurodymus ... 41
5 Valdymas ... 43
5.1 Operatoriaus režimai ... 43
5.2 Vartotojo sąsaja ... 43
5.2.1 Puslapis „Grupės pasirinkimas“ ... 43
5.2.2 Puslapis „Gėrimo pasirinkimas“ ... 45
5.2.3 Registras ir šoninis skydelis ... 46
5.2.4 Puslapis „Gėrimų išpilstymas“ ... 47
5.3 Techninės priežiūros meniu ... 48
5.3.1 Laukelis [Techninės priežiūros meniu] ... 48
5.3.2 Apžvalga ... 48
5.3.3 Prisijungimas, atsijungimas ... 50
5.3.4 Nustatymai ... 50
5.3.5 Gėrimų išpilstymo eiga ... 51
5.3.6 Informacija apie sistemą ... 51
5.3.7 Atgal ... 51
5.3.8 Valymas ... 51
5.3.9 Techninės priežiūros intervalai ... 51
5.3.10 Sudedamųjų dalių valdymas ... 52
5.3.11 Klaidų pranešimų sritis ... 52
5.3.12 Tiesioginių parinkčių sritis ... 52
5.3.13 Greitoji informacija ... 52
5.4 Valdymo pulto atidarymas ir uždarymas ... 53
5.4.1 Valdymo pulto atidarymas ... 53
5.4.2 Valdymo pulto uždarymas ... 53
5.5 Įjungimas ... 54
5.5.1 Kavos aparato įjungimas ... 54
5.5.2 Papildomo šaldymo įrenginio įjungimas ... 54
5.5.3 Po stalviršiu statomo šaldymo įrenginio įjungimas ... 55
5.5.4 Puodelių šildytuvo „Cup&Cool“ įjungimas ... 55
5.6 Pripildymas ir prijungimas ... 55
5.6.1 Kavos pupelių indo pripildymas ... 56
5.6.2 Vandens įpylimas ... 56
5.6.3 Miltelių indo pripildymas ... 57
5.6.4 Pieno tiekimo sistemos „PureFoam™“ pripildymas ... 57
5.7 Gėrimų parinktis ... 58
5.7.1 Gėrimo pasirinkimas ... 59
5.7.2 Gėrimo keitimas (parinktis) ... 59
5.7.3 Gėrimų išpilstymas ... 60

5.8 Ištuštinimas....61
5.8.1 Tirščių indo ištuštinimas....61
5.8.2 Išorinio kanalizacijos bakelio ištuštinimas....62
5.9 Išjungimas....62
5.9.1 Kavos aparato įjungimas į budėjimo režimą (Standby)....62
5.9.2 Ilgas nenaudojimo laikas (nuo 1 savaitės)....63
5.9.3 Papildomų prietaisų išjungimas....64
6 Valymas....65
6.1 Valymo reikalavimai ir sąlygos....65
6.1.1 Valymo priemonė....65
6.1.2 RVASVT valymo planas....67
6.1.3 Valymo pakopos....67
6.2 Valymo intervalai....68
6.3 Automatinis valymas....69
6.3.1 Automatinis plovimas įjungiant / išjungiant....70
6.3.2 Sukonfigūruoti plovimai....70
6.4 Valymo programos pagal ekrane rodomus nurodymus....70
6.4.1 Puslapis „Valymas“....71
6.4.2 Puslapis „Valymo programa“....72
6.4.3 Reikalingos priemonės....73
6.4.4 Valymo pagal ekrane rodomus nurodymus paleidimas....73
6.4.5 Kavos sistemos valymas....74
6.4.6 Pieno tiekimo sistemos valymas....74
6.4.7 Miltelių sistemos valymas....76
6.5 Valymas rankomis....77
6.5.1 Tirščių indo ištuštinimas ir valymas....77
6.5.2 Užvirinimo kameros valymas....77
6.5.3 Nuvarvėjimo indo ir nuvarvėjimo grotelių valymas....77
6.5.4 Pieno indo valymas....78
6.5.5 Papildomų prietaisų valymas....78
6.5.6 Jutiklinio ekrano valymas....79
6.5.7 Vidinio geriamojo vandens bakelio valymas....79
6.5.8 Išorinio geriamojo vandens bakelio valymas....80
6.5.9 Išorinio kanalizacijos bakelio valymas....80
6.5.10 Kavos pupelių indo valymas....81
6.5.11 Miltelių indo valymas....81
6.5.12 Išorinių paviršių valymas....82
6.5.13 Rankinio plovimo paleidimas....83
7 Techninė priežiūra....85
7.1 Techninės priežiūros darbai....85
7.1.1 Techninės priežiūros intervalai....85
7.1.2 Puslapis „Techninės priežiūros intervalai“....86
7.1.3 Techninės priežiūros darbų atlikimas ir skaitiklio nustatymas iš naujo....86
7.2 Kalkių šalinimas....87
7.2.1 Kalkių šalinimo priemonė....88
7.2.2 Puslapis „Kalkių šalinimas“....89
7.2.3 Reikalingos kalkių šalinimo medžiagos....90
7.2.4 Versija. Kalkių šalinimas naudojant stacionarų vandentiekio įvadą....90
7.2.5 Versija. Kalkių šalinimas naudojant vidinį vandens bakelį....94
7.2.6 Kalkių šalinimo kasetės utilizavimas....98

8 Programavimas....99
8.1 Naršymo elementai....99
8.2 Profiliai ir teisės....100
8.2.1 Valdytojo profilis....100
8.2.2 Techninės priežiūros vadovo profilis....100
8.2.3 Kokybės vadybininko profilis....101
8.2.4 Kavos aparato prižiūrėtojo profilis....101
8.2.5 Profilių teisių apžvalga....102
8.3 Aparato konfigūracijos....102
8.3.1 Puslapis „Nustatymai“....102
8.3.2 Nustatymai „Sistema“....103
8.3.3 Nustatymai „Konfigūracija“....106
8.3.4 Nustatymai „Techninė priežiūra“....106
8.3.5 Nustatymai „Informacija“....111
8.3.6 Pakeitimų išsaugojimas ir įkėlimas į kavos aparatą....115
9 Trikčių šalinimas....117
9.1 Trikčių rodmenys....117
9.1.1 Funkcijų apšvietimas....117
9.1.2 Pranešimai ekrane....117
9.2 Veikimo triktys....118
9.3 Triktys, apie kurias pranešama ekrane....118
9.3.1 Ekrane rodomas pranešimas „Nurodymas“....118
9.3.2 Ekrane rodomas pranešimas „Raginimas“....119
9.3.3 Ekrane rodomas pranešimas „Klaida“....120
9.3.4 Ekrane rodomas pranešimas „Triktis“....121
9.4 Triktys, apie kurias nepranešama ekrane....123
10 Išrinkimas ir utilizavimas....125
10.1 Išmontavimas....125
10.2 Utilizavimas....125

1 Sauga

1.1 Ženklai ir simboliai

Saugos nurodymai

PAVOJUS

Tiesioginį pavojų kelianti situacija, kai galima mirtinai arba sunkiai susižaloti.

Būtinai imkitės aprašytų priemonių, kad išvengtumėte šio pavojaus.

ĮSPĖJIMAS

Bendra pavojų kelianti situacija, dėl kurios galima susižaloti.

Būtinai imkitės aprašytų priemonių, kad išvengtumėte šio pavojaus.

ATSARGIAI

Bendra pavojų kelianti situacija, dėl kurios galima nesunkiai susižaloti.

Būtinai imkitės aprašytų priemonių, kad išvengtumėte šio pavojaus.

PASTABA

Susidarė situacija, dėl kurios gali sugesti kavos aparatas.

Būtinai imkitės aprašytų priemonių, kad išvengtumėte šio pavojaus.

Naudojami įspėjamieji ženklai

Pavojus ir nurodymus žymintys simboliai gali būti naudojam tiek naudojimo instrukcijoje, tiek ant aparato.

Ženklas	Pavojaus tipas	Ženklas	Pavojaus tipas
	Įspėjimas dėl karštų skysčių		Įspėjimas dėl karšto paviršiaus
	Įspėjimas dėl karštų garų		Įspėjimas dėl pavojingos elektros įtampos
	Įspėjimas dėl nuodingų medžiagų		Įspėjimas dėl pavojaus susižaloti rankas

Įpareigojamieji ženklai

Ženklas	Reikšmė	Ženklas	Reikšmė
	Perskaitykite dokumentaciją!		Mūvėkite apsaugines pirštines!
	Dėvėkite apsauginius akinius!		Plaukite rankas!

Ženklas	Reikšmė	Ženklas	Reikšmė
	Ištraukite iš tinklo kištukinę jungtį!		

Ženklinimai šioje instrukcijoje

Ženklinimas	Reikšmė	Ženklinimas	Reikšmė
▶	Sąrašas bet kokia eilės tvarka	✓	Veiksmų rezultatai
(1)	Paveikslėlio paaiškinimas, pozicijų paveikslėlyje numeriai	[Mygtukas]	Rodmenų ir valdymo elementai
1.	Veiksmų žingsnis po žingsnio nurodymai	„Meniu“	Meniu ekranuose

1.2 Naudojimas pagal paskirtį

Kavos aparatas „SKYE“ skirtas įvairiems kavos, pieno gėrimams ir gėrimams iš miltelių (pieno miltelių ir šokolado) bei karštam vandeniui gaminti ir pilstyti į puodelius, indelius, stiklines arba kavinukus.

Į kavos pupelių indą pilkite tik kavos pupeles, į miltelių indą – tik šokolado miltelius, į pieno indą – tik pieną, o į pripildymo ranka angą berkite tik maltą kavą.

Šis aparatas yra pritaikytas komercinei veiklai ir jį galima naudoti viešbučiuose, gastronomijos srityje ar panašiose vietose. Aparatą galima statyti savitarnos vietose ir palikti juo naudotis be priežiūros. Aparatą galima naudoti parduotuvėse, biuruose ar panašiose darbo vietose, taip pat viešbučiuose, moteliuose, pensionuose, kuriuose tiekiami pusryčiai. Juo gali naudotis ir paprasti žmonės bei klientai.

Šiuo aparatu nuolat prižiūrimi gali naudotis ir vaikai nuo 8 metų bei ribotų fizinių, jutiminių ir protinių gebėjimų asmenys, neturintys žinių ir patirties, kurie buvo supažindinti su saugiu įrenginio naudojimu ir su tuo susijusiais pavojais. Vaikai negali žaisti su kavos aparatu. Draudžiama vaikams valyti prietaisą ir atlikti neprofesionalus techninės priežiūros darbus be priežiūros. Valymo ir neprofesionalius techninės priežiūros darbus gali atlikti tik asmenys, turintys elgesio su prietaisu praktinės patirties ir žinių, ypač saugos ir higienos klausimais.

Aparatas turi būti naudojamas pagal bendrovės „Schaerer AG“ bendrąsias prekybos sąlygas ir šią naudojimo instrukciją. Kitoks arba neatitinkantis nurodytojo naudojimas yra naudojimas ne pagal paskirtį. Gamintojas neatsako už žalą, atsiradusią netinkamai naudojant aparatą.

1.3 Numatomas netinkamas naudojimas

ĮSPĖJIMAS

Pavojus dėl netinkamas naudojimo!

Paskirties neatitinkantis arba kitoks kavos aparato naudojimas laikomas netinkamu naudojimu ir gali lemti pavojingas situacijas.

Jei netinkamai naudosite kavos aparatą, galite susižaloti.

- Prieš pradėdami naudotis, atidžiai perskaitykite eksploatavimo instrukciją.
- Į kavos aparato techninės priežiūros zoną leiskite patekti tik kvalifikuotiems techninės priežiūros tarnybos technikams.
- Valymo ir neprofesionalius techninės priežiūros darbus leidžiama atlikti tik asmenims, turintiems elgesio su prietaisu praktinės patirties ir žinių, ypač saugos ir higienos klausimais.
- Savitarnos režime ir kitų aptarnavimo režime veikiantį kavos aparatą turi prižiūrėti išmokytas personalas, kad galėtų atsakyti į naudotojų klausimus ir užtikrintų priežiūros priemonių laikymąsi.
- Naudokite tik pakankamai atvėsintą pieną.
- Niekuomet nekeiskite kavos aparato saugos įtaisų.
- Kavos aparatą naudokite tik tada, kai jis veikia tinkamai ir nėra sugadintas.
- Į kavos pupelių indą pilkite tik kavos pupeles.
- Į miltelių indą pilkite tik automatiniams kavos aparatams skirtus miltelius.
- Į pieno indą pilkite tik pieną.
- Į pripildymo ranka angą berkite tik maltą kavą (arba valymo tabletę, jei valote).

1.4 Eksploatuotojo pareigos

Eksploatuotojas privalo pasirūpinti, kad „Schaerer AG“ techninės priežiūros tarnybos partneris, jo įgaliotinis arba kitas įgaliotasis asmuo reguliariai atliktų techninės priežiūros darbus ir patikrintų saugos įtaisus. „Schaerer AG“ per 30 dienų raštu būtina pranešti apie trūkumus! Apie paslėptus trūkumus galima pranešti per 12 mėnesių nuo įrengimo (darbo ataskaita, perdavimo protokolas), tačiau ne vėliau nei per 18 mėnesių nuo išgabenimo iš gamyklos Cuchvilio mieste. Pažeistas arba sugedusias su sauga susijusias dalis, pvz., apsauginius vožtuvus, apsauginius termostatus, kaitintuvus ir t. t., reikia pakeisti. Su sauga susijusių dalių negalima remontuoti.

Žr. skyrių "Techninė priežiūra" *Informacija apie techninės priežiūros intervalus.*

1.5 Kiti pavojai

Optimali sauga – tai yra svarbiausias „Schaerer AG“ gaminių požymis. Saugos įtaisai tinkamai atliks funkcijas tik tada, jei laikysitės tolesnių nurodymų, kaip nesusižeisti ir išvengti pavojų.

Šiuos saugos nurodymus galima užsisakyti iš įmonės „Schaerer AG“ arba juos parsisiųsti tiesiogiai iš portalo <Schaerer Coffee Link> „Media Pool“ (https://login.coffeelink.schaerer.com/).

Elektros srovės smūgio pavojus

PAVOJUS

Pavojus gyvybei dėl elektros smūgio!

Netinkamai naudojant elektros prietaisus, gali trenkti elektros srovė. Kyla pavojus gyvybei.

- Dirbti prie elektros įrangos gali tik kvalifikuoti elektrikai.
- Prietaisą prijunkite prie apsaugoto elektros srovės kontūro. (Rekomendacija: prijungti per apsauginio išjungimo prietaisą.)
- Būtina laikytis atitinkamų žemųjų įtampų direktyvų ir (arba) šalies bei vietinių saugumo technikos taisyklių ir potvarkių.
- Jungtį įžeminkite pagal nurodymus ir apsaugokite nuo elektros smūgio.
- Įsitikinkite, kad įtampa atitinka nurodytąją prietaiso specifikacijų lentelėje.
- Niekuomet nelieskite dalių, kuriomis tiekiama elektros įtampa.
- Prieš pradėdami techninės priežiūros darbus, visuomet išjunkite pagrindinį jungiklį ir atjunkite kavos aparatą nuo elektros srovės tiekimo tinklo.
- Įsitikinkite, kad visi prietaiso poliai atjungti nuo elektros tinklo. Atjungtos jungtys turi būti visada matomos iš prietaiso stovėjimo vietos, o atjungimas turi būti užtikrintas jį užblokuojant.
- Prijungimo kabelį gali keisti tik kvalifikuotas techninės priežiūros technikas.

Pavojus dėl valymo priemonių

Prieš pradėdami naudoti valymo priemones atidžiai perskaitykite ant jų pakuočių pateiktą informaciją. Jei saugos duomenų lapo nėra, kreipkitės į gaminius platinančią įmonę (žr. valymo priemonės pakuotę).

ĮSPĖJIMAS

Pavojus apsinuodyti valymo priemonėmis!

Prarijus valymo priemonės yra pavojus apsinuodyti.

- Valymo priemones laikykite vaikams ir pašaliniams asmenims nepasiekiamoje vietoje.
- Negerkite valymo priemonės.
- Valymo priemonės niekada nemaišykite su kitais chemikalais.
- Į pieno indą niekada nepilkite valymo priemonių.
- Į geriamojo vandens bakelį niekada nepilkite valymo priemonių.
- Valymo ir kalkių šalinimo priemones visada naudokite tik pagal numatytą paskirtį (žr. etiketę).
- Naudodami valymo priemonę, nevalgykite ir negerkite.
- Naudodami valymo priemonę, pasirūpinkite tinkama ventiliacija.
- Naudodami valymo priemonę, mūvėkite apsaugines pirštines.
- Naudodami kalkių šalinimo priemonę, užsidėkite apsauginius akinius.
- Panaudoję valymo priemonę, nedelsdami kruopščiai nusiplaukite rankas.

Informacija avariniu atveju: Valymo priemonės gamintojo (žr. valymo priemonės etiketę) pasiteiraukite telefono numerio, kuriuo galėtumėte paskambinti įvykus nelaimei (toksikologijos informacijos centras). Jei Jūsų šalyje nėra panašios įstaigos, atkreipkite dėmesį į pateiktą lentelę.

Šveicarijos toksikologijos informacijos centras	
Skambučiai iš užsienio	+41 44251 51 51
Skambučiai iš Šveicarijos	145

Šveicarijos toksikologijos informacijos centras	
Interneto svetainė	www.toxi.ch

Pavojus dėl alergijų

ATSARGIAI

Pavojus sveikatai dėl papildomų produktų!

Gėrimai su papildomais produktais (ar jų likučiais) gali sukelti alergijas. Kyla pavojus sveikatai.

- ▶ Ruošiant gėrimus sau: atkreipkite dėmesį į informacinę lentelę ant kavos aparato (pateikia informaciją apie papildomus produktus, galinčius sukelti alergijas).
- ▶ Ruošiant gėrimus bendrai: atkreipkite dėmesį į informaciją apie personalo galimai naudojamus papildomus produktus, galinčius sukelti alergijas.

Pavojus dėl bakterijų

ATSARGIAI

Žala sveikatai naudojant nešvarų vandenį!

Jei netinkamai naudosite vandenį, galite pakenkti savo sveikatai.

- ▶ Įsitikinkite, kad vandenyje nėra purvo ir bakterijų.
- ▶ Kavos aparato nejunkite prie osmosinio arba kitokio agresyvaus vandens įvado.
- ▶ Įsitikinkite, kad karbonatinis kietumas yra tarp 4 ir 6 °dKH arba 8 ir 12 °fKH.
- ▶ Įsitikinkite, kad bendrasis vandens kietumas yra didesnis nei karbonatinis kietumas.
- ▶ Neviršykite didžiausio – 50 mg – chloro kiekio viename litre.
- ▶ Įsitikinkite, kad pH vertė yra tarp 6,5 ir 7 (pH neutrali).

Kavos aparatai su geriamojo vandens bakeliu (vidiniu ir išoriniu):

- ▶ į geriamojo vandens bakelį kasdien pripilkite šviežio vandens;
- ▶ prieš pripildami kruopščiai išskalaukite geriamojo vandens bakelį.

ATSARGIAI

Žala sveikatai naudojant užterštą kavą!

Jei netinkamai naudosite kavą, galite pakenkti savo sveikatai.

- ▶ Prieš atidarydami patikrinkite, ar pakuotė nepažeista.
- ▶ Pilkite tik vienai dienai reikalingą kavos pupelių kiekį.
- ▶ Pripylę iš karto uždarykite kavos pupelių indo dangtelį.
- ▶ Kavą laikykite sausoje, vėsioje ir tamsioje vietoje.
- ▶ Kavos nelaikykite kartu su valymo priemonėmis.
- ▶ Iš pradžių suvartokite seniausius produktus („first in – first out“).
- ▶ Suvartokite, kol nepasibaigė kavos galiojimo terminas.
- ▶ Atidarytas pakuotes visada sandariai uždarykite, kad kava išliktų šviežia ir neužsiterštų.

ATSARGIAI

Žala sveikatai naudojant užterštą / netinkamą pieną!

Jei netinkamai naudosite pieną, galite pakenkti savo sveikatai.

- Nevartokite žalio pieno.
- Vartokite tik pasterizuotą arba ultraaukšta temperatūra apdorotą pieną.
- Vartokite tik homogenizuotą pieną.
- Naudokite atšaldytą, 3-5 °C temperatūros pieną.
- Dirbdami su pienu mūvėkite apsaugines pirštines.
- Pieną pilkite tiesiai iš originalios pakuotės.
- Pieno negalima įpilti papildomai. Prieš pripildant indą būtina kruopščiai išplauti.
- Prieš atidarydami patikrinkite, ar pakuotė nepažeista.
- Pilkite tik vienai dienai reikalingą pieno kiekį.
- Pripildę nedelsdami uždarykite pieno indo dangtelį ir šaldymo įrenginį (viduje ir išorėje).
- Pieną laikykite sausoje, vėsioje (ne daugiau kaip 7 °C temperatūros) ir tamsioje vietoje.
- Pieno nelaikykite kartu su valymo priemonėmis.
- Iš pradžių suvartokite seniausius produktus („first in – first out“).
- Suvartokite, kol nepasibaigė pieno galiojimo terminas.
- Atidarytas pakuotes visada sandariai uždarykite, kad kava išliktų šviežia ir neužsiterštų.

ATSARGIAI

Žala sveikatai naudojant užterštus miltelius automatiniams kavos aparatams!

Jei netinkamai naudosite miltelius automatiniams kavos aparatams, galite pakenkti savo sveikatai.

- Prieš atidarydami patikrinkite, ar pakuotė nepažeista.
- Pilkite tik vienai dienai reikalingą miltelių automatiniams kavos aparatams kiekį.
- Pripylę iš karto uždarykite miltelių indo dangtelį.
- Miltelius automatiniams kavos aparatams laikykite sausoje, vėsioje ir tamsioje vietoje.
- Miltelių automatiniams kavos aparatams nelaikykite kartu su valymo priemonėmis.
- Iš pradžių suvartokite seniausius produktus („first in – first out“).
- Suvartokite, kol nepasibaigė miltelių automatiniams kavos aparatams galiojimo terminas.
- Atidarytas pakuotes visada sandariai uždarykite, kad kava išliktų šviežia ir neužsiterštų.

Pavojus dėl karščio

ATSARGIAI

Pavojus nusiplikyti karštu skysčiu!

Galite nudegti, jei liesitės prie gėrimų, karšto vandens ir garų ruošimo paviršių.

- Norėdami paimti paruoštą gėrimą arba išvalyti kavos aparatą, niekada nesilieskite prie gėrimo išleidimo paviršių.

ATSARGIAI

Pavojus nudegti prisilietus prie karštų paviršių!

Išleidimo vietos ir užplikymo blokas gali įkaisti.

- Niekada nesilieskite prie karštų kavos aparato dalių.
- Gėrimų išleidimo sritį imkite tik už tam skirtų rankenų.
- Užplikymo bloką valykite tik atvėsus kavos aparatui.

Pavojus dėl mechaninių dalių

ATSARGIAI

Suspaudimo pavojus dėl judančių komponentų!

Gėrimų išleidimo sritį ir valdymo pultą galima judinti rankiniu būdu. Eksploatacijos metu juda malūnėliai ir užplikymo blokas. Suspaudimo pavojus kyla dirbant su judančiais komponentais.

- ▶ Gėrimų išleidimo sritį imkite tik už tam skirtų rankenų.
- ▶ Valdymo pultą visada abiem rankomis pastumkite į viršų ir žemyn.
- ▶ Kai kavos aparatas įjungtas, niekada nekiškite rankų į kavos pupelių, miltelių indus arba užplikymo bloko angą.

1.6 Materialinės žalos pavojus

PASTABA

Materialinė žala netinkamai naudojant kavos aparatą!

Jei netinkamai naudosite kavos aparatą, galima materialinė žala arba jis gali užsiteršti.

- ▶ Jei vandens karbonatinis kietumas viršija 6 °dKH, priekyje prijunkite kalkių filtrą, antraip kalkės gali lemti gedimą.
- ▶ Neeksploatuokite prietaiso, jei užblokuotas vandens tiekimas. Kaitintuvas neprisipildys ir siurblys veiks „sausas“.
- ▶ „Schaerer AG“ rekomenduoja vandenį prijungti per vandens sklendę (paruošia užsakovas), kad įtrūkus žarnai vanduo nepadarytų žalos.
- ▶ Jei aparato ilgai nenaudojote (pvz., įmonės personalui atostogaujant), prieš pradėdami vėl naudoti, išvalykite kavos aparatą.
- ▶ Kavos aparatą saugokite nuo atmosferos poveikio (šaltis, drėgmė ir t. t.).
- ▶ Trikčių atveju vadovaukitės lentele skyriuje „Trikčių šalinimas“ ir prireikus kreipkitės į kvalifikuotą techninės priežiūros techniką.
- ▶ Naudokite tik „Schaerer AG“ originalias atsargines dalis.
- ▶ Apie išorinius sugadinimus ir nuotėkius nedelsdami praneškite techninio aptarnavimo partneriui ir nurodykite atitinkamas dalis suremontuoti arba pakeisti.
- ▶ Prietaiso niekada neapipurkškite vandeniu ir nevalykite garais valančiu prietaisu.
- ▶ Nestatykite prietaiso ant paviršiaus, ant kurio gali patekti vandens čiurkšlė.
- ▶ Jei ruošiate karamelizuotą kavą (aromatinę kavą), užplikymo bloką valykite du kartus per dieną.
- ▶ Į kavos pupelių indą pilkite tik kavos pupeles, į miltelių indą – tik automatiniams kavos aparatams skirtus miltelius, į pieno indą – tik pieną, o į pripildymo ranka angą berkite tik maltą kavą (arba valymo tabletę, jei valote).
- ▶ Niekada nenaudokite sublimuotos kavos. Kitaip užsiklijuos užplikymo blokas.
- ▶ Jei kavos aparatas ir (arba) papildomi prietaisai transportuojami esant žemesnei nei 10 °C temperatūrai, kavos aparatą ir (arba) papildomus prietaisus, prieš prijungiant prie elektros srovės ir įjungiant, būtina tris valandas palaikyti kambario temperatūroje. Kitaip dėl vandens kondensato gali įvykti trumpasis jungimas ir sugesti elektriniai komponentai.
- ▶ Visada naudokite naują, kartu su kavos aparatu pristatomą žarnų rinkinį (geriamojo vandens / kanalizacijos žarna). Niekada nenaudokite senų žarnų rinkinių.

2 Techniniai duomenys

2.1 Gėrimų rūšys ir aparato našumas

Taip pat žr. skyrių "Gėrimų parinktis".

Nuo prietaiso modelio ir priedų priklauso, kokius gėrimus galima ruošti:

per valandą paruošiamų gėrimų skaičius	
Espreso kava 35-60 ml	apie 120 puodelių
Kava 120 ml	apie 120 puodelių

Rekomenduojama apkrova per dieną	
Espreso kava 50-60 ml	apie 180 puodelių
Kava 120 ml	apie 180 puodelių

Esami gėrimai	**Standartas**	**Parinktis**
Espreso kava	x	
Kava	x	
Kava / kreminė kava	x	
Kavinukas (250 ml)/ZW	x	
Ąsotis (500 ml)/ZW	x	
Amerikietiška kavaAC/ZW		x
Balta amerikietiška kava*/**/AC/ZW		x
Kava su pienu (šviesi / tamsi)*/**		x
Kapučinas*/**		x
Pienas su espresu*/**		x
Espresas su pieno puta*/**		x
Chociatto***		x
Karštas šokoladas***		x
Kavos su smulkiapučiu pienu gėrimas*		x
Karštas pienas*		x
Šaltas pienas*		x
„Pure Foam™“ pieno puta (karšta)*		x
Karštas vanduo / karštas vanduo iš išorės		x
Garai		x

Esami gėrimai	Standartas	Parinktis
Gėrimai iš miltelių / tirpieji gėrimai		x

Rekomenduojama aparato įranga:
* su šviežiu pienu
** su šviežiu pienu ir (arba) pieno milteliais
*** su šokoladu
AC Užvirinimo greitinimo įtaisas
ZW Papildomas vanduo

2.2 Aparato duomenys

Kaitintuvo vardinė galia*	Garų kaitintuvas	Karšto vandens kaitintuvas
	2000 W	2000 W

Eksploatavimo temperatūra	Garų kaitintuvas	Karšto vandens kaitintuvas
Mažiausia eksploatavimo temperatūra (T min.)	10 °C	10 °C
Didžiausia eksploatavimo temperatūra (T maks.)	192 °C	192 °C
Eksploatavimo temperatūra	127 °C	95 °C

Viršslėgis	Garų kaitintuvas	Karšto vandens kaitintuvas
Darbinis slėgis	2,5 bar	apie 0,8 MPa
Leistinas darbinis viršslėgis (p maks.)	0,5 MPa	1,2 MPa
Patikros viršslėgis	2,4 MPa	2,4 MPa

Talpa	
Geriamojo vandens talpa	Stacionarus vandentiekio įvadas
Kavos pupelių indo talpa	po 750 g
Tirščių indo talpa	550 g

Išoriniai matmenys	
Kavos aparato plotis	330 mm
Plotis su pagalbiniu šaldymo įrenginiu	582 mm
Aukštis su kavos pupelių indu ir raktu	666 mm
Gylis	576 mm

Svoris	
Savasis svoris	apie 40 kg

Garso slėgis	
Nuolatinis garso slėgio lygis	<70 dB(A)**

Pasiliekame teisę keisti techninius parametrus.

* Specialieji parametrai nurodyti specifikacijos lentelėje. Nurodytos reikšmės atitinka bazinę įrangą.
** A svertinis garso slėgio lygis (lėtai) ir Lpa (impulsas) valdymo darbus atliekančių darbuotojų darbo vietoje veikiant bet kuriam režimui nesiekia 70 dB(A).

2.3 Vietinis prijungimas prie tinklo

Tinklas	Prijungimo reikšmės			Apsauga namuose	Elektros kabelio laido skerspjūvis
1L, N, PE	220-240 V AC	50/60 Hz	2000-2400 W	10-13 A*	3 x 1 mm²
2L, PE	200 V	50/60 Hz	1800 W	15-20 A*	3 x 1 mm²
2L, PE	208-240 V	60 Hz	1900-2400 W	15-20 A*	3 x 1 mm² 3 x 16 AWG

* Namo saugikliai neturi viršyti 32 A.

2.4 Vandentiekio įvadai

Vandens slėgis	Žemiausias: Aukščiausias:	0,1 MPa (1 bar) 1,0 MPa (10 bar)
Tiekiamo vandens temperatūra	Žemiausia: Aukščiausia:	10 °C 30 °C
Chloro kiekis	Aukščiausias:	50 mg litre
pH vertė	Žemiausia: Aukščiausia:	6,5 7
Karbonatinis kietumas (Vokietijoje)	Žemiausias: Aukščiausias:	4 °dKH 6 °dKH
Karbonatinis kietumas (Prancūzijoje)	Žemiausias: Aukščiausias:	8 °fKH 12 °fKH
Bendras kietumas		> karbonatinis kietumas

2.5 Aplinkos sąlygos

Aplinkos temperatūra	Žemiausia: Aukščiausia:	+10 °C +40 °C
Santykinis oro drėgnis	Aukščiausias:	80 %rF

2.6 Specifikacijos lentelė

Tipas	Modelis
„Schaerer Coffee Skye“	Modelių variantų nėra

Iliust.: Specifikacijos lentelė

Specifikacijų lentelė yra kavos aparato viduje.

- ▶ Norint paprasčiau prieiti, iš kavos aparato ištraukite tirščių stalčių.
- ▶ Atlenkite dešinėje, šalia tirščių stalčiaus esantį gaubtelį.
- ▶ Jei atsirado triktis arba prireikė pasinaudoti garantija, būtina pateikti specifikacijos lentelėje nurodytus duomenis, žr. sąrašą.

Rekomenduojami duomenys:

- Aparato tipas > (SKYE)
- Vardinė galia > pvz., 2000–2400 W
- Vardinė įtampa > pvz., 220–240 V
- Vietinis saugiklis > pvz., 30 A
- Serijos numeris > [JJKW XXXXXX] > pvz., 1935 XXXXXX

2.7 EB atitikties deklaracija

2.7.1 Gamintojo adresas

Gamintojas	Už dokumentaciją atsakingas asmuo
„Schaerer AG“ Pašto dėžutė 336 Niedermattstrasse 3 CH-4528 Zuchwil Tel. +41 32 681 62 00 Faks. +41 32 681 64 04 info@schaerer.com www.schaerer.com	„Schaerer AG“ Gaminių priežiūros ir valdymo sistema Pašto dėžutė 336 Niedermattstrasse 3 CH-4528 Zuchwil

2.7.2 Taikomos normos

Anksčiau paminėtas gamintojas deklaruoja, kad šis įrenginys atitinka visus galiojančius minėtų direktyvų nuostatus. Jei aparatai keičiami negavus mūsų sutikimo, ši deklaracija netenka savo galios. Taikomi toliau pateikti darnieji standartai. Įmonėje veikia pagal ISO 9001:2015, ISO 14001:2015 ir ISO 45001:2018 standartus įmonės „DNV GL - Business Assurance“ sertifikuota kokybės vadybos sistema, kad šie reikalavimai būtų tinkamai įgyvendinti. Visa atsakomybė už šios atitikties deklaracijos parengimą tenka gamintojui. Pirmiau aprašytas objektas, kuriam parengta ši atitikties deklaracija, atitinka 2011 m. birželio 8 d. Europos Parlamento ir Tarybos direktyvos 2011/65/ES dėl tam tikrų pavojingų medžiagų naudojimo elektros ir elektroninėje įrangoje apribojimo reikalavimus.

Apie atitiktį CE ženklui	
MD direktyva 2006/42/EB ▶ EN 60335-1:2020-08 +A11 +AC ▶ EN 60335-2-75:2010-11 +A1 +A11 +A12 +A2 ▶ EN 62233:2008	EMS direktyva 2014/30/ES ▶ EN 55014-1:2018-08 +A1 +A2 ▶ EN 55014-2:2016-01 +A1 +A2 +AC ▶ EN 55014-2:2016-01 +A1 +A2 +AC ▶ EN 61000-3-11:2021-03

Apie atitiktį CE ženklui	
RoHS direktyva 2011/65/ES ▶ EN IEC 63000:2019-05	RED direktyva 2014/53/ES ▶ EN 301 489-1 V2.1.1:2017 ▶ EN 301 489-7 V1.3.1:2005 ▶ EN 301 489-24 V1.5.1:2010

Apie Europos direktyvų ir reglamentų laikymąsi	
EEĮA direktyva 2012/19/ES	POT reglamentas 2019/1021

Apie ES cheminių medžiagų direktyvą
REACH reglamentas 1907/2006/EB

Tarptautinė sertifikavimo įstaiga	
Sauga	**EMS**
▶ IEC 60335-1:2020-08 ▶ IEC 60335-2-75 ▶ BS EN 62233:2008	▶ CISPR 14-1 ▶ CISPR 14-2 ▶ IEC 61000-3-2 ▶ IEC 61000-3-11

SĮ	Schema > Tarptautinė abipusio bandymų ataskaitų ir sertifikatų pripažinimo sistema
CE	Europos bendrijos derinamųjų teisės aktų reikalavimai
CISPR	Tarptautinis specialusis radijo trukdžių komitetas
EB/ES	Europos bendrija yra Europos Sąjungos dalis, susidedanti iš EB / BUSP / PTBBB
EMS	Elektromagnetinis suderinamumas
IEC	Tarptautinė elektroninės įrangos ir komponentų atitikties įvertinimo sistema
MD	Mašinų direktyva (Europos Parlamentas ir Taryba)
POT	Reglamentas (ES) dėl patvariųjų organinių teršalų
REACH	ES direktyva dėl cheminių medžiagų registravimo, vertinimo, leidimo suteikimo ir cheminių medžiagų ribojimo
RED	Europos patvirtinimo direktyva radijo įrangai ir imtuvams (radijo ryšiui)
RoHS	Pavojingų medžiagų apribojimai
EEĮA	Waste of Electrical and Electronic Equipment > Elektrinės ir elektroninės įrangos atliekų vengimas ir mažinimas

3 Gaminio aprašymas

3.1 Kavos aparato apžvalga

Standartiniame „Schaerer Coffee Skye“ modelyje yra dekoratyviniai elementai pagal konfigūraciją, o taip pat 8“ jutiklinis ekranas.

Įvairios konfigūravimo galimybės užsakant.

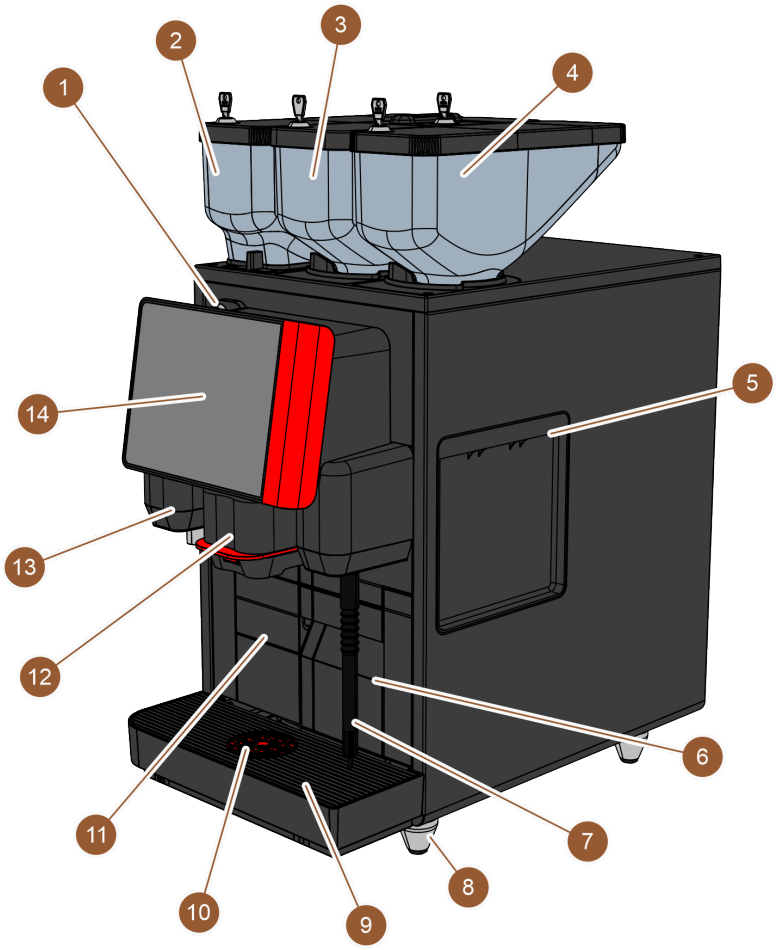

Iliust.: Kavos aparato apžvalga

Nr.	Pavadinimas	Paaiškinimas
1	Valdymo pulto užraktas	Žr. skyrių "Valdymo pulto užraktas"
2-4	Kavos pupelių ir miltelių indas	Kavos pupelių ir miltelių indai kavos aparatui tiekia kavos pupeles arba automatiniams kavos aparatams skirtus miltelius.
5	Šoninių skydelių atidarymas	Per angas abiejuose šoniniuose skydeliuose galima pasiekti kavos aparato vidų, norint, pvz., į kitą pusę nukreipti pieno žarnelę.
6	Tirščių indas	Į tirščių indą surenkami kavos tirščiai.

Nr.	Pavadinimas	Paaiškinimas
7	Garų išleidimo antgalis	Naudojant išorinį garų išleidimo antgalį galima atskirai įjungti pieno šildymą ir pieno putojimą.
8	Aparato kojelės (pasirinktinai)	Aparato kojelės padidina atstumą nuo statymo paviršiaus 40 mm.
9	Nuvarvėjimo indas	Nuvarvėjimo inde surenkamas valymui skirtas vanduo ir išsilieję kavos lašai.
10	Pagalbinis puodelio padėjimo padėklas (pasirinktinai)	Pagalbinis puodelio padėjimo padėklas rodo tinkamą padėtį padėti puodeliui.
11	Vidinis geriamojo vandens bakelis (variantas)	Vidinis geriamojo vandens bakelis tiekia geriamąjį vandenį ruošiant gėrimus.
12	Gėrimų išleidimas rankiniu būdu	Gėrimų išleidimas rankiniu būdu išpilsto gėrimus ir, priklausomai nuo pasirinkto gėrimo, turi būti stumiamas ranka aukštyn arba žemyn.
13	Išorinis karšto vandens išleidimas	Per išorinį karšto vandens išleidimo antgalį galima atskirai rankiniu būdu išleisti vandenį.
14	Valdymo pultas su jutikliniu ekranu	*Žr. skyrių "Valdymo pultas su jutikliniu ekranu"*

3.1.1 Kavos pupelių ir miltelių indas

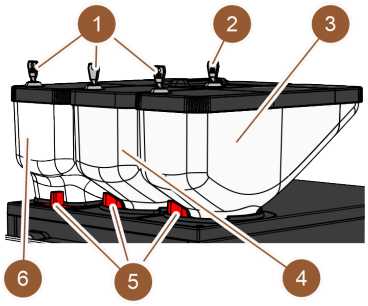

Iliust.: Kavos pupelių ir miltelių indas

Kavos pupelių ir miltelių indai (3, 4, 6) yra kavos aparato viršuje. Standartiškai yra tik vidurinis kavos pupelių indas (4).

Indus galima nuimti nuo kavos aparato; tuo tikslu reikia atidaryti fiksatorius (5).

Užraktai: rakinami indai yra pasirenkami (1). Užraktas (2) gali būti ir pripildymo ranka angoje, pasirinktinai.

Antrasis malūnėlis su kavos pupelių indu: pasirinktinai galima sumontuoti ir antrąjį malūnėlį su kavos pupelių indu (3) vidurinio standartinio malūnėlio dešinėje.

Į antrąjį malūnėlį galima pilti espreso kavos pupeles arba kavos pupeles be kofeino.

Standartinio kavos pupelių indo tūris yra 750 g.

Parinkties „Antrasis malūnėlis“ negalima įrengti papildomai.

Miltelių sistema: pasirinktinai galima sumontuoti miltelių sistemą su miltelių indu (2000 g; 6) vidurinio standartinio malūnėlio kairėje.

Miltelių sistemoje galima naudoti šokolado ir (arba) pieno miltelius.

Jei kavos aparate įmontuota miltelių sistema, joje yra plaktuvo indas, kuriame prieš pilant gėrimą, su vandeniu maišomi automatiniams kavos aparatams skirti milteliai.

Miltelių sistema „Twin“: Pasirinktinai miltelių sistema gali būti pagaminta kaip „Twin“ sistema, kai indas padalinamas į dvi dalis.

Parinkties „Miltelių sistema“ negalima įrengti papildomai.

3.1.2 Tirščių indas

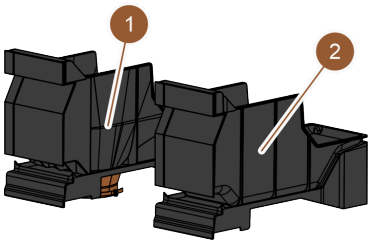

Iliust.: Tirščių indas

Tirščių indą galima įsigyti dviejų variantų:

- standartinį (2)
- su anga apačioje, skirta UC tirščių latakui (1)

Standartinis tirščių indas: į standartinį tirščių indą (2) surenkami kavos tiršči ai.

Tirščių indą galima ištraukti iš kavos aparato į priekį ir ištuštinti.

Norint išimti tirščių indą, gėrimų išleidimą rankiniu būdu reikia kelti į viršų iki pat galo.

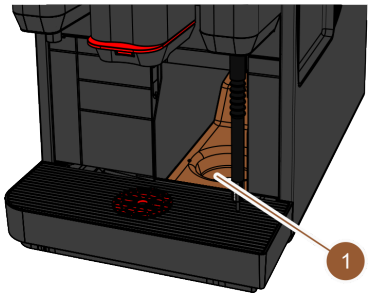

Iliust.: UC tirščių latakas

UC tirščių latakas: Tirščių indo ir kavos aparato dugne pasirinktinai gali būti anga (1), kad kavos tirščiai galėtų kristi tiesiai iš kavos aparato į talpyklą po stalviršiu (pristatomame komplekte nėra). Tuo tikslu anga turi būti ir stalviršyje.

Į po stalviršiu statomą tirščių lataką telpa daugiau kavos tirščių porcijų.

Parinktį „UC tirščių latakas“ galima įrengti papildomai.

3.1.3 Išorinis garų išleidimo antgalis

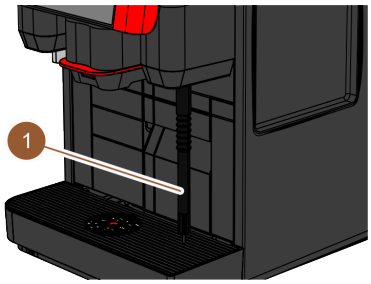

Iliust.: Išorinis garų išleidimo antgalis

Kavos aparate gali būti pasirinktinai įrengtas išorinis garų išleidimo antgalis (1).

Naudojant išorinį garų išleidimo antgalį galima atskirai įjungti pieno šildymą ir pieno putojimą, lyg tai darytų kavos virėjas.

Garų išleidimo antgalis įrengtas gėrimų išleidimo antgalio dešinėje pusėje, o įrengimo vietoje yra funkcijų apšvietimas.

Galima įsigyti „Powerstream“ modelio garų išleidimo antgalį.

Parinkties „Garų išleidimo antgalis“ negalima įrengti.

3.1.4 Aparato kojelės

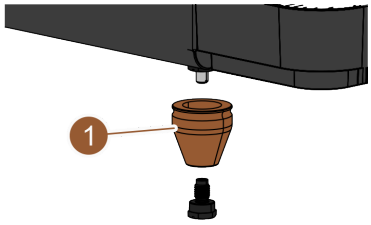

Iliust.: Aparato kojelė – 40 mm

Kai po stalviršiu naudojami papildomi prietaisai, reikalingos aparato kojelės (1).

Parinktį „Aparato kojelės“ galima įrengti papildomai. Tiekiamos be varžtų.

3.1.5 Nuvarvėjimo indas su pagalbiniu puodelių padėjimo dėklu

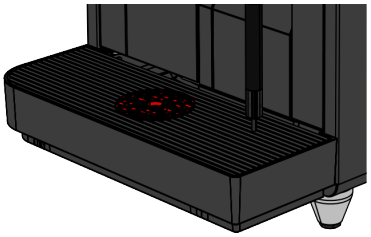

Iliust.: Nuvarvėjimo indas

Į nuvarvėjimo indą surenkami išsilieję gėrimai, lašai ir valymo vanduo. Nuvarvėjimo inde yra jutiklis, kuris praneša, kai nuvarvėjimo indą reikia ištuštinti. Nuvarvėjimo indų variantai:

- be kanalizacijos vandens nuotakui skirtos angos;
- su kanalizacijos vandens nuotakui skirta anga.

Su anga: įrengimo metu nuvarvėjimo indą reikia sujungti su kanalizacijos vandens žarnele, kuri nukreipta arba į išorinį kanalizacijos bakelį, arba tiesiogiai prijungta prie kanalizacijos jungties.

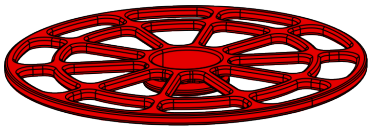

Iliust.: Pagalbinis puodelio padėjimo dėklas

Pagalbinis puodelio padėjimo dėklas: nuvarvėjimo indo puodelių grotelėse pasirinktinai galima naudoti pagalbinį puodelio padėjimo dėklą. 1 puodeliui skirtas pagalbinis padėjimo dėklas skirtas pilstyti atskirus gėrimus.

3.1.6 Vidinis geriamojo vandens bakelis

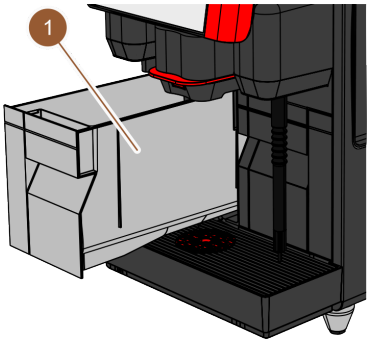

Iliust.: Vidinis geriamojo vandens bakelis

Kavos aparate standartiškai yra vidinis geriamojo vandens bakelis (1). Norint kavos aparatą perkelti iš vienos vietos į kitą, turi būti įrengtas vidinis geriamojo vandens bakelis. Vidinis geriamojo vandens bakelis negali būti įrengtas papildomai.

Kitas geriamojo vandens tiekimo būdas – pasirenkamas išorinis geriamojo vandens bakelis ir pasirenkamas stacionarus vandentiekio įvadas.

3.1.7 Gėrimų išleidimas rankiniu būdu

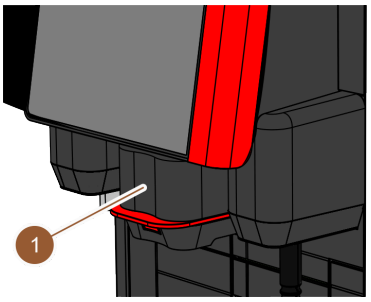

Iliust.: Gėrimų išleidimas rankiniu būdu

Gėrimų išleidimo rankiniu būdu antgalio (1) aukštis turi būti rankiniu būdu pritaikytas konkrečiam gėrimui ir konkretaus dydžio puodeliui. Gėrimai iš kavos aparato išpilstomi per gėrimų išleidimo antgalį.

Gėrimų išleidimo rankena yra raudonos arba juodos spalvos. Gėrimų išleidimo antgalį reikia reguliariai valyti.

Iliust.: Papildomas vanduo

Papildomas vanduo: Kavos išpylimui per gėrimų išleidimo srityje esantį karšto vandens išleidimo antgalį gali būti papildomai į puodelį įpilama karšto vandens. Ši parinktis ypač tinka ruošiant „Amerikietišką kavą“. Parinkties „Papildomas vanduo“ negalima įrengti papildomai.

3.1.8 Išorinis karšto vandens išleidimas

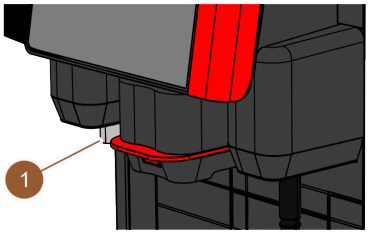

Iliust.: Išorinis karšto vandens išleidimas

Kavos aparate gali būti pasirinktinai įrengtas išorinis karšto vandens išleidimo antgalis (1). Per išorinį karšto vandens išleidimo antgalį galima atskirai išleisti karštą vandenį.

Išorinis karšto vandens išleidimo antgalis įrengtas gėrimų išleidimo antgalio kairėje pusėje, o įrengimo vietoje yra funkcijų apšvietimas.

Parinkties „Išorinis karšto vandens išleidimo antgalis“ negalima įrengti papildomai.

3.1.9 Malūnėlis

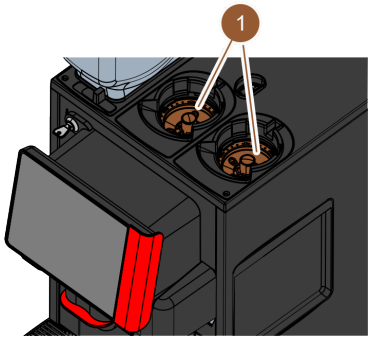

Iliust.: Malūnėlis

Kavos aparate kiekvienam kavos pupelių indui yra po malūnėlį (1).

Malūnėlis šviežiai sumala pupeles ruošiant gėrimą, sumaltą kavą tiekia kavos aparatui į gėrimų išleidimo sritį.

Elektriniu būdu galima nustatyti malūnėlio malimo laipsnį.

3.1.10 Funkcijų apšvietimas

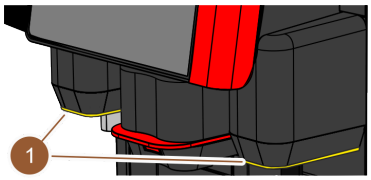

Iliust.: Funkcijų apšvietimas

Kavos aparate yra funkcijų apšvietimas (1). Funkcijų apšvietimas gėrimų išleidimo antgalio dešinėje ir kairėje gali būti pasirinktos spalvos ir tuo pačiu informuoja apie kavos aparato režimo būseną.

- balta: kavos aparatas parengtas naudoti
- oranžinė: netrukus reiks atlikti priežiūros darbus (papildyti, išvalyti ir pan.)
- raudona: triktis aparate (nėra pieno, užblokuotas malūnėlis, vandens srauto triktis ir pan.)

3.1.11 Dekoratyviniai elementai

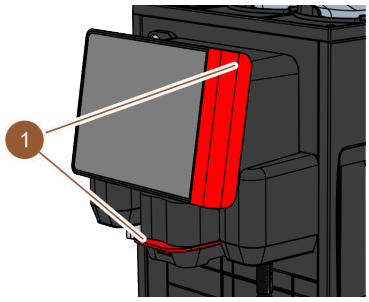

Iliust.: Dekoratyviniai elementai

Kavos aparate yra dekoratyviniai elementai (1) (raudonos arba juodos spalvos).

Naudodami dekoratyvinius elementus kavos aparatą galite pritaikyti prie aplinkos.

Parinktį „Dekoratyviniai elementai“ galima įrengti papildomai arba pakeisti spalvą.

3.2 Valdymo lementai

3.2.1 Apžvalga

Kavos aparato išorė

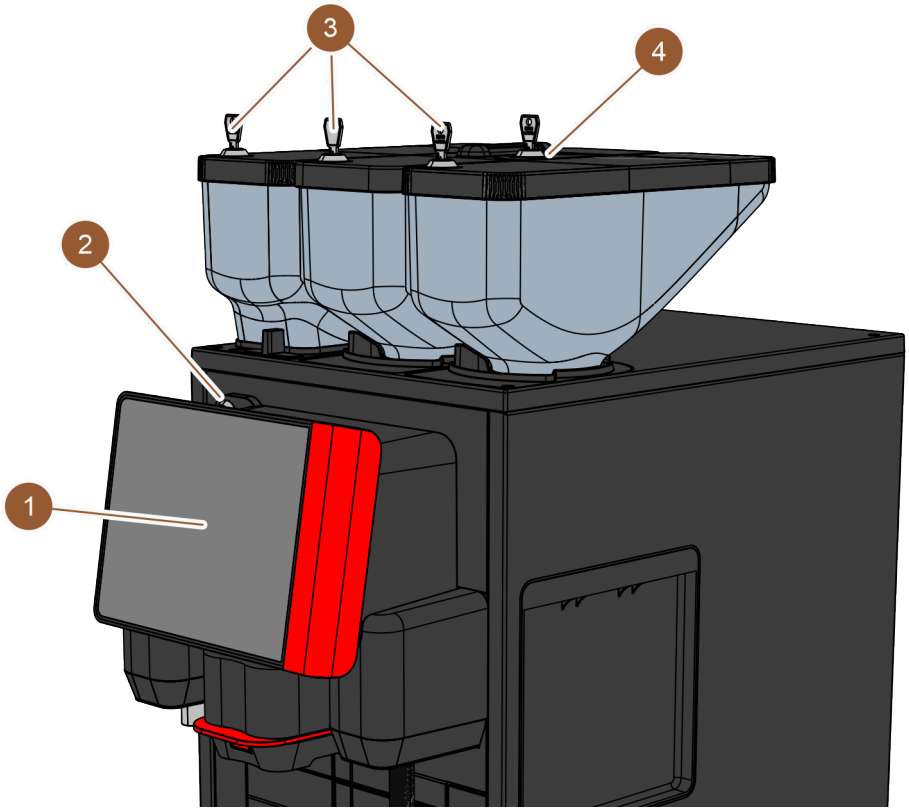

Iliust.: Kavos aparato išorėje esančių valdymo elementų apžvalga

Kavos aparato išorėje yra šie valdymo elementai:

Nr.	Pavadinimas	Paaiškinimas
1	Valdymo pultas su ekranu	Jutiklinis ekranas (lietimui jautrus 8" ekranas), skirtas valdyti kavos aparatą
2	Valdymo pulto užraktas	Norint valdymo pultą apsaugoti nuo neleistinos prieigos, galima užrakinti uždarytą.
3	Kavos pupelių ir miltelių indo užraktas	Kavos pupelių ir miltelių induose pasirinktinai yra užraktai, apsaugantys nuo neleistinos prieigos.
4	Pripildymo ranka anga	Pripildymo ranka anga yra skirta maltai kavai / valymo tabletėms. Pripildymo ranka anga pasirinktinai gali būti su užraktu.

Valdymo elementai už valdymo pulto

Norėdami pasiekti valdymo elementus už valdymo pulto, atidarykite valdymo pultą.

Taip pat žr. skyrių "Valdymo pulto atidarymas"

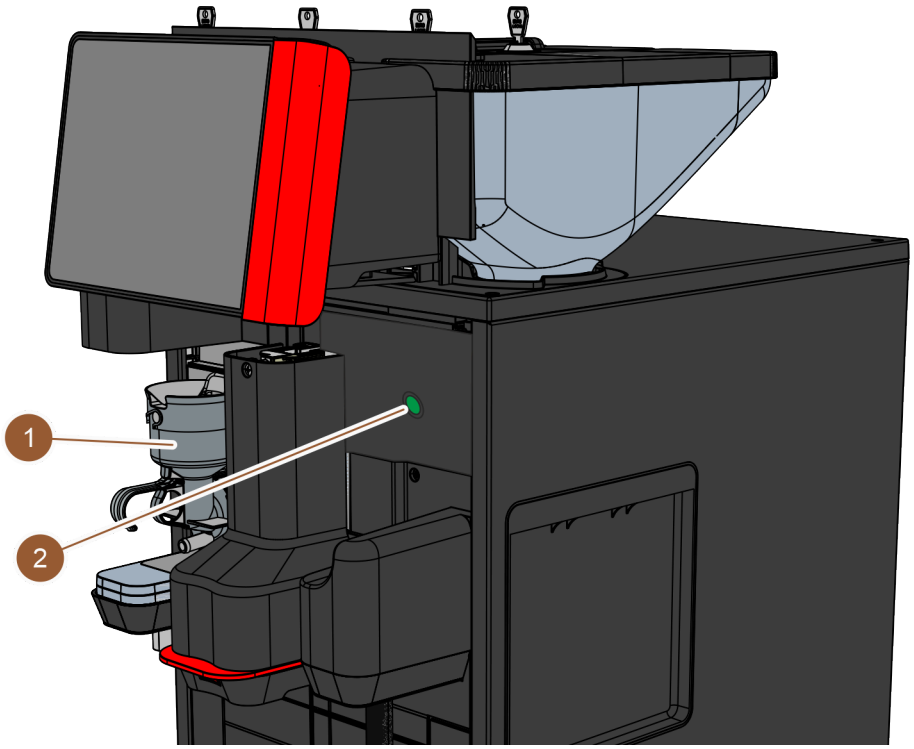

Iliust.: Valdymo elementų už valdymo pulto apžvalga

Už valdymo pulto yra šie valdymo elementai:

1 šokolado arba pieno miltelių sistemai skirtas plaktuvo indas (parinktis)
2 kavos aparato įj. / išj. jungiklis

3.2.2 Pripildymo ranka anga

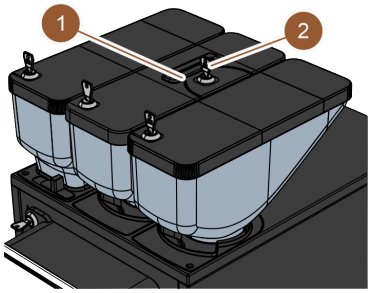

Iliust.: Pripildymo ranka anga

Viduriniajame kavos pupelių inde (750 g) standartiškai integruota pripildymo ranka anga (1). Pripildymo ranka anga skirta suberti maltai kavai (pvz., kavai be kofeino). Kavos aparatas tiesiogiai apdoroja maltą kavą (ji patenka ne į kavos pupelių indą, bet į kavos aparato vidų per atskirą angą).

Pripildymo ranka anga taip pat naudojama įmetant valymo tabletę („Coffee pure tab“).

Pasirinktinai pripildymo ranka anga gali būti su užraktu (2).

3.2.3 Valdymo pultas su jutikliniu ekranu

Valdymo pulte yra jutiklinis ekranas (jutiklinis 8“ ekranas). Valdymo pultu galima valdyti kavos aparatą.

Žr. skyrių "Vartotojo sąsaja" ir skyrių "Programavimas"

3.2.4 Valdymo pulto užraktas

Užraktas užtikrina, kad valdymo pultas liktų uždarytas ir būtų apsaugotas nuo neleistino atidarymo.

- Raktas kairėn: užraktas atrakinamas
- Raktas dešinėn: užraktas užrakinamas

3.2.5 Kavos pupelių ir miltelių indo užraktas (parinktis)

Kavos pupelių ir miltelių induose pasirinktinai gali būti užraktai, kad pildyti galėtų tik įgaliotos asmenų grupės.

- Raktas kairėn: užraktas atrakinamas
- Raktas dešinėn: užraktas užrakinamas

3.2.6 Plaktuvo indas

Plaktuvo indas yra, jei kavos aparate yra pasirenkama miltelių sistema (šokolado arba pieno miltelių sistema). Plaktuvo indas yra už valdymo pulto ir prieš pilant gėrimą maišo nustatytą automatiniams kavos aparatams skirtų miltelių kiekį su karštu vandeniu.

3.2.7 Kavos aparato įj. / išj. jungiklis

Kavos aparato įj. / išj. jungiklis yra už valdymo pulto. Trumpai paspaudus kavos aparato įj. / išj. jungiklį, aparatas įjungiamas. Paspaudus ir laikant 4 sekundes kavos aparatas išjungiamas.

3.3 Kavos aparato jungtys ir sąsajos

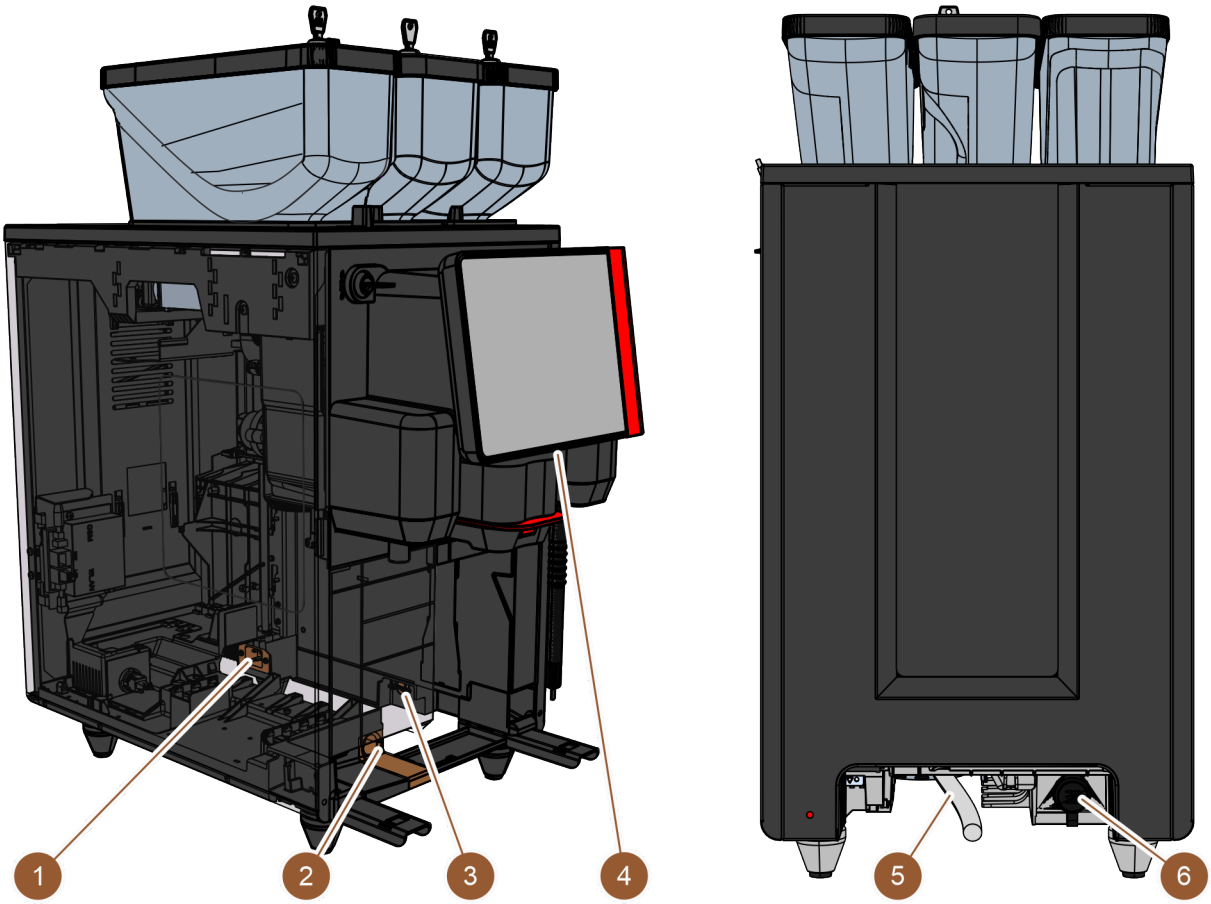

Iliust.: Kavos aparato jungtys ir sąsajos

Nr.	Pavadinimas	Paaiškinimas
1	Elektros jungtis	Elektros jungtis yra kavos aparato viduje, galinėje dalyje ir per ją kavos aparatui tiekiama elektros srovė.
2	Kanalizacijos jungtis	Prie kanalizacijos jungties galima prijungti vieną žarną ir iš kavos aparato išleisti nešvarų vandenį.
3	Ryšio sąsaja	Ryšio sąsajos jungtis yra kavos aparato viduje, apačioje prie dešinės išorinės sienelės. Norint prieiti prie ryšio sąsajos jungties reikia išmontuoti tirščių indą. Per ryšio sąsają kavos aparatas susiejamas su papildomais prietaisais.
4	USB jungtis	Apatinėje valdymo pulto srityje yra A tipo USB jungtis. Norint prieiti prie USB jungties reikia atidaryti dangtelį.
5	Šviežio vandens jungtis	Per šviežio vandens jungtį kavos aparatui tiekiamas geriamas vanduo. Geriamas vanduo gali būti tiekiamas per stacionarų vandentiekio įvadą arba išorinį vandens bakelį (priklauso nuo aparato konfigūracijos). Kavos aparate standartiškai yra vidinis vandens bakelis, kuriam nereikia šviežio vandens jungties.
6	Universali jungtis	Universalioje jungtyje gali būti įvairių sąsajų: • nėra • Ethernet • MDB • RS-232

3.4 Parinktys

Iliust.: Išorinis geriamojo vandens ir kanalizacijos bakelis

Išorinis geriamojo vandens ir kanalizacijos bakelis

Norint kavos aparatą perkelti iš vienos vietos į kitą, reikia pasirinktinai įrengti išorinį geriamojo vandens ir kanalizacijos bakelį.

Jei reikia naudoti išorinį geriamojo vandens bakelį, kavos aparate turi būti įrengtas stacionarus vandentiekio įvadas (ne su vidiniu geriamojo vandens bakeliu).

Jei reikia naudoti išorinį kanalizacijos bakelį, nuvarvėjimo inde turi būti anga. Lygis bakelyje yra kontroliuojamas ir jį galima įrengti vėliau.

Iliust.: Duomenų mainai

Duomenų mainai per „Schaerer Coffee Link“

Skaitmeninis sprendimas „Schaerer Coffee Link“ tiekia išsamią informaciją apie kokybės užtikrinimą ir pavienių veiklos procesų stebėjimą ir optimizavimą. Per internetinį „Schaerer“ portalą „Coffee Link“ galima nuskaityti įvairius duomenis iš kavos aparato. Parinktį „Schaerer Coffee Link“ galima įrengti papildomai.

Iliust.: Šviežio pieno sistema

Šviežio pieno sistema „Pure Foam™“

Naudojant parinktį „Pure Foam™“ automatiškai įjungiamas integruotas pieno pašildymas ir putojimas, todėl atrodo, lyg gėrimą būtų paruošęs kavos virėjas.

Gali būti pilamas šaltas pienas.

Naudojant parinktį „Pure Foam™“, turi būti šaldymo įrenginys.

Parinkties „Pure Foam™“ negalima įrengti papildomai.

Iliust.: Užvirinimo greitinimo įtaisas

Užvirinimo greitinimo įtaisas

Naudojant užvirinimo greitinimo įtaisą didesnis gėrimų kiekis (pvz., amerikietiška kava) išleidžiamas greičiau, o gėrimo kokybė būna geresnė. Už užplikymo bloko į kavos išleidimo antgalį paduodama papildomai karšto vandens. Parinktį „Užvirinimo greitinimo įtaisas“ galima įrengti papildomai.

3.5 Papildomi prietaisai

3.5.1 Šaldymo įrenginys

Jei kavos aparate yra parinktis „Pure Foam™“, turi būti naudojamas papildomas įrenginys – šaldymo įrenginys. Kavos aparatui galima naudoti šiuos šaldymo įrenginius:

- Papildomas šaldymo įrenginys
- Šaldymo įrenginys po stalviršiu (UC)

Iliust.: Papildomas šaldymo įrenginys

Papildomas šaldymo įrenginys

Šaldymo įrenginyje yra 10 l pieno indas. Papildomą šaldymo įrenginį galima statyti kairėje, dešinėje, tarp dviejų kavos aparatų („Centre Milk“) ir kaip šaldymo įrenginį po stalviršiu. Kavos aparate pieno sistemos jungtis standartiškai būna kairėje pusėje.

Norint statyti kavos aparato dešinėje pusėje, reikia jį pertvarkyti. Pertvarkymo aprašymas ir reikiamų konstrukcinių dalių pridėta prie papildomo šaldymo įrenginio.

Iliust.: Šaldymo įrenginys po stalviršiu

Šaldymo įrenginys po stalviršiu (UC)

Šaldymo įrenginys po stalviršiu statomas stalviršyje po kavos aparatu.

Šaldymo įrenginyje yra 9,5 l pieno indas.

Šaldymo įrenginys po stalviršiu su „Centre Milk“ įranga gali tiekti pieną dviem kavos aparatams.

3.5.2 „Cup & Cool“

Iliust.: „Cup & Cool“

Papildomą įrenginį „Cup & Cool“ galima statyti kavos aparato kairėje pusėje; jį galima įsigyti siauros arba plačios konstrukcijos.

Platus papildomas įrenginys „Cup & Cool“ gali būti statomas „Centre Milk“ konstrukcijoje, taip pat tarp dviejų kavos aparatų.

Platus papildomas įrenginys turi 9,5 l pieno indą ir talpina apytiksliai 44-160 kavos puodelių.

Siauroje versijoje telpa 4 l pieno indas ir apytiksliai 45-198 kavos puodeliai.

Norint naudoti „Cup & Cool“ įrenginį kavos aparato dešinėje, reikia pertvarkyti. Pertvarkymo aprašymas ir reikiamų konstrukcinių dalių pridėta prie papildomo įrenginio.

3.5.3 Puodelių šildytuvas

Iliust.: Puodelių šildytuvas

Papildomą įrenginį „Puodelių šildytuvas“ galima statyti kavos aparato kairėje arba dešinėje pusėje; jį galima įsigyti siauros arba plačios konstrukcijos.

Siaurame puodelių šildytuve telpa apytiksliai 60-264 kavos puodeliai. Plačios konstrukcijos atveju telpa 88–320 kavos puodelių.

3.6 Pristatomas komplektas ir priedai

Vienetų skaičius	Pavadinimas	Prekės numeris
Dokumentacija		
1	Eksploatavimo instrukcija (EI)	3
1[1]	Papildomos įrangos papildoma instrukcija (puodelių šildytuvas + „Cup & Cool“)	3
1[1]	Šaldymo įrenginio eksploatavimo instrukcija	3
Pristatomas kavos aparato komplektas		
1	Nuvarvėjimo indas „SKYE“	100686
1 [1 2]	Prijungimo kabelis 230 V 10 A CH-C13 W 2 m	063261
	Prijungimo kabelis 250 V 16 A EU-C13 W 2 m	063260
	Prijungimo kabelis 250 V 13 A UK-C13 W 2,5 m	071919
	Prijungimo kabelis C13 kamp. 3x1 mm2 2,5 m juodas	072239
Bendras pristatomas komplektas		
1	Kavos matavimo šaukštelis rudas	067111
1	Stabdymo kamera, single	100613
Valymui / techninei priežiūrai tiekiamas komplektas		
1	Teptukas 75–40 (užvirinimo kamera)	067409
1	Valymo teptukas (gėrimų išleidimo antgalis)	062951
Pieno tiekimo sistema [1]		
1	Valymo indas, 1l bl	33.2593.6000
1	Valymo indo dangtelis, 1l bl	33.2593.7000
1 [1 2]	Tiekiama „Milkpure Powder“ ir „Coffeepure tabs“ komplektacija	075350
	Valymo tabletės 100 vnt. „Coffeepure tabs“ (įranga be pieno)	065221
Nuvarvėjimo indas su nuotaku [1]		
1	Žarnos apkaba 29, atvira	066794
1	Spiralinė žarna, 20 PVC, pilka	074043
Aparato kojelės [1]		
4	Prisukama kojelė M10x15, dengta guma	060408
4	Kojelė 40x40	100649
Vidinis geriamojo vandens bakelis [1]		

Vienetų skai-čius	Pavadinimas	Prekės numeris
1	Keičiama kasetė 200	072617
1	Adaptertis keičiamai kasetei 200	33.2327.1000
1	4 l „Milk Smart“ valymo indas	069041
Stacionarus vandentiekio įvadas		
1	Žarna su apvalkalu. DN8X1500 ÜM3/8-ÜM3/4 90°	33.2292.1000
Tirščių latakas [1]		
1	Kabelių apkaba 4,8x368 PA juoda	33.2273.2000

1 Pasirinktinai, pagal aparato modelį
2 Tik viena iš prekių
3 Nuo kalbos priklausantis prekės numeris

4 Įrengimas ir eksploatavimo pradžia

4.1 Transportavimo sąlygos

ATSARGIAI

Pavojus susižaloti transportavimo metu!

Netinkamai transportuojant kavos aparatą galima susižaloti.
► Laikykitės bendrųjų sveikatos ir saugos reikalavimų, numatytų vietinėse taisyklėse.

PASTABA

Materialinės žalos pavojus netinkamai transportuojant!

Netinkamai transportuojant kavos aparatą iš vienos vietos į kitą, jis gali būti sugadintas.
Būtina laikytis šių punktų:
► Kavos aparatą transportuokite vežimėliu su ratukais. Kavos aparatą pritvirtinkite ant vežimėlio su ratukais ir traukite jį.

► Jei norėsite perkelti į kitą vietą, būtinai atjunkite geriamojo vandens ir elektros srovės tiekimo sistemas bei kanalizacijos nuotaką.
► Prieš nešdami į kitą vietą, patikrinkite, ar ant grindų nėra kliūčių, ar jos lygios.

4.2 Įpakavimas / išpakavimas

ATSARGIAI

Pjautiniai ir akių sužalojimai dėl pakuotės medžiagų!

Aštriabriaunės pakuotės medžiagos gali sužeisti. Perpjaunant suveržimo juostas galima susižeisti akis.
► Išpakuodami kavos aparatą mūvėkite pirštines ir užsidėkite apsauginius akinius.

4.2.1 Kavos aparato išpakavimas

1. Išpakuokite kavos aparatą.
2. Iš priedų dėžės išimkite kartu pristatomus priedus.
3. Patikrinkite, ar pakuotėje neliko kartu pristatomų priedų.
4. Patikrinkite, ar viską gavote.
   Taip pat žr. skyrių "„Gaminio aprašymas" – „Pristatoma komplektacija ir priedai"".
5. Išsaugokite originalią pakuotę, kad prireikus galėtumėte joje parsiųsti atgal.

4.2.2 Priedų išpakavimas

Šie priedai yra pristatomame komplekte:
- naudojimo instrukcija ir atitikties deklaracijos lapas,
- valymo priemonė (pagal aparato įrangą),
- maltos kavos šaukštelis (pripildymui ranka),
- šepetėlis tirščių indo vidaus valymui,
- mažas valymo šepetėlis.

4.3 Pastatymas

Pastatymo sąlygos

Kavos aparato statymo vietai taikomos nurodytos sąlygos.

- Įsitikinkite, kad statymo paviršius yra tvirtas, horizontalus ir lygus, kad negalėtų deformuotis dėl kavos aparato svorio.
- Nestatykite ant karštų paviršių arba netoli šilumos šaltinių.
- Kavos aparatą pastatykite taip, kad jį bet kada galėtų apžiūrėti išmokytas asmuo.
- Reikalingas tiekimo jungtis link kavos aparato statymo vietos pagal kliento įrengimo planus nutieskite taip, kad iki jo liktų 1 m.
- Laikykitės vietoje galiojančių, virtuvės technikai taikomų reikalavimų.

Palikite laisvos vietos, kad būtų galima atlikti techninės priežiūros ir valdymo darbus:

- palikite pakankamai laisvos vietos iš viršaus, kad galėtumėte supilti kavos pupeles ar miltelius (rekomenduojama 20 cm).
- Palikite mažiausiai 5 cm tarpą nuo kavos aparato galinės pusės iki sienos (orui cirkuliuoti).

Klimato sąlygos

Kavos aparato statymo vietai taikomos nurodytos klimato sąlygos.

- Aplinkos temperatūra nuo +10 °C iki +40 °C
- Santykinis oro drėgnumas maks. 80 % rF
- Kavos aparatą galima naudoti tik viduje. Nenaudokite lauke, jo niekada negali veikti oro sąlygos (lietus, sniegas, šaltis).

4.4 Kavos aparato įrengimas

Kavos aparatą reikia įrengti pagal galiojančias nacionalines ir vietos elektros ir sanitarines nuostatas. Taip pat būtina pasirūpinti tinkama atgalinio srauto apsauga.

Prieš pradėdami įrengimo darbus, atidžiai perskaitykite skyrių "Pastatymas" ir "Vietinis prijungimas prie tinklo"!

Įrengiant reikalingos jungtys.

- Kištukinės jungties lizdas (230 V AC arba 400 V AC) arba stacionari jungtis su pagrindiniu jungikliu
  - Specifikacijos lentelėje pateikta informacija apie reikalingą maks. saugiklį.
  - Specifikacijos lentelėje pateikta informacija apie reikalingą min. laido skerspjūvį.
- Stacionarus 3/8" colių vandentiekio įvadas arba išorinio geriamojo vandens bakelio jungtis
- Sifonas arba išorinis kanalizacijos bakelis Ø20 mm kanalizacijos vandens žarnelei
- Pasirinktinė sąsaja kavos aparato ir papildomų įrenginių ryšiui

Visos aparato jungtys pristatymo metu yra parengtos naudoti.

4.4.1 Elektros srovės prijungimas

Elektros tiekimą reikia prijungti pagal šalyje galiojančius nuostatus. Statymo vietoje prijungimo prie tinklo įtampa turi atitikti įtampą, nurodytą specifikacijos lentelėje. Maitinimo lizdas ir maitinimo jungiklis turi būti lengvai pasiekiami operatoriui montavimo vietoje.

Elektros smūgis

PAVOJUS

Pavojus gyvybei dėl elektros smūgio!

Prijungiant kavos aparatą kyla pavojus gyvybei dėl elektros smūgio.

- ▶ Įsitikinkite, kad fazė apsaugota saugikliu su specifikacijos lentelėje amperais nurodyta reikšme.
- ▶ Įsitikinkite, kad visi prietaiso poliai atjungti nuo elektros tinklo.
- ▶ Įsitikinkite, kad vietinė elektros instaliacija atitinka standartą IEC 364 (DIN VDE 0100). Norint užtikrinti didesnę saugą, prieš aparatą reikia įmontuoti nuotėkio srovės apsauginį išjungiklį, kuris suveikia esant 30 mA vardinei nuotėkio srovei (EN 61008). (B tipo nuotėkio srovės apsauginiai išjungikliai suveikia net ir esant nuolatinei nuotėkio srovei. Taip užtikrinama aukšti saugumo kriterijai.)
- ▶ Niekuomet nepradėkite eksploatuoti aparato, jeigu pažeistas prijungimo kabelis. Jei prijungimo kabelis arba kištukas pažeisti, juos nedelsiant turi pakeisti kvalifikuotas techninės priežiūros tarnybos technikas.
- ▶ „Schaerer AG“ nerekomenduoja naudoti kabelio ilgintuvo! Jei vis dėlto naudojate ilgintuvą (mažiausias skerspjūvio plotas: 1,5 mm²), atkreipkite dėmesį į kabelio gamintojo duomenis (žr. eksploatavimo instrukciją) ir laikykitės galiojančių taisyklių.
- ▶ Prijungimo kabelį pritvirtinkite taip, kad niekas negalėtų už jo užkliūti. Netieskite kabelio per kampus ir aštrias briaunas, neužspauskite jo ir nepalikite laisvai kabėti patalpoje. Kabelio taip pat nedėkite ant karštų daiktų ir saugokite nuo alyvų ir agresyvių valymo priemonių.
- ▶ Nekelkite ir netraukite aparato už prijungimo kabelio. Niekuomet netraukite kištuko iš elektros lizdo už prijungimo kabelio. Niekuomet nelieskite kabelio ar kištuko drėgnomis rankomis! Jokiu būdu nekiškite drėgno kištuko į elektros lizdą!

Prijungimo kabelis

PAVOJUS

Pavojus gyvybei dėl sugadinto arba neoriginalaus prijungimo kabelio!

Jei prijungimo kabelis yra sugadintas arba naudojamas neoriginalus, galimas elektros smūgis ir kilti gaisras.

- ▶ Naudokite tik originalų prijungimo kabelį. Šalyje naudojamą prijungimo kabelį galima įsigyti iš techninės priežiūros tarnybos partnerio.
- ▶ Prijungimo kabelį su jungtimis abiejuose galuose galima pakeisti savarankiškai.
- ▶ Fiksuotai prijungtą prijungimo kabelį turi pakeisti techninės priežiūros tarnybos technikas.

- ▶ Kavos aparatą prijunkite prie tinklo.

Taip pat žr. skyrių "„Gaminio aprašymas“ – „Techniniai duomenys“ – „Elektroninės įrangos įvadai““.

4.4.2 Vandens prijungimas

Geriamojo vandens prijungimo galimybės:

- Stacionarus vandentiekio įvadas
- Išorinis geriamojo vandens bakelis
- Vidinis geriamojo vandens bakelis

Kanalizacijos prijungimo galimybės:

- Standartinis kanalizacijos nuotakas
- Išorinis kanalizacijos bakelis
- Uždarytas nuvarvėjimo indas (jungties nėra)

Stacionaraus vandens įvado galimybės

PASTABA

Materialinės žalos pavojus dėl prastos vandens kokybės!

Dėl blogos medžiagos arba netinkamų vandens verčių kavos aparatas gali sugesti.

- ▶ Naudokite švarų vandenį, neviršykite 50 mg chloro kiekio viename litre.
- ▶ Kavos aparato nejunkite prie osmosinio arba kitokio agresyvaus vandens įvado.
- ▶ Mažiausias karbonatinis vandens kietumas yra 4 °dKH arba 8 °fKH. pH vertė turi būti nuo 6,5 iki 7.
- ▶ Didžiausias karbonatinis vandens kietumas yra 6 °dKH arba 12 °fKH, o bendrasis vandens kietumas visada turi būti didesnis nei karbonatinis vandens kietumas.
- ▶ Visada naudokite naują, kartu su kavos aparatu pristatomą žarnų rinkinį (šviežio vandens / kanalizacijos žarna).

Jei kavos aparatas prijungiamas prie naujai įrengto vandentiekio vamzdžio, reikia kruopščiai išskalauti vamzdžius ir įleidimo žarną, kad į kavos aparatą nepatektų nešvarumų.

1. Vandens jungtis turi atitikti galiojančius nuostatus ir atitinkamos šalies nuostatus.
2. Kavos aparatą prijunkite prie įrengto geriamojo vandens vamzdyno su sklende. Tai darydami sumontuotą slėginę žarną ir varžtinę jungtį G 3/8" pritvirtinkite prie slėgio sumažinimo įtaiso, kuris yra primontuotas prie vandens čiaupo, nustatoma 0,3 MPa (3 bar).
3. Įrengimo vietoje sumontuokite vandens sklendę.

„Papildomoje instrukcijoje dėl vandens kokybės“ pateikta informacijos apie vandens verčių užfiksavimą ir filtravimo technikos naudojimą. Papildomos instrukcijos galite teirautis „Schaerer AG“ arba ją parsisiųsti tiesiogiai iš interneto svetainėje (http://www.schaerer.com/member) esančio „MediaPool“.

Išorinio geriamojo vandens ir kanalizacijos bakelio versija

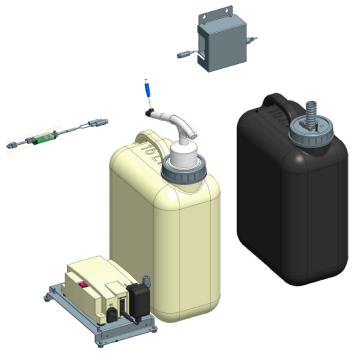

Iliust.: Išorinis geriamojo vandens ir kanalizacijos bakelis

Kavos aparatą pasirinktinai galima naudoti ir su kontroliuojamais geriamojo vandens ir kanalizacijos bakeliais.

- ▶ Kavos aparato geriamojo vandens ir kanalizacijos jungtis junkite tiesiai prie vandens bakelių.

Pertvarkymo instrukcijoje „Kontroliuojami geriamojo vandens ir kanalizacijos bakeliai „SKYE““ pateikta informacija, kaip įrengti išorinių geriamojo vandens ir kanalizacijos bakelių jungtis. Pertvarkymo instrukcijos galite teirautis „Schaerer AG“ arba jas parsisiųsti tiesiogiai iš interneto svetainėje (http://www.schaerer.com/member) esančio „MediaPool“.

Vidinio geriamojo vandens bakelio versija

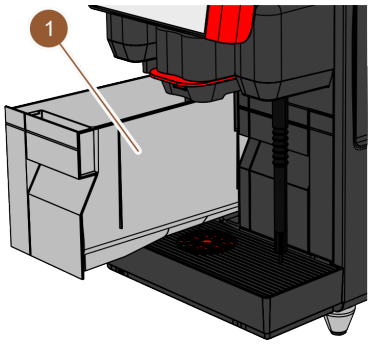

Jei kavos aparate integruotas vidinis geriamojo vandens bakelis (1), geriamojo vandens jungties nereikia.

Iliust.: Vidinis geriamojo vandens bakelis

Versija. Nuvarvėjimo indas be angos

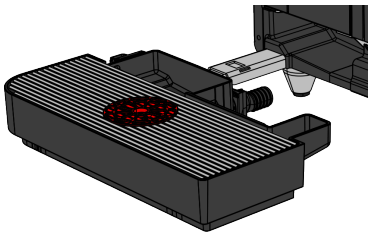

Jei prijungtas nuvarvėjimo indo nuotakas, kanalizacijos vandens žarnelės prijungti nereikia. Lygis nuvarvėjimo inde yra kontroliuojamas ir jis turi būti reguliariai ištuštinamas.

Iliust.: Nuvarvėjimo indas be angos

4.5 Papildomų prietaisų prijungimas

4.5.1 Papildomų prietaisų prijungimas prie elektros srovės

Visiems papildomiems prietaisams reikalinga tinklo jungtis (kištukinis lizdas) 230 V AC. Prie 230 V AC tinklo jungiama per sukomplektuotą ir patikrintą prijungimo laidą, tiekiamą kartu su papildomais prietaisais.

4.5.2 Ryšio jungties (CAN magistralė) parengimas

Visiems papildomiems prietaisams su integruotu šaldymo įrenginiu arba gabenančiais siurbliais, reikalinga ryšio jungtis (CAN magistralė) į kavos aparatą. Jungtys visuomet būna serijinės.

Žr. skyrių "„Gaminio aprašymas" – „Kavos aparato jungtys ir sąsajos" ", skirtą ryšio jungties vietai parinkti.

Galimi jungties variantai:

- Kavos aparatas (1) ir „Cup & Cool CM", siauras / platus (2)
- Kavos aparatas (1) ir „Cup & Cool CM", platus, skirtas „Centre Milk" (3)

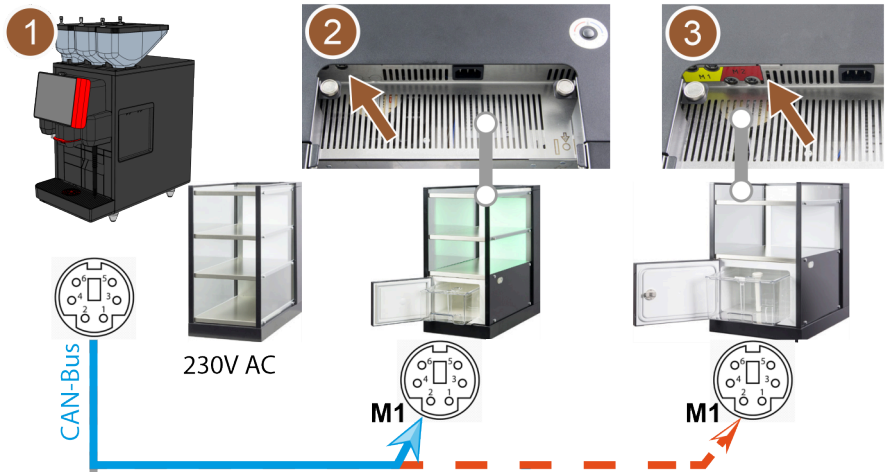

Iliust.: Kavos aparato ir papildomų prietaisų CAN magistralės jungčių apžvalga

1. CAN prijunkite naudodami valdymo kabelį su 6-ių polių DIN kištuku. Tuo tikslu valdymo kabelį prijunkite prie kavos aparato ryšio sąsajos.
2. Kitą valdymo kabelio galą prijunkite prie norimo papildomo prietaiso.

4.5.3 Pieno tiekimo sistemos prijungimas

Papildomi prietaisai gali būti statomi kavos aparato kairėje arba dešinėje arba po stalviršiu (UC). Pristatymo metu pieno žarnelė su adapteriu suvyniota ir įdėta į kavos aparato vidų – pieno modulį.

Standartiškai šaldymo įrenginiui skirta pieno žarnelė paprastai iš aparato nutiesiama į kairę.

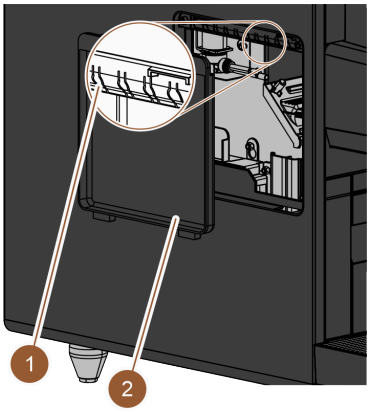

Iliust.: Kairiosios šoninės apdailos dangtis

1. Įsitikinkite, kad adapteris nuimtas nuo pieno žarnelės galo.
2. Nuimkite kavos aparato kairiosios šoninės apdailos dangtį (2). Tuo tikslu atsuktuvu spauskite į viršų dangčio sklendę viršuje centre.
3. Kavos aparato viduje esančią pieno žarnelę išvyniokite.
4. Išlaužkite vieną iš plastiko elementų (1) ties anga kairiojoje šoninėje apdailoje, atitinkamoje iš anksto išgręžtoje vietoje.
5. Pieno žarnelę kiškite pro išlaužtą angą.
6. Pieno žarnelę prakiškite pro angą dangtyje.
7. Uždėkite kairiosios šoninės apdailos dangtį (2).
8. Pieno žarnelę patrumpinkite.
   ✓ Papildomas šaldymo įrenginys gali būti statomas kavos aparato kairėje pusėje.

Pieno žarnelės permontavimas į dešinę

Jeigu papildomą prietaisą reikia įrengti kavos aparato dešinėje, būtina permontuoti pieno žarnelę.

Prie papildomo prietaiso pridėta atskira permontavimo instrukcija su galimais pieno žarnelių nutiesimo variantais.

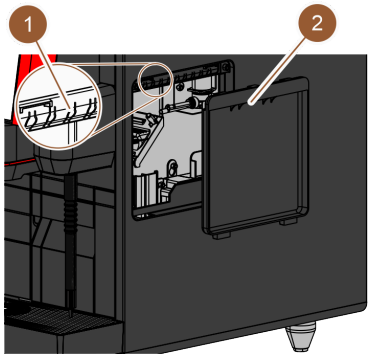

Iliust.: Dešiniosios šoninės apdailos dangtis

1. Įsitikinkite, kad adapteris nuimtas nuo pieno žarnelės galo.
2. Nuimkite kavos aparato abiejų šoninių apdailų dangčius (2). Tuo tikslu atsuktuvu spauskite į viršų dangčio sklendę viršuje centre.
3. Kavos aparato viduje esančią pieno žarnelę išvyniokite.
4. Pieno žarnelę tieskite per kavos aparato vidų ir iš kavos aparato ištraukite dešinėje pusėje.
5. Išlaužkite vieną iš plastiko elementų (1) ties anga dešinėje šoninėje apdailoje, atitinkamoje iš anksto išgręžtoje vietoje.
6. Pieno žarnelę kiškite pro išlaužtą angą.
7. Pieno žarnelę prakiškite pro angą dangtyje.
8. Uždėkite kavos aparato abiejų šoninių apdailų dangčius (2).
   ✓ Papildomas šaldymo įrenginys gali būti statomas kavos aparato dešinėje pusėje.

Pieno žarnelės ir papildomo prietaiso susiejimas

Iliust.: Pieno indas (pavyzdys)

1. Parenkite ryšio jungtį.
2. Ant kavos aparato pieno žarnelės uždėkite adapterį (1).
3. Pieno žarnelės adapterį (1) sujunkite su kėlikliu (2).
4. Kėliklį (2) įstatykite į pieno indą (3) šaldymo įrenginyje.
   ✓ Pieno žarnelė įstatyta į pieno indą šaldymo įrenginyje. Kavos aparatas yra prijungtas prie šaldymo įrenginio.

4.6 Eksploatavimo pradžia pagal ekrane rodomus nurodymus

Eksploatavimo pradžios programa įsijungia automatiškai pirmą kartą įjungus aparatą. Tuomet paaiškinami visi įdiegimo punktai. Techninės priežiūros technikas gali bet kada rankiniu būdu paleisti eksploatavimo pradžios programą.

Taip pat žr. skyriaus „Valdymas“ skirsnį "„Įjungimas“", kuriame aprašytas kavos aparato įjungimas.

5 Valdymas

5.1 Operatoriaus režimai

Kavos aparato vartotojo sąsają techninės priežiūros tarnybos technikas gali nustatyti šiuos režimuose:

- svečio režimas
- pagrindinio naudotojo režimas
- darbuotojų režimas

Svečio režimas

Svečio režimas – tai mažiausios funkcijų apimties veikimo režimas. Techninės priežiūros tarnybos technikas gali minimaliai pareguliuoti.

Svečio režime negalimas išankstinis gėrimų pasirinkimas (dvigubos porcijos gėrimų, kavos be kofeino, kavos virėjo). Nėra šoninio skydelio ir registro.

Gėrimų išpilstymo meniu nurodymai yra nuoseklūs.

Pagrindinio naudotojo režimas

Pagrindinio naudotojo režimas – tai vidutinės funkcijų apimties veikimo režimas. Techninės priežiūros tarnybos technikas gali minimaliai pareguliuoti.

Pagrindinio naudotojo režime negalimas išankstinis gėrimų pasirinkimas (dvigubos porcijos gėrimų, kavos be kofeino, kavos virėjo). Nėra šoninio skydelio ir registro.

Gėrimų modifikavimas visas rodomas ir atliekamas puslapyje „Gėrimų išpilstymas“.

Darbuotojų režimas

Darbuotojų režimas – tai didžiausios funkcijų apimties veikimo režimas. Techninės priežiūros tarnybos technikas gali minimaliai pareguliuoti.

Darbuotojų režime galimas išankstinis gėrimų pasirinkimas (dvigubos porcijos gėrimų, kavos be kofeino, kavos virėjo). Puslapio „Grupės pasirinkimas“ nėra, jo vietoje registre rodomos grupės. Šoninis skydelis ir registras yra.

Gėrimų modifikavimas visas rodomas ir atliekamas puslapyje „Gėrimų išpilstymas“. Iš anksto nustatytiems gėrimams galima įjungti automatinį paleidimą.

5.2 Vartotojo sąsaja

5.2.1 Puslapis „Grupės pasirinkimas“

Gėrimus galima sugrupuoti ir pasirinkti iš grupių.

Sąlyga: veikimo režime aktyvinta funkcija „Rodyti grupės pasirinkimą“.

► Paspauskite ant vienos grupės.

✓ Rodoma pasirinkta grupė (meniu kortelė) su gėrimais.

Meniu korteles ir registrus gali pavadinti ir priskirti techninės priežiūros tarnybos technikas.

Iliust.: Gėrimų grupių pasirinkimas

Nr.	Funkcija	Paaiškinimas
1	Laukelis [Techninės priežiūros meniu]	Atsidaro techninės priežiūros meniu. *Žr. skyrių „Valdymas“ – „Techninės priežiūros meniu“.*
2	Gėrimų grupė	Gėrimus galima suskirstyti į grupes. Tuomet pagrindiniame puslapyje bus rodomos gėrimų grupės. *Pasirinkus grupės „Arbata / garai“ gėrimų laukelius galima pilti įvairių temperatūrų vandenį. Kavos aparatas negali pilti paruoštos arbatos.*
3	Registrai / lapai	Visi gėrimai matomi vartant registro puslapius. Naršyti visuose registruose (meniu kortelėse): • laukelis [<-]: versti į kairę • laukelis [->]: versti į dešinę Punktų skaičius nurodo prieinamų meniu kortelių kiekį *Meniu korteles ir registrus gali pavadinti ir priskirti techninės priežiūros tarnybos technikas.*

5.2.2 Puslapis „Gėrimo pasirinkimas“

Iliust.: Gėrimo pasirinkimas

Nr.	Funkcija	Paaiškinimas
1	Laukelis [Techninės priežiūros meniu]	Atsidaro techninės priežiūros meniu. *Žr. skyrių "„Valdymas“ – „Techninės priežiūros meniu“".*
2	Gėrimas	Gėrimai gali būti pavaizduoti su skirtingais simboliais: • stiklinė (numatytasis) • indelis Į kiekvieną gėrimų laukelį galima individualiai priskirti po gėrimą. Gėrimo laukelis paleidžia atitinkamą gėrimo pylimą arba išankstinį kitų priedų ir gėrimų pasirinkčių pasirinkimą. *Gėrimų laukelius gali pavadinti ir priskirti techninės priežiūros tarnybos technikas.* *Pasirinkus gėrimo laukelį „Arbata“ bus pilamas karštas vanduo. Kavos aparatas negali pilti paruoštos arbatos.*
3	Registrai / lapai	Visi gėrimai matomi vartant registro puslapius. Naršyti visuose registruose (meniu kortelėse): • laukelis [<-]: versti į kairę • laukelis [->]: versti į dešinę Punktų skaičius nurodo prieinamų meniu kortelių kiekį *Meniu korteles ir registrus gali pavadinti ir priskirti techninės priežiūros tarnybos technikas.*

5.2.3 Registras ir šoninis skydelis

Iliust.: Registras ir šoninis skydelis

Nr.	Funkcija	Paaiškinimas
1	Registras	Priklausomai nuo nustatyto vartotojo režimo, puslapyje „Gėrimų pasirinkimas“ rodomas horizontalus registras, kuriame galima pasirinkti iš skirtingų gėrimų grupių. Prieinamas toks registrų ir gėrimų skaičius: • 10 registrų (grupių) • 24 gėrimai registre (grupė) • maks. 240 gėrimų *Meniu korteles ir registrus gali pavadinti ir priskirti techninės priežiūros tarnybos technikas.*
2	Laukelis [Techninės priežiūros meniu]	Atsidaro techninės priežiūros meniu. *Žr. skyrių "„Valdymas“ – „Techninės priežiūros meniu“".*
	Šoninis skydelis	Priklausomai nuo nustatyto vartotojo režimo, puslapyje „Gėrimų pasirinkimas“ rodomas šoninis skydelis, kuriame galimi įvairūs išankstiniai pasirinkimai. *Išankstinį parinkimą gėrimo konfigūracijoje nustatyti gali techninės priežiūros tarnybos technikas.*
3	Laukelis [Išankstinis dvigubos gėrimo porcijos parinkimas]	Išfiltruoja ir rodo tik tuos gėrimus, kuriuos galima išpilstyti dvigubomis porcijomis.
4	Laukelis [Išankstinis kavos be kofeino parinkimas]	Išfiltruoja ir rodo tik tuos gėrimus, kuriuos galima paruošti su kava be kofeino.

Nr.	Funkcija	Paaiškinimas
5	Laukelis [Išankstinis kavos virėjo parinkimas]	Išfiltruoja ir rodo tik tuos gėrimus, kurie atitinka šiuo metu pasirinktą stiprumą arba kuriuos galima paruošti pagal šiuo metu pasirinktą stiprumą. Išpilsčius gėrimą, laukelis [Išankstinis kavos virėjo parinkimas] grįžta į standartinį nustatymą „vidutinis“.

5.2.4 Puslapis „Gėrimų išpilstymas“

Iliust.: Gėrimų parinkčių parinktis

Nr.	Funkcija	Paaiškinimas
1	Gėrimų priedų apžvalga	Informuoja apie pasirinktus arba esamus gėrimų priedus.
2	Dydžių pasirinkimas	Galite pasirinkti norimą puodelio / indelio dydį. *Ši parinktis galima tada, jei ją gėrimo konfigūracijoje nustatė techninės priežiūros tarnybos technikas.*
(nepavaizduota)	Pupelių pasirinkimas	Norimas kavos rūšis galima pritaikyti pasirenkant pupeles. *Ši parinktis galima tada, jei ją gėrimo konfigūracijoje nustatė techninės priežiūros tarnybos technikas. Be to, kavos aparate turi būti antras malūnėlis.*
3	Gėrimo stiprumas	Galite pasirinkti norimą kavos stiprumą. *Ši parinktis galima tada, jei ją gėrimo konfigūracijoje nustatė techninės priežiūros tarnybos technikas.*
4	Laukelis [Atgal]	Grįžtama į ankstesnį puslapį.

Nr.	Funkcija	Paaiškinimas
(nepa-vaiz-duota)	Laukelis [Toliau]	Atveriamas kitas puslapis.
5	5 laukelis [ĮJUNGIMAS]	Rodomas renkantis gėrimą ir jį pradeda pilti.
6	Laukelis [Uždarymas / nutrau-kimas]	Rodomas renkantis gėrimo parinktis ir grąžina į gėrimų pasirin-kimų vartotojo sąsają. Gali būti nutraukiamas aktualus pasirinkimas, taip pat galimos iš anksto pasirinktos gėrimų parinktys.

Gėrimų savybių parinktis

Kai kurių gėrimų atveju galima pasirinkti atitinkamus parametrus.

Ši parinktis galima tik tiems gėrimams, kurių gėrimo konfigūracijoje ją nustatė techninės priežiūros tarnybos technikas.

Galimi nustatymai (maks.):

- gėrimo puodelio dydis (S, M, L)
- kavos rūšis (jei yra 2 malūnėliai)
- Gėrimo stiprumas
- šokoladas (su miltelių sistema)

Nuosekli gėrimo modifikacija

Naudojant nuoseklią gėrimo modifikaciją, gėrimų parinktys pasirenkamos viena po kitos ir atskiruose puslapiuose.

Jei funkcijos „Nuoseklus gėrimo modifikavimas“ nėra, gėrimų parinktys pasirenkamos viename puslapyje.

5.3 Techninės priežiūros meniu

5.3.1 Laukelis [Techninės priežiūros meniu]

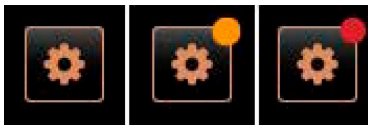

Iliust.: Laukelis [Techninės priežiūros meniu]

Naudojant laukelį [Techninės priežiūros meniu] atidaromas techninės priežiūros meniu.

Vartotojo sąsajoje esantis laukelis [Techninės priežiūros meniu] informuoja apie laukiančią informaciją arba klaidų pranešimus:

- be spalvos kodų: techninės priežiūros meniu nėra jokių pranešimų;
- oranžinė: techninės priežiūros meniu yra informacijos;
- raudona: techninės priežiūros meniu yra klaidų pranešimų arba raginimų atlikti veiksmus.

5.3.2 Apžvalga

Techninės priežiūros meniu prieinamas laukelyje [Techninės priežiūros meniu].

Paleidžiant kavos aparatą iš naujo, techninės priežiūros meniu tiesiogiai rodomos aptiktos aparatinės įrangos arba sistemos klaidos.

Iliust.: Techninės priežiūros meniu

Nr.	Funkcija	Paaiškinimas
1	Būsenos rodmuo	Rodoma data, laikas ir dabar prisijungę vartotojai.
2	Laukelis [Prisijungimas / atsijungimas]	Prisijungęs vartotojas atjungiamas arba atidaromas puslapis „Prisijungimas“. Čia galima pasirinkti profilį, kuriuo norima prisijungti.
3	Laukelis [Nustatymai]	Atsidaro puslapis „Aparato konfigūracija“.
4	Laukelis [Gėrimų išpilstymo eiga]	Rodomas išpilstymo procesas, pateikiamas pilstomų gėrimų sąrašas.
5	Laukelis [Informacija apie sistemą]	Rodoma informacija apie sistemą su QR kodu („Quick Response Code“).
6	Laukelis [Atgal	Grįžtama atgal į vartotojo sąsają.
7	Laukelis [Valymas]	Rodoma valymo būsena. Laukelis nukreipia į puslapį „Valymas“, kur galima pradėti suplanuotą arba papildomą valymą.
8	Laukelis [Techninės priežiūros intervalai]	Rodomi laukiantys techninės priežiūros darbai. Laukelis nukreipia į puslapį „Techninės priežiūros intervalai“, kur rodoma visų techninės priežiūros darbų apžvalga. Čia galima pradėti įvairius techninės priežiūros darbus.
9	Laukelis [Sudedamųjų dalių valdymas]	Atsidaro puslapis „Sudedamųjų dalių valdymas“.
10	Klaidų pranešimų sritis	Rodomi laukiantys klaidų pranešimai ir raginimai atlikti veiksmus.
11-14	Tiesioginių parinkčių laukelių sritis	
11	Laukelis [Pradėti plovimą]	Pradedamas plovimas.

Nr.	Funkcija	Paaiškinimas
12	Laukelis [Jutiklinio ekrano valymas]	Jutiklinis ekranas užblokuojamas 30 s, kad jį būtų galima valyti.
13	Laukelis [Greitosios informacijos įjungimas / išjungimas]	Greitoji informacija įjungiama arba išjungiama.
14	Laukelis [Išjungimas]	Kavos aparatas išjungiamas.

5.3.3 Prisijungimas, atsijungimas

Kai techninės priežiūros meniu uždaromas, tuo metu įjungtas profilis neatjungiamas. Įjungtas profilis atjungiamas (Atsijungimas) paspaudus laukelį [Atsijungimas] arba paleidus iš naujo.

Iliust.: Laukelis [Prisijungimas]

Paspaudus laukelį [Prisijungimas] atsidaro langas „Profiliai“. Jei vartotojas yra prisijungęs, laukelis pasikeičia į [Atsijungimas].

Iliust.: Langas „Profiliai“

Lange „Profiliai“ pasirodo visi esami profiliai. (Parinktis gali aktyvinti techninės priežiūros tarnybos technikas.)

Visi užrakinami profiliai apsaugoti PIN kodais.

Techninės priežiūros tarnybos technikas gali aktyvinti toliau nurodytus profilius:

- techninės priežiūros tarnybos technikas
- Valdytojas
- Techninės priežiūros vadovas
- Kokybės vadybininkas
- Kavos aparato prižiūrėtojas

Iliust.: Laukelis [Atsijungimas]

Laukelis [Atsijungimas] atjungia prisijungusį vartotoją.

Jei vartotojas yra atsijungęs, laukelis pasikeičia į [Prisijungimas].

Iliust.: Rodmuo „Neprisijungta“

Galimai prieš tai galiojusios teisės išjungiamos, o techninės priežiūros meniu rodoma „Neprisijungta“.

5.3.4 Nustatymai

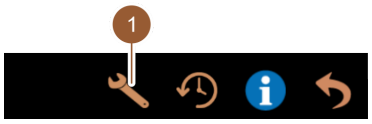

Iliust.: Laukelis [Nustatymai]

Paspaudus laukelį [Nustatymai] (1) atsidaro puslapis „Nustatymai“.

Čia galima nustatyti kavos aparato parametrus.

Skyriuje "„Programavimas“" pateikiamas išsamesnis aprašymas.

Ši funkcija apsaugota PIN kodu.

5.3.5 Gėrimų išpilstymo eiga

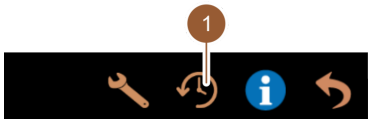

Iliust.: Laukelis [Gėrimų išpilstymo eiga]

Paspaudus laukelį [Gėrimų išpilstymo eiga] (1) atsidaro langas, kuriame rodomas visų jau išpilstytų gėrimų sąrašas.

Kaskart išpilstant rodoma atitinkama pylimo trukmė ir grynas pylimo laikas (kavos).

Gėrimų pylimo laikas:

- atskiri gėrimai: 10-15 s
- dviguba gėrimų porcija: 20-25 s

Pateiktas pylimo laikas – orientacinis. Laikas gali skirtis dėl įvairių veiksnių, pvz., malimo kiekio, malimo laipsnio, vandens temperatūros ir kavos rūšies.

5.3.6 Informacija apie sistemą

Iliust.: Laukelis [Informacija apie sistemą]

Laukeliu [Informacija apie sistemą] (1) pasirenkamas puslapis atskirame laukelyje su informacija apie sistemą. Kartu su informacija apie sistemą rodomas QR kodas.

5.3.7 Atgal

Iliust.: Laukelis [Atgal]

Paspaudus laukelį [Atgal] (1) grįžtama į vartotojo sąsają. Tuo metu prisijungęs profilis atjungiamas.

5.3.8 Valymas

Iliust.: Laukelis [Valymas]

Laukelyje [Valymas] šypsenėlės forma rodoma kavos aparato valymo būsena:

- žalia šypsenėlė: kavos aparato valyti nereikia.
- raudona šypsenėlė: reikia išvalyti kavos aparatą.

Ši funkcija apsaugota PIN (valdytojo, kavos aparato prižiūrėtojo, techninės priežiūros tarnybos techniko).

5.3.9 Techninės priežiūros intervalai

Iliust.: Laukelis [Techninės priežiūros intervalai]

Laukelyje [Techninės priežiūros intervalai] šypsenėlės forma rodoma kavos aparato techninės priežiūros būsena:

- žalia šypsenėlė: kavos aparato techninės priežiūros atlikti nereikia.
- raudona šypsenėlė: reikia atlikti kavos aparato techninę priežiūrą.

Ši funkcija apsaugota PIN (valdytojo, kavos aparato prižiūrėtojo, techninės priežiūros tarnybos techniko).

5.3.10 Sudedamųjų dalių valdymas

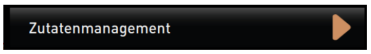

Iliust.: Laukelis [Sudedamųjų dalių valdymas]

Paspaudus laukelį [Sudedamųjų dalių valdymas] pasirenkamas sudedamųjų dalių valdymas. Sudedamųjų dalių valdyme galima įjungti arba išjungti esamas sudedamąsias dalis, pvz., pieno tiekimo sistemą.

Iliust.: Puslapis „Sudedamųjų dalių valdymas“

Sudedamųjų dalių įjungimas ir išjungimas

1. Paspauskite laukelį [Sudedamųjų dalių valdymas].
   ✓ Atsidaro puslapis „Sudedamųjų dalių valdymas“.
2. Srityje „Veiksmas“, norimos sudedamosios dalies eilutėje paspauskite laukelį [Įj. / išj.].
   ✓ Sudedamoji dalis įjungiama arba išjungiama.
3. Paspaudus laukelį grįžtama į techninės priežiūros meniu.

5.3.11 Klaidų pranešimų sritis

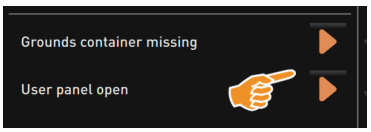

Iliust.: Klaidų pranešimų sritis

Klaidų pranešimų srityje registruojamos laukiančios kavos aparato klaidos.

Pasirinkus laukelį galima pradėti tiesiogiai šalinti klaidas.

Techninės priežiūros tarnybos technikas pagrindinio meniu skiltyje „Informacija“ – „Klaidų statistika““ gali matyti klaidų pranešimų apžvalgą.

5.3.12 Tiesioginių parinkčių sritis

Iliust.: Tiesioginių parinkčių sritis

Laukeliu [Pradėti plovimą] (1) pradedamas kavos aparato plovimas.

Žr. skyrių „Valymas“ – „Plovimo intervalai““.

Laukeliu [Jutiklinio ekrano valymas] (2) jutiklinis ekranas užblokuojamas 30 s.

Jutiklinis ekranas tokį laiką yra nejautrus ir jį galima nuvalyti.

Laukeliu [Greitosios informacijos įjungimas / išjungimas] (3) vartotojo sąsajoje įjungiamas arba išjungiamas langas „Greitoji informacija“.

Įjungtas langas „Greitoji informacija“ rodomas viršuje kairėje.

Paspaudus laukelį [Išjungimas] (4) išjungiamas kavos aparatas. Laukelį galima naudoti kaip kitą būdą norint įjungti arba išjungti kavos aparatą (už valdymo pulto).

Kavos aparatas bus išjungiamas, o ekranas taps neaktyvus. Kavos aparatui srovės tiekimas nenutrauktas.

5.3.13 Greitoji informacija

Iliust.: Rodmuo „Greitoji informacija“

Rodmenyje „Greitoji informacija“ pateikiama informacija apie kaitintuvų temperatūrą, kavai ruošti naudojamą karštą vandenį (C), arbatai ruošti naudojamą karštą vandenį (T) ir naudojamą darbinę atmintį (M).

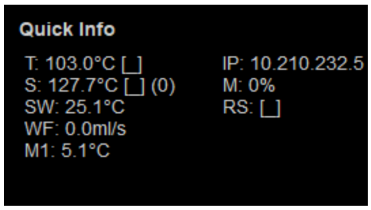

Iliust.: Langas „Greitoji informacija“

- „T“ informuoja apie arbatai ruošti naudojamą karštą vandenį.
- „S“ informuoja apie garų temperatūrą.
- „SW“ informuoja apie kanalizacijos vandens temperatūrą.
- „M“ informuoja apie naudojamą darbinę atmintį.

Lange „Greitoji informacija“ yra papildomas tekstui skirtas langas, kuriame pateikiami naujausi būsenos pranešimai, pvz., apie prijungimo kontrolę aktyvinus telemetriją.

5.4 Valdymo pulto atidarymas ir uždarymas

ATSARGIAI

Suspaudimo pavojus nukritus valdymo pultui!

Valdymo pultas dėl savo paties svorio gali nukristi.
► Valdymo pultą laikykite tvirtai ir stebėdami stumkite į viršų arba žemyn, kol jis užsifiksuos.

5.4.1 Valdymo pulto atidarymas

Atrakinant valdymo pultą atsirakina ir miltelių indo užraktas.

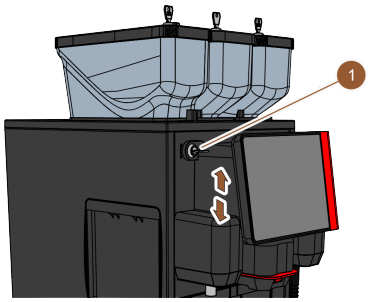

Iliust.: Valdymo pulto atidarymas

1. Užraktą atrakinkite raktu (1).
   ✓ Užraktas atrakintas, kai jo padėtis yra horizontali.
2. Stipriai patraukdami atrakinkite valdymo pultą.
   ✓ Valdymo pultas atrakintas.
3. Abiem rankomis pastumkite valdymo pultą iš apačios į viršų iki galo.
   ✓ Valdymo pultas automatiškai laikomas viršutinėje padėtyje.
   ✓ Galite pasiekti visus valdymo elementus už valdymo pulto.

5.4.2 Valdymo pulto uždarymas

Valdymo pulto užraktą galima užrakinti tik tada, kai užrakinti kavos pupelių ir miltelių indų užraktai.

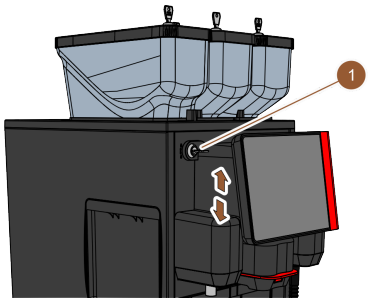

Iliust.: Valdymo pulto uždarymas

1. Atidarytą valdymo pultą abiem rankomis lengvai spauskite žemyn iki galo.
2. Viršutinį valdymo pulto kraštą šiek tiek įspauskite.
   ✓ Valdymo pultas uždarytas.
3. Įsitikinkite, kad užrakinti kavos pupelių ir miltelių indų užraktai.
4. Užraktą užrakinkite raktu (1).
   ✓ Užraktas atrakintas, kai jo padėtis yra vertikali.
   ✓ Valdymo pultas yra užrakintas.

5.5 Įjungimas

5.5.1 Kavos aparato įjungimas

ATSARGIAI

Infekcijos pavojus naudojant užterštą pieną!

Pieno siurblyje esantys nešvarumai gali sukelti sveikatos problemų.
- ► Įrengus, pradėjus eksploatuoti arba pradėjus eksploatuoti iš naujo visada privaloma išvalyti.
- ► Prieš pildami pirmąjį gėrimą būtinai įjunkite valymo programą pagal ekrane rodomus nurodymus.

Žr. skyrių "„Valymas" – „Kasdienis kavos aparato valymas" – „Valymo programa pagal ekrane rodomus nurodymus"".

Jei kavos aparatas įjungiamas pirmą kartą, automatiškai atliekamas ekranu valdomas kavos aparato konfigūracijų nustatymas bei aparatinės įrangos kalibravimas.

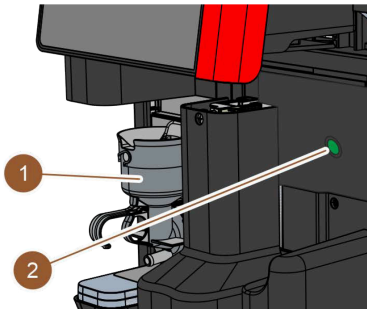

Iliust.: Kavos aparato jj. / išj. jungiklis

1. Patikrinkite kavos aparato prijungimą prie tinklo.
2. Atidarykite valdymo pultą.
   Žr. skyrių "„Valdymas" – „Valdymo pultas" – „Valdymo pulto atidarymas"".
3. Trumpai paspauskite kavos aparato jj. / išj. jungiklį (2).
   - ✓ Kavos aparatas įsijungia.
   - ✓ Jutikliniame ekrane pasirodo vartotojo sąsaja, įjungiamas kaitinimas.

   Kavos aparatas parengtas naudoti, kai pasiekiama reikiama temperatūra.
4. Uždarykite valdymo pultą.
   Žr. skyrių "„Valdymas" – „Valdymo pultas" – „Valdymo pulto uždarymas"".

5.5.2 Papildomo šaldymo įrenginio įjungimas

Iliust.: Papildomo šaldymo įrenginio įjungimas ir nustatymas

1. Atidarykite dureles.
2. Svirtinį jungiklį (4) perjunkite į padėtį „I".
3. Paspauskite mygtuką (1) ir laikykite nuspaustą 3 s.
   - ✓ Šaldymo įrenginys įjungtas.
   - ✓ Ekrane rodoma dabartinė vidaus temperatūra.

Versija. Budėjimo režimas
1. Paspauskite mygtuką (1) ir laikykite nuspaustą 3 s.
   - ✓ Šaldymo įrenginys persijungia į budėjimo režimą.

Versija. Temperatūros nustatymas
1. Paspauskite mygtuką (2) ir laikykite nuspaustą 3 s.
2. Temperatūrą padidinkite apie 3-5 °C (mygtuku (1)) arba sumažinkite (mygtuku (3)).
3. Mygtuku (2) nustatymą patvirtinkite.
   - ✓ Šaldymo įrenginys persijungia į veikimo režimą.
   - ✓ Ekrane rodoma dabartinė vidaus temperatūra.

Žr. ir išsamesnius šio papildomo prietaiso duomenis, pateikiamus atskirame „SKYE" papildomų prietaisų aprašyme.

5.5.3 Po stalviršiu statomo šaldymo įrenginio įjungimas

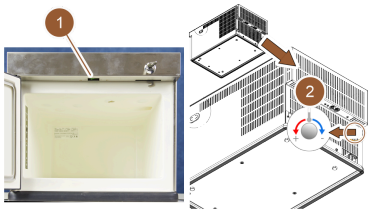

Iliust.: Po stalviršiu statomo šaldymo įrenginio įjungimas ir nustatymas

1. Atidarykite dureles.
2. Svirtinį jungiklį (1) perjunkite į padėtį „I“.
3. Termostatą galinėje pusėje nustatykite į vidurinę padėtį (2).
   ✓ Po stalviršiu statomas šaldymo įrenginys įjungtas.

Žr. ir išsamesnius šio papildomo prietaiso duomenis, pateikiamus atskirame „SKYE“ papildomų prietaisų aprašyme.

5.5.4 Puodelių šildytuvo „Cup&Cool“ įjungimas

ATSARGIAI

Pavojus nudegti prisilietus prie karštų paviršių!

Puodelių padėklas įkaista, todėl galimi nudegimai.
► Puodelių padėklą prieš valydami išjunkite ir palaukite, kol jo paviršius atvės.

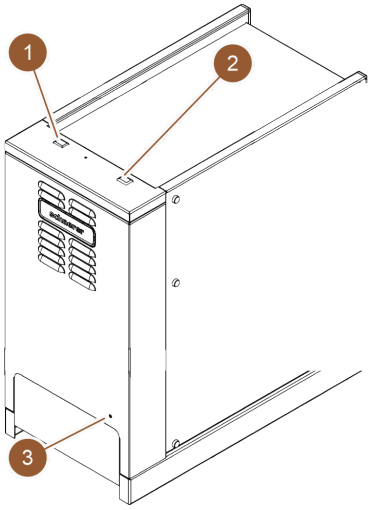

Iliust.: „Cup & Cool“ įjungimas ir nustatymas

1. Svirtinį jungiklį (1) perjunkite į padėtį „I“.
2. Termostatą galinėje dalyje (3), jei reikia, pareguliuokite.
   ✓ Šaldymo įrenginys įjungtas.
3. Svirtinį jungiklį (2) perjunkite į padėtį „I“.
   ✓ Puodelių padėklas įjungtas.

Žr. ir išsamesnius šio papildomo prietaiso duomenis, pateikiamus atskirame „SKYE“ papildomų prietaisų aprašyme.

5.6 Pripildymas ir prijungimas

Papildydami pasirinkite tokį maks. pildomą kiekį, kad turinys nesiektų indo dangtelio.

5.6.1 Kavos pupelių indo pripildymas

ATSARGIAI

Pavojus susižaloti dėl besisukančių malimo diskų!

Dėl besisukančių malūnėlio malimo diskų yra pavojus įsipjauti.
► Niekada nesilieskite prie kavos pupelių indo, kai kavos aparatas yra įjungtas.

PASTABA

Materialinės žalos pavojus dėl užsikimšimo / užsiblokavimo!

Jei patektų svetimkūnių, malūnėlis gali užsikimšti ar užsiblokuoti ir sugesti malimo mechanizmas.
► Į kavos pupelių indą negalima pilti nieko kito, tik kavos pupeles.

Papildydami pasirinkite tokį maks. pildomą kiekį, kad turinys nesiektų indo dangtelio.

Iliust.: Kavos pupelių indas su maks. pildomu kiekiu

1. Rakinamas kavos pupelių indas: kavos pupelių indo užraktą atrakinkite raktu.
2. Nuimkite kavos pupelių indo dangtelį.
3. Pripildykite kavos pupelių indą.

   PASTABA Atkreipkite dėmesį į didžiausią galimą įpilti kiekį.
4. Uždėkite kavos pupelių indo dangtelį.
5. Rakinamas kavos pupelių indas: kavos pupelių indo užraktą užrakinkite raktu.

   ✓ Kavos pupelių indas yra pripildytas ir užrakintas.

5.6.2 Vandens įpylimas

Iliust.: Išorinis geriamojo vandens bakelis

Versija. Išorinis geriamojo vandens bakelis

1. Atsukite išorinio geriamojo vandens bakelio dangtelį.
2. Įsitikinkite, kad išorinis geriamojo vandens bakelis ir dangtelis yra švarūs.
3. Į išorinį geriamojo vandens bakelį pripilkite šviežio geriamojo vandens. Atkreipkite dėmesį į didžiausią galimą įpilti kiekį.
4. Išorinį geriamojo vandens bakelį uždarykite dangteliu.

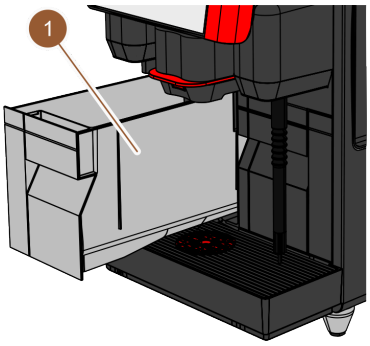

Iliust.: Vidinis geriamojo vandens bakelis

Versija. Vidinis geriamojo vandens bakelis

1. Iš kavos aparato išimkite vidinį geriamojo vandens bakelį (1).
2. Įsitikinkite, kad vidinis geriamojo vandens bakelis yra švarus.
3. Į geriamojo vandens bakelį pripilkite šviežio geriamojo vandens. Atkreipkite dėmesį į didžiausią galimą įpilti kiekį.
4. Įdėkite vidinį geriamojo vandens bakelį.
5. Uždarykite sklendę kavos aparato priekyje.

5.6.3 Miltelių indo pripildymas

ĮSPĖJIMAS

Suspaudimo pavojus dėl besisukančių sraigtinių dozatorių!

Sraigtiniai dozatoriai miltelių inde sukasi. Kišant ranką ji gali būti suspausta.
► Niekada nekiškite rankų į miltelių indą, kai prietaisas įjungtas.

PASTABA

Materialinės žalos pavojus dėl užsikimšimo!

Kyla užsikimšimo pavojus, jei naudojami netinkami automatiniams kavos aparatams skirti milteliai.
► Į miltelių indą niekada nepilkite jokių kitokių miltelių, išskyrus automatiniam režimui pritaikytus miltelius.

Papildydami pasirinkite tokį maks. pildomą kiekį, kad turinys nesiektų indo dangtelio.

Iliust.: Miltelių indas su maks. pildomu kiekiu

1. Rakinamas miltelių indas: miltelių indo užraktą atrakinkite raktu.
2. Nuimkite miltelių indo dangtelį.
3. Į miltelių indą įpilkite šokolado arba pieno miltelių.

   PASTABA Atkreipkite dėmesį į didžiausią galimą įpilti kiekį.
4. Uždėkite miltelių indo dangtelį.
5. Rakinamas miltelių indas: miltelių indo užraktą užrakinkite raktu.
   ✓ Miltelių indas yra pripildytas ir užrakintas.

5.6.4 Pieno tiekimo sistemos „PureFoam™“ pripildymas

ATSARGIAI

Infekcijos pavojus naudojant užterštą pieną!

Pieno siurblyje esantys nešvarumai gali sukelti sveikatos problemų.
► Įrengus, pradėjus eksploatuoti arba pradėjus eksploatuoti iš naujo visada privaloma išvalyti.
► Prieš pildami pirmąjį gėrimą būtinai įjunkite valymo programą pagal ekrane rodomus nurodymus.

Papildomas šaldymo įrenginys

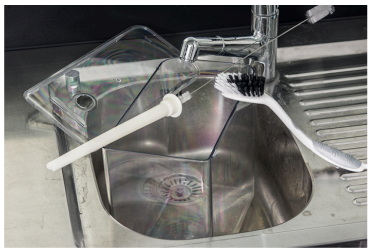

Iliust.: Šaldymo įrenginio pripildymas

1. Atidarykite šaldymo įrenginio dureles.
2. Iš pieno indo dangtelio išimkite pieno žarnelės adapterį.
3. Ištraukite pieno indą ir nukelkite dangtelį.
4. Pieno indą, kėliklį ir dangtelį nuplaukite ir išskalaukite švariu vandeniu.
5. Pripildykite pieno indą. Atkreipkite dėmesį į didžiausią – 10 l – galimą įpilti kiekį.
6. Pieno indą uždarykite dangteliu ir vėl įstumkite į šaldymo įrenginį.
7. Pieno žarnelės adapterį įstumkite į pieno indo dangtelį.
8. Uždarykite šaldymo įrenginio dureles.

„Cup & Cool“, šaldymo įrenginys po stalviršiu

PASTABA

Materialinės žalos pavojus dėl per šilto pieno!

„Cup & Cool“ šaldymo įrenginys negali atšaldyti per šilto pieno.
► Papildymui visada naudokite iš anksto iki 3-5 °C atšaldytą pieną.

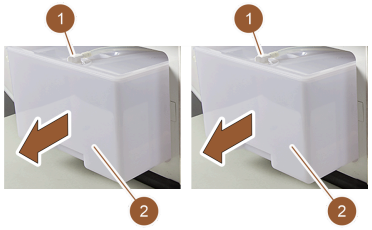

Iliust.: Pieno įpylimas (kair.: „Cup & Cool“, deš.: šaldymo įrenginys po stalviršiu)

1. Atidarykite šaldymo įrenginio dureles.
2. Iš pieno indo dangtelio išimkite pieno žarnelės adapterį (1).
3. Ištraukite pieno indą (2) ir nukelkite dangtelį.
4. Pieno indą, dangtelį ir kėliklį ir nuplaukite ir išskalaukite švariu vandeniu.
5. Pripildykite pieno indą. Atkreipkite dėmesį į didžiausią galimą įpilti kiekį:
   - ► „Cup & Cool“ = maks. 4 l
   - ► Šaldymo įrenginys po stalviršiu = maks. 9,5 l
6. Pieno indą uždarykite dangteliu ir vėl įstumkite į šaldymo įrenginį.
7. Pieno žarnelės adapterį įstumkite į pieno indo dangtelį.
8. Uždarykite šaldymo įrenginio dureles.

5.7 Gėrimų parinktis

Apribotas gėrimų pasirinkimas

Kavos aparatų su išoriniu geriamojo vandens bakeliu gėrimų pasirinkimas ribotas. Pilstyti atvėsintus gėrimus esant išoriniam geriamojo vandens bakeliui negalima!

Gėrimai iš miltelių su išoriniu geriamojo vandens bakeliu **visada** pilstomi karšti, nepriklausomai nuo nustatytos temperatūros.

Gėrimų pasirinkimo nutraukimas po nenaudojimo

Gėrimų pasirinkimą galima automatiškai nutraukti po 5–40 sek. nenaudojimo. Rodoma vartotojo sąsaja gėrimų pasirinkimui iš naujo. Techninės priežiūros tarnybos technikas gali nustatyti laiko tarpą nustatymuose „Konfigūravimas“ – „Veikimo režimas“ – „Pasirinkimo laukimo laiko pabaigos nustatymas iš naujo“.

5.7.1 Gėrimo pasirinkimas

Iliust.: Grupės pasirinkimas

Parinktis: Grupės pasirinkimas

Jei grupės pasirinkimas buvo aktyvintas techninės priežiūros meniu, norint patekti į gėrimų meniu kortelę, pirmiau reikia pasirinkti grupę.

► Pasirinkite pageidaujamą gėrimų grupę.

✓ Rodoma meniu kortelė su pasirinktos gėrimų grupės gėrimų laukeliais.

Darbuotojų režime naudojant registrą galima pasirinkti iš skirtingų grupių (jei grupės pasirinkimas buvo aktyvintas techninės priežiūros meniu).

Iliust.: Pirminio pasirinkimo aktyvinimas

Parinktis: Išankstinis gėrimų parinkčių pasirinkimas

Sąlyga: kavos aparatas parengtas naudoti.

Išankstinis gėrimų parinkčių pasirinkimas naudojant puslapių sąrašą galimas tik darbuotojų režime.

► Spauskite laukelį [Išankstinis dvigubos gėrimo porcijos parinkimas] (2), [Išankstinis kavos be kofeino parinkimas] (3) arba [Išankstinis kavos virėjo parinkimas] (4).

✓ Gėrimai, kuriems netaikoma išankstinio pasirinkimo funkcija, rodomi neryškūs ir yra neaktyvūs.

Iliust.: Gėrimo pasirinkimas

Naršymas meniu kortelėje

► Laukeliu [<- / ->] (2) verskite meniu kortelių puslapius, kol rasite norimą gėrimų laukelį.

✓ Rodoma meniu kortelė su norimu gėrimų laukeliu.

Gėrimo parinktis

► Pasirinkite norimą gėrimą (1).

✓ Jei norimą gėrimą galima modifikuoti (3), atsidaro puslapis „Gėrimo modifikavimas“.

✓ Jei norimo gėrimo modifikuoti negalima (4), atsidaro puslapis „Gėrimų išpilstymas“.

5.7.2 Gėrimo keitimas (parinktis)

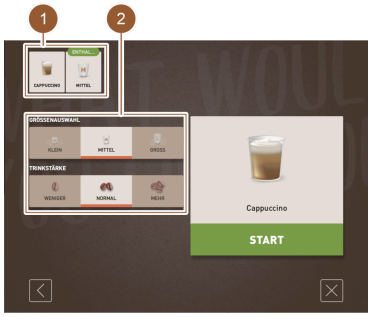

Iliust.: Gėrimo keitimas

Parinktis: Gėrimų modifikacija

Sąlyga: prieš tai pasirinktame gėrimų laukelyje yra simbolis .

► Pasirinkite pageidaujamą modifikaciją (2).

✓ Pasirinkta modifikacija aktyvi.

✓ Viršuje (1) rodomos esamos modifikacijos.

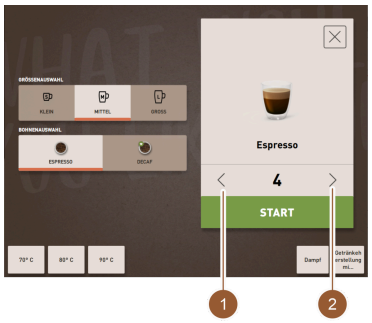

Iliust.: Gėrimų kiekio pasirinkimas

Parinktis: Daugkartinis išpilstymas

Jau pasirinkti gėrimai gali būti išpilstomi daug kartų.

Sąlyga: daugkartinis išpilstymas aktyvintas veikimo režime.

► Daugkartinį išpilstymą reguliuokite laukeliais [<] [>] (1, 2).

✓ Gėrimo pylimas kartojamas ne daugiau kaip 9 kartus.

5.7.3 Gėrimų išpilstymas

Iliust.: Patvirtinti pasirinkimą

Patvirtinti pasirinkimą

Sąlyga: gėrimo modifikacija užbaigta ir jis paruoštas išdavimui.

► Paspauskite laukelį [ĮJUNGIMAS] (1).

✓ Rodomas pranešimas "Įdėkite puodelį ir paspauskite Start".

Iliust.: Indelio pastatymas

Gėrimų išleidimo antgalio padėties nustatymas

► **Žema padėtis, pvz., espreso kavai:** gėrimų išleidimo antgalį nuleiskite link puodelio ar indelio.

► **Aukšta padėtis, pvz., pienui su espresu:** gėrimų išleidimo antgalį pastumkite iki galo į viršų.

► Gėrimų išleidimo antgalį nuleiskite link puodelio ar indelio.

Indelio pastatymas

Sąlygos:

funkciją „Padėti indelį" galima aktyvinti veikimo režime;

vartotojo sąsajoje rodoma „Padėti indelį" animacija.

► Indelį pastatykite po gėrimų išleidimo antgaliu.

Įjungti išdavimą

► Paspauskite laukelį [ĮJUNGIMAS] (1).

✓ Gėrimas išleidžiamas.

Iliust.: Maltos kavos pildymas

Parinktis: Kavos gėrimų ruošimas naudojant pripildymo ranka angą

Sąlyga: pateikiamas raginimas įpilti maltos kavos.

1. Atidarykite ranka pripildomo indo dangtelį (2).
2. Į pripildymo ranka angą dozavimo šaukšteliu (1; žr., tiekiamą komplektą) įpilkite vieną porciją maltos kavos.
3. Vartotojo sąsajoje spausdami laukelį [OK] (3) patvirtinkite, kad įbėrėte maltos kavos.

✓ Gėrimas išleidžiamas.

Iliust.: Rodyti progresą

Rodyti progresą

✓ Eiga (1) rodoma žalio stulpelio forma puslankyje.

Eigos rodmenį galima aktyvinti veikimo režime.

Iliust.: Pradėti iš pradžių

Pranešimas apie paruošimą

Sąlygos:

funkcija „Paruošto gėrimo rodymas“ aktyvinta veikimo režime;

gėrimų išleidimas užbaigtas.

► Pranešimą uždarykite pasirinkdami laukelį [PRADĖTI IŠ PRADŽIŲ] (1).

Pranešimas išsijungia automatiškai po tam tikro laiko.

✓ Rodomas puslapis „Gėrimų pasirinkimas“.

► Indelį nuimkite nuo nuvarvėjimo indo.

5.8 Ištuštinimas

5.8.1 Tirščių indo ištuštinimas

Standartinis tirščių indas: *Standartiniame tirščių inde telpa maždaug 60–70 kavos tirščių porcijų. Kai pasiekiamas šis skaičius, vartotojo sąsajoje parodomas raginimas ištuštinti tirščių indą.*

PASTABA

Materialinės žalos pavojus dėl galimo perpildymo (tirščių indo po stalviršiu)!

Tirščių indas po stalviršiu nestebimas. Iškyla perpildymo pavojus. Ištuštinant indą gėrimus galima pasirinkti ir tuomet, kai po stalviršiu dedamas tirščių indas ištrauktas.

► Tirščių indą tikrinkite dažniau, atsižvelgdami į kavos aparato naudojimo dažnumą.

► Įsitikinkite, kad ištuštinant tirščių indą po stalviršiu gėrimai nepilstomi.

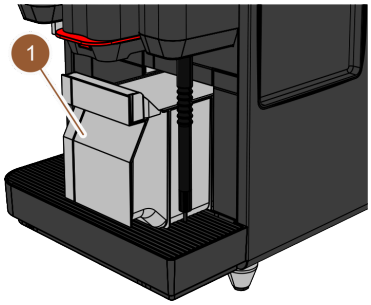

1. Stumkite gėrimų išleidimo antgalį iki pat viršaus.
   - ► **Standartinis tirščių indas**: Ištraukite tirščių indą (1) iš kavos aparato traukdami jį į priekį.
   - ► **Tirščių indas po stalviršiu**: tirščių indą iš kavos aparato ištraukite iki pusės.
   - ✓ Taip bus išvengta netyčinio gėrimo pylimo.
   - ✓ Ekrane rodomas pranešimas „Tirščių indas išimtas“.
2. Tirščių indą ištuštinkite ir išvalykite.
3. Tirščių indą nusausinkite ir vėl iki galo įstumkite į kavos aparatą.
   - ✓ Kavos aparatas parengtas naudoti.

5.8.2 Išorinio kanalizacijos bakelio ištuštinimas

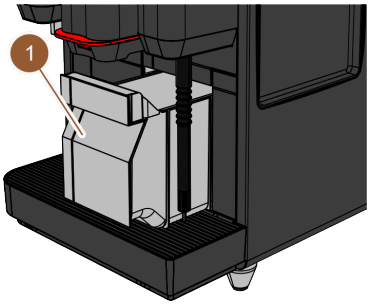

Iliust.: Tirščių indo traukimas į priekį

Prieš išimant kanalizacijos bakelį reikia įsitikinti, kad negali būti pilamas gėrimas.

1. Stumkite gėrimų išleidimo antgalį iki pat viršaus.
2. Ištraukite tirščių indą (1) iš kavos aparato traukdami jį į priekį ir ištuštinkite.
   ✓ Ekrane rodomas pranešimas „Tirščių indas išimtas“.
3. Nuimkite dangtelį su kanalizacijos vandens žarna iš išorinio kanalizacijos bakelio.
4. Ištuštinkite kanalizacijos bakelį.
5. Kanalizacijos bakelį kruopščiai išplaukite buitiniu plovikliu ir išskalaukite šviežiu vandeniu.

Iliust.: Išorinis kanalizacijos bakelis

6. Patikrinkite lygio kontrolės įtaiso plūdės veikimą.
7. Dangtelį su kanalizacijos vandens žarna vėl įstumkite į kanalizacijos bakelį.
8. Tirščių indą įstatykite į kavos aparatą.
   ✓ Kavos aparatas paruoštas gėrimams pilstyti.

5.9 Išjungimas

5.9.1 Kavos aparato įjungimas į budėjimo režimą (Standby)

PAVOJUS

Pavojus gyvybei dėl elektros smūgio!

Veikiant budėjimo režimu (Standby) kavos aparatui toliau tiekiama elektros srovė.
- ► Niekuomet nenuimkite kavos aparato apdailos.
- ► Visada išjunkite kavos aparatą iš tinklo ir tik tada atlikite remonto darbus.

Rekomendacija: Dienos pabaigoje užsukite pagrindinį vandens tiekimo vožtuvą.

Iliust.: Tiesioginių parinkčių sritis

Valymas prieš išjungiant

1. Techninės priežiūros meniu palieskite laukelį [Pradėti plovimą] (1), jei jis dar neatliktas.
   ✓ Vyksta valymas.
2. Kavos aparatą išjunkite valymo programoje.
3. Jei reikia, atlikite kitą valymą.
   Išsamesnė informacija pateikta skyriuje „Valymas“.
4. Parinktis: ištuštinkite ir išvalykite geriamojo vandens bakelį.

Išjungimas jutikliniu ekranu

► Techninės priežiūros meniu paspauskite laukelį [Išjungimas] (4).
   ✓ Kavos aparatas išjungiamas.
   ✓ Ekrane rodmenys nerodomi.
   ✓ Kavos aparatas veikia budėjimo režimu (Standby).

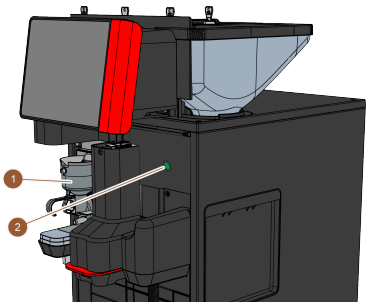

Iliust.: Kavos aparato įj. / išj. jungiklis

Išjungimas kavos aparato įj. / išj. jungikliu

1. Atidarykite valdymo pultą.
   Žr. skyrių „Valdymas“ – „Valdymo pulto atidarymas“.
2. Kavos aparato įj. / išj. jungiklį (2) nuspaudę laikykite 4 s.
   ✓ Kavos aparatas išjungiamas.
   ✓ Ekrane rodmenys nerodomi.
   ✓ Kavos aparatas veikia budėjimo režimu (Standby).
3. Uždarykite valdymo pultą.
   Žr. skyrių „Valdymas“ – „Valdymo pulto uždarymas“.

5.9.2 Ilgas nenaudojimo laikas (nuo 1 savaitės)

Kavos aparatą ir papildomus prietaisus reikia išjungti, jei jie bus nenaudojami ilgai.

1. Kavos aparatą įjunkite į budėjimo režimą (Standby).
   Žr. skyrių „Valdymas“ – „Išjungimas“ – „Kavos aparato įjungimas į budėjimo režimą (Standby)“.
2. Atjunkite nuo tinklo. Tuo tikslu ištraukite elektros tinklo kištuką arba išjunkite įrengimo vietoje sumontuotą pagrindinį jungiklį.
   ✓ Kavos aparatui srovės tiekimas nutrauktas.

PASTABA

Materialinės žalos pavojus dėl užšalusio vandens!

Jei vanduo užšaltų ir pradėtų plėstis, kaitintuvai gali sugesti.

► Kaitintuvus reikia ištuštinti, jei kavos aparatas naudojamas esant žemesnei nei užšalimo temperatūrai.

► Susisiekite su techninės priežiūros tarnybos partneriu.

5.9.3 Papildomų prietaisų išjungimas

ATSARGIAI

Materialinės žalos pavojus ir žala sveikatai dėl taršos!

Neišvalyti papildomi prietaisai vėl juos įjungus gali sukelti technines triktis ir pakenkti sveikatai.

- ► Prieš išjungiant prietaisus, kuriais teka pienas, būtina išvalyti kavos aparatą.
- ► Jeigu papildomus prietaisus reikia išjungti ilgesniam laikui, kavos aparatą atjunkite nuo tinklo.
- ► Priedus, pvz., pieno indą, dangtelį ir adapterį laikykite švarius ir sausus.

1. Ištuštinkite pieno indą papildomuose prietaisuose, kuriais teka pienas.
2. Kasdien valykite kavos aparatą.
3. Priedus, pvz., pieno indus, dangtį ir adapterį, kruopščiai išplaukite indaplovėje arba rankomis šviežiu švariu vandeniu.
4. Papildomą prietaisą išjunkite prietaiso pagrindiniu jungikliu.
   Žr. skyrių "„Valdymas" – „Papildomų įrenginių valdymo elementai"".
5. Priedus laikykite sausai ir švariai.
6. Ištraukdami kištukinę jungtį atjunkite nuo tinklo.
   - ✓ Papildomam prietaisui srovės tiekimas nutrauktas.
   - ✓ Papildomą prietaisą galima laikyti ilgesnį laiką.

6 Valymas

6.1 Valymo reikalavimai ir sąlygos

6.1.1 Valymo priemonė

ĮSPĖJIMAS

Pavojus apsinuodyti valymo priemonėmis!

Netinkamai naudojant valymo priemones galimi apsinuodijimai.

- ▶ Naudokite tik „Schaerer“ rekomenduojamas valymo priemones.
- ▶ Valymo priemones laikykite vaikams nepasiekiamoje vietoje.
- ▶ Valymo priemonių nelieskite plikomis rankomis ir nedėkite į burną.
- ▶ Nepilkite valymo miltelių į pieno indą, visada naudokite mėlyną valymo indą.
- ▶ Prieš pradėdami naudoti valymo priemonę, atidžiai perskaitykite ant pakuotės nurodytą informaciją ir saugos duomenų lapą. Jei saugos duomenų lapo nėra, dėl jo kreipkitės į gaminius platinančią įmonę.

PASTABA

Materialinės žalos pavojus dėl netinkamos valymo priemonės!

Naudojant netinkamas valymo priemones, galima pažeisti kavos aparatą.

- ▶ Valydami kasdien ir kas savaitę naudokite tik „Schaerer AG“ rekomenduojamas valymo priemones.

Kavos aparato valymo tabletė

Pavadinimas	„Coffeepure tabs“
Paskirtis	Kavos aparato sistemos valymas
Valymo paskirtis	Kavos aparato sistemoje esantiems riebalų likučiams išvalyti
Naudojimo intervalas	1 kartą per dieną
Naudojimas	Raginimas įmesti tabletę valymo pagal ekrane rodomus nurodymus metu

Valymo milteliai pieno sistemai

Pavadinimas	„Milkpure powder“
Paskirtis	Pieno tiekimo sistemos valymas
Valymo paskirtis	Pieno riebalams ir bakterijoms iš pieno tiekimo sistemos šalinti
Naudojimo intervalas	1 kartą per dieną Valymo maišelių padalijimas: • 4x šarmas = žalias = „Cleaner 1“ • 1x rūgštis = raudona = „Cleaner 2“ *Kasdien valydami atlikite keturis intervalus su „Cleaner 1“, o penktą – su „Cleaner 2“.*
Naudojimas	Raginimas įpilti valymo miltelių valymo pagal ekrane rodomus nurodymus metu

Papildomas valymo priemonių pristatymas

Pavadinimas	Papildomas rinkinio užsakymas
Paskirtis	Kavos ir pieno sistemos valymas
Prekės numeris	075350
Turinys	• Viena valymo tablečių pakuotė kavos sistemai „Coffeepure tabs“ • Dvi valymo miltelių pakuotės pieno tiekimo sistemai „Milkpure powder“
Kiekis	Valymo priemonės, skirtos 100 kasdienių valymų: • 100x valymo tablečių • 80x valymo miltelių „Cleaner 1“ (žalios spalvos) • 20x valymo miltelių „Cleaner 2“ (raudonos spalvos)

6.1.2 RVASVT valymo planas

ĮSPĖJIMAS

Infekcijos pavojus dėl bakterijų!

Jei kavos aparatas netinkamai prižiūrimas ir valomas, ruošiami gėrimai gali neatitikti maisto produktų higienos reikalavimų.

- ▶ Valydami mūvėkite apsaugines pirštines.
- ▶ Prieš pradėdami valyti ir išvalę, kruopščiai nusiplaukite rankas.
- ▶ Kavos aparatą valykite kiekvieną dieną.
- ▶ Pieno indą išvalykite kiekvieną kartą prieš pripildydami ir išpilstę gėrimus.
- ▶ Nepilkite valymo miltelių į pieno indą, visada naudokite mėlyną valymo indą.
- ▶ Valymo priemonių niekada nepilkite į geriamojo vandens bakelį (vidinį / išorinį).
- ▶ Niekada nemaišykite valymo priemonių.
- ▶ Valymo priemonių nelaikykite kartu su kava, pienu ir milteliais automatiniams kavos aparatams.
- ▶ Nenaudokite šveičiamųjų priemonių, šepečių arba metalinių valymo įrankių.
- ▶ Nuvalę nebelieskite dalių, kurios liečiasi su gėrimais.
- ▶ Paisykite ir laikykitės dozavimo ir saugos nurodymų, pateiktų ant valymo priemonės.

RVASVT: Hazard Analysis Critical Control Point

RVASVT valymo planas turi užtikrinti sveikatai nekenksmingus maisto produktus. Bus įvertinti su maisto produktų apdorojimu susiję arba paruoštų produktų keliami pavojai ir nustatytos rizikos. Rizikos bus sumažintos taikant atitinkamas priemones.

Tinkamai įrengus, atliekant techninės ir profilaktinės priežiūros darbus bei valant, „Schaerer AG“ kavos aparatai atitinka RVASVT reikalavimus.

6.1.3 Valymo pakopos

Galimos valymo pakopos.

- Nėra
- Raginimas
- Prievarta

Valymo pakopą gali pritaikyti tik techninės priežiūros tarnybos technikas. Čia galite rasti informacijos.

Versija. Nėra

Nepranešama apie laukiančius valymus. Tai reiškia, kad laukiantis valymas nerodomas nei laukelyje [Techninės priežiūros meniu] per ženklinimą spalva, nei laukelyje [Valymas] (techninės priežiūros meniu), žymimas raudona šypsenėle. Valymas techninės priežiūros meniu turi būti paleistas rankiniu būdu.

Versija. Raginimas

Pranešama apie laukiančius valymus. Laukelyje [Techninės priežiūros meniu] rodomas (oranžinis) ženklinimas, jei laukiama valymo. Laikas iki būsimo valymo rodomas valandomis techninės priežiūros meniu. Techninės priežiūros meniu laukelyje [Valymas] raudona šypsenėle ☹ pranešama, jei laukiama valymo.

Versija. Prievarta

Pranešama apie laukiančius valymus. Laukelyje [Techninės priežiūros meniu] rodomas (raudonas) ženklinimas, jei laukiama valymo. Laikas iki būsimo valymo rodomas valandomis techninės priežiūros meniu. Techninės priežiūros meniu laukelyje [Valymas] raudona šypsenėle pranešama, jei laukiama valymo.

Neatlikus valymo per sukonfigūruotą laiko intervalą (žr. laiko intervalą (D) paveikslėlyje „Laiko intervalas tarp valymų“), pateikiamas reikalavimas valyti. Neįvykdžius reikalavimo išvalyti, kavos aparatas nebegalės išpilstyti jokių gėrimų.

Laiko intervalas tarp valymų

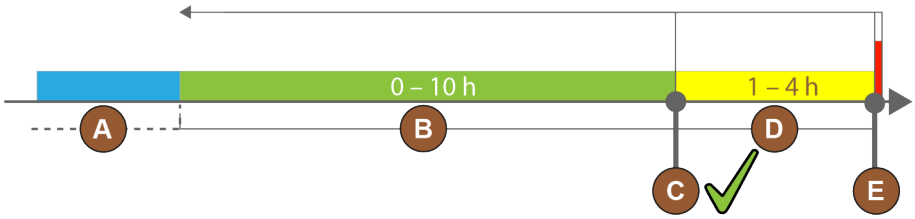

Iliust.: Laiko intervalas tarp valymų

Poz.	Laiko intervalas	Paaiškinimas
A	Šiame laiko intervale atliekami valymai ignoruojami.	Raginimas išvalyti po valymo lieka nepakitęs.
B	Šiame laiko intervale valymai atliekami per anksti. Nepaisant to, valymai atpažįstami kaip atlikti.	Raginimas išvalyti po valymo nustatomas iš naujo. Kitas valymo plane numatytas valymas rodomas [h] techninės priežiūros meniu.
C	Optimalaus valymo paleidimo momentas (pagal laiko planą)	Likęs laikas iki optimalaus paleidimo momento rodomas techninės priežiūros meniu.
D	Laiko intervalas optimaliam valymui laiko plane	Raginimas išvalyti po valymo nustatomas iš naujo.
E	Priverstinio valymo momentas Nuo šio momento neatliktų valymų nebegalima atidėti.	Ekrane rodoma, kad gėrimų pilstyti nebegalima. Kavos aparatas nebėra paruoštas naudoti. Valymą atlikti būtina.

6.2 Valymo intervalai

Tolesniuose skirsniuose aprašomi valymo intervalai, reikalingi užtikrinant optimalų ir sklandų veikimą. Jei reguliariai stebint aptinkamas didelis užterštumas, būtini valymo intervalai turi būti atitinkamai trumpesni atsižvelgiant į faktinį užterštumą.

Automatinis valymas	
Kaskart įjungiant ir išjungiant kavos aparatą	Automatinis plovimas įjungiant / išjungiant
kas 1–240 min (priklauso nuo konfigūracijos)	Sukonfigūruoti automatiniai plovimai

Valymo programos pagal ekrane rodomus nurodymus*	
Priklausomai nuo nustatyto valymo plano	Pieno tiekimo sistemos valymas
	Kavos sistemos valymas
	Miltelių sistemos valymas

Valymas rankomis	
Kasdien	Tirščių indo ištuštinimas ir valymas
	Užvirinimo kameros valymas
	Nuvarvėjimo indo ir nuvarvėjimo grotelių valymas
	Pieno indo valymas
	Papildomų prietaisų valymas
	Jutiklinio ekrano valymas
	Išorinio geriamojo vandens bakelio valymas
	Vidinio geriamojo vandens bakelio valymas
	Išorinio kanalizacijos bakelio valymas
Kas savaitę	Kavos pupelių indo valymas
Prireikus	Miltelių indo išplovimas
	Kavos aparato išorinių paviršių valymas
	Rankinio plovimo paleidimas

Legenda Valymo intervalai	
Kasdien	Mažiausiai vieną kartą per dieną, prireikus dažniau.
Kas savaitę	Mažiausiai vieną kartą per savaitę, prireikus dažniau.
Prireikus	Esant užterštumui.

* Valymo programos pagal ekrane rodomus nurodymus atliekamos priklausomai nuo nustatyto valymo plano. Bet kada galite papildomai rankiniu būdu atlikti „papildomą valymą“.

6.3 Automatinis valymas

ATSARGIAI

Pavojus nusiplikyti karštu vandeniu!

Plaunant aparatą iš gėrimų išleidimo antgalio teka karštas vanduo. Apie automatinį aparato plovimą pranešama ekrane. Funkcija apšviečiama raudona spalva.

- ▶ Aparato plovimo metu nelieskite po gėrimų išleidimo antgaliu esančios srities.
- ▶ Pasirenkamą garų išleidimo antgalį nukreipkite į nuvarvėjimo indą.
- ▶ Sukonfigūruoti plovimai paleidžiami automatiškai. Todėl gėrimų išleidimo antgalis visada turi būti laisvas.

6.3.1 Automatinis plovimas įjungiant / išjungiant

Automatinis plovimą įjungiant ir išjungiant yra standartinė funkcija yra jos išaktyvinti negalima.

Šios sistemos automatiškai praplaunamos įjungus arba prieš išjungiant kavos aparatą (jei yra):

- Kavos sistema
- Pieno tiekimo sistema
- Miltelių sistema

6.3.2 Sukonfigūruoti plovimai

Standartinių nustatymų atveju konfigūruojamas plovimas paleidžiamas kas valandą.

Techninės priežiūros tarnybos technikas techninės priežiūros meniu gali papildomai nustatyti šių sistemų plovimą įjungus ir išjungus:

- išleidimo sistemos plovimas (nustatomas intervalas: 1-240 min)
- išorinė pieno žarnelė (nustatomas intervalas: 1-240 min)
- vidinė pieno tiekimo sistema (nustatomas intervalas: 1-240 min)

6.4 Valymo programos pagal ekrane rodomus nurodymus

ĮSPĖJIMAS

Pavojus sveikatai dėl taršos!

Jau nuvalytus kavos aparato komponentus užteršę valymo priemonėmis, galite pakenkti savo sveikatai.

▶ Atlikdami valymo programą mūvėkite pirštines.

ATSARGIAI

Pavojus nusiplikyti karštais skysčiais!

Kai vykdoma valymo programa, bėga karšti skysčiai.

▶ Valymo metu nekiškite rankų po gėrimų, garų išleidimo antgaliais ir po išoriniu karšto vandens išleidimo antgaliu.

▶ Prieš valydami išimkite nulašėjimo groteles.

PASTABA

Materialinė žala dėl perpildyto nuvarvėjimo indo!

Užsikimšus kanalizacijos vandens nuotakui gali persipildyti nuvarvėjimo indas.

▶ Prieš pradėdami valymo programą patikrinkite nuvarvėjimo inde esantį kanalizacijos vandens nuotaką.

Valymo programos pagal ekrane rodomus nurodymus yra kavos aparato valdymo sistemoje. Vykdytinų valymo programų dažnis nustatomas techninės priežiūros meniu, valymo plane. Techninės priežiūros technikas gali parinkti valymo planą „Rankinis“ ir pritaikyti (pvz., keisti valymo pakopą). Be valymo plane nustatytų valymų, kurie turi būti atliekami nustatytu momentu, galima vykdyti valymo programas pagal ekrane rodomus nurodymus. Tuo tikslu paspauskite laukelį [Papildomas valymas] techninės priežiūros meniu esančiame puslapyje „Valymas“.

6.4.1 Puslapis „Valymas“

Ši funkcija apsaugota PIN (valdytojo, kavos aparato prižiūrėtojo, techninės priežiūros tarnybos techniko).

Puslapio „Valymas“ atidarymas

1. Paspauskite laukelį [Techninės priežiūros meniu].
   ✓ Parodomas techninės priežiūros meniu.
2. Techninės priežiūros meniu paspauskite laukelį [Valymas].
   ✓ Rodomas puslapis „Valymas“.

Iliust.: Laukelis [Valymas]

Laukelyje [Valymas] šypsenėlės forma rodoma kavos aparato valymo būsena:

- žalia šypsenėlė: kavos aparato valyti nereikia.
- raudona šypsenėlė: reikia išvalyti kavos aparatą.

Iliust.: Puslapis „Valymas“

Nr.	Funkcija	Paaiškinimas
1	Laukelis [Atgal]	Grįžtama į techninės priežiūros meniu.
2	Suplanuotas valymas	Pasirinkus laukelį pradedamas tą dieną suplanuotas valymas. Galima valyti šias sistemas: • Kavos sistema • Pieno tiekimo sistema • Miltelių sistema *Suplanuotas valymas rodomas tada, kai valymo plane (pritaiko techninės priežiūros tarnybos technikas techninės priežiūros meniu) pasirenkama valymo pakopa „Raginimas“ arba „Reikalavimas“.*
3	Papildomas valymas	Pasirinkus laukelį, nepriklausomai nuo valymo plano, pradedamas papildomas valymas. Papildomai valant visuomet išvalomos visos galimos sistemos.

Be papildomo sistemų valymo, pagal ekrane rodomus nurodymus išvalomos šios konstrukcinės dalys:

- tirščių indas
- aparato vidus
- gėrimų išleidimo antgalio dangtelis

Garų kaitintuvas visuomet valomas (jei valymą aktyvuoja techninės priežiūros tarnybos technikas) antrame plane.

6.4.2 Puslapis „Valymo programa“

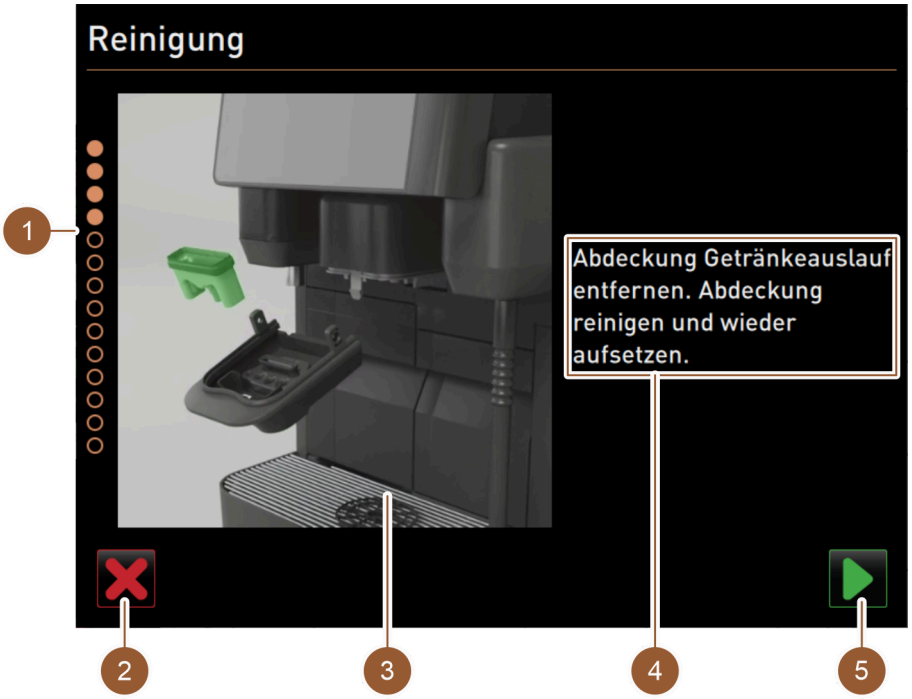

Iliust.: Puslapis „Valymo programa“

Nr.	Pavadinimas	Paaiškinimas
1	Progreso rodmuo	Šioje srityje rodoma kalkių valymo programos eiga. Užpildyti apskritimai rodo, kad tie žingsniai jau įvykdyti. Tušti apskritimai rodo, kad tie žingsniai dar turi būti įvykdyti.
2	Laukelis [Nutraukimas]	Valymas nutraukiamas. Valymo programą galima bet kada nutraukti. *Nutraukus valymą, kavos aparato naudoti negalima.*
3	Dabartinio veiksmo vaizdas arba animacija	Šioje srityje rodomas vaizdas (arba animacija), kuris palaiko veiksmus ir informaciją (4).
4	Raginimų atlikti veiksmą ir informacijos sritis	Šioje srityje teksto forma pateikiami raginimai atlikti veiksmą ir informacija apie konkrečius valymo žingsnius.
5	Laukelis [Toliau]	Pereinama prie kito žingsnio.

6.4.3 Reikalingos priemonės

Šių priemonių prireiks atliekant valymo programą pagal ekrane rodomus nurodymus:

- 1x valymo tabletės („Coffeepure tabs“)
- 1x valomųjų miltelių („Milkpure powder“)*
- mėlyno valymo indo
- įprastai buityje naudojamos plovimo priemonės
- įprastai buityje naudojamų švarių valymo servetėlių
- rakto valdymo pultui užrakinti
- **Kavos aparatai su uždarytu nuvarvėjimo indu**. Pieno likučių surinkimo indas
- **Kavos aparatai su uždarytu nuvarvėjimo indu**. Šokolado arba pieno miltelių likučių surinkimo indas

* Keturis intervalus atlikite su „Cleaner 1“, o penktą – su „Cleaner 2“.

6.4.4 Valymo pagal ekrane rodomus nurodymus paleidimas

Pirmiausia valomas tirščių indas, kavos aparato vidus ir apatinė gėrimų išleidimo sistemos dalis. Po to, priklausomai nuo valymo plano nustatymų, valomos sistemos (kavos, pieno tiekimo, miltelių sistemos), žr. kitus skirsnius ar skyrius.

Valymo programa paleidžiama techninės priežiūros meniu. Jutikliniame ekrane rodomi visi reikiami atlikti veiksmai.

Iliust.: Laukelis [Techninės priežiūros meniu]

Techninės priežiūros meniu atidarymas

Sąlyga: numatytas, spalva paženklintas valymas rodomas laukelyje „Techninės priežiūros meniu“.

1. Vartotojo sąsajoje paspauskite laukelį [Techninės priežiūros meniu].
   ✓ Atsidaro puslapis „Techninės priežiūros meniu“.

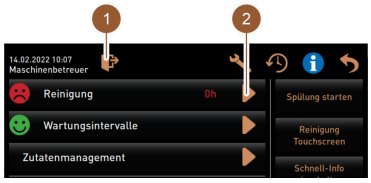

Iliust.: Techninės priežiūros meniu

Versija. PIN kodu apsaugotas valymas

Sąlyga: laukelis [Valymas] yra neaktyvus.

2. Laukelyje [Prisijungimas] (1) pasirinkite profilį (valdytojas, kavos aparato prižiūrėtojas arba techninės priežiūros tarnybos technikas).
3. Paprašyti įveskite PIN kodą.
   ✓ Profilis užregistruotas.
   ✓ Laukelis [Valymas] yra aktyvintas.

Puslapio „Valymas“ atidarymas

4. Paspauskite laukelį (2).
   ✓ Rodomas puslapis „Valymas“.

Iliust.: Puslapis „Valymas“

Valymo įjungimas

ATSARGIAI Pavojus nudegti dėl karštų vandens garų!

5. Garų išleidimo antgalį nukreipkite į nuvarvėjimo indą.
6. Suplanuotas valymas. Paspauskite laukelį (1).
   ✓ Rodomas puslapis „Suplanuotas valymas“.
7. Papildomas valymas. Paspauskite laukelį (2).
   ✓ Paleidžiama valymo programa (visos sistemos).

Iliust.: Puslapis „Suplanuotas valymas“

Versija. Suplanuotas valymas

Sistemos, kurios dabar pagal valymo planą turi būti valomos, rodomos paryškintai (šviesiai). Sistemos, kurios nebus valomos, rodomos tamsiai.

▶ Paspauskite laukelį.

✓ Paleidžiama valymo programa (valymo plane nurodytos sistemos).

6.4.5 Kavos sistemos valymas

▶ Valymo pagal ekrane rodomus nurodymus paleidimas.

Žr. skyrių "Valymo pagal ekrane rodomus nurodymus paleidimas"

Iliust.: Valymo tabletės įmetimas

Sąlyga: puslapyje „Suplanuotas valymas“ paryškinamas (šviesiai) kavos simbolis.

1. **Kavos aparatai su uždarytu nuvarvėjimo indu.** Surinkimo indą pastatykite po gėrimų išleidimo antgaliu.
2. Jei yra, atrakinkite pripildymo ranka angos (viduriniajame kavos pupelių inde) užraktą.
3. Atidarykite ranka pripildomo indo dangtelį.
4. Įmeskite valymo tabletę „Coffeepure tab“ į pripildymo ranka angą (1).
5. Paspausdami laukelį patvirtinkite, kad valymo tabletė įmesta.

Iliust.: Valymo eiga

✓ Nurodymu pranešama, kad šiuo metu gėrimų pilstyti negalima.

✓ Rodomas eigos rodmuo.

✓ Rodomas įspėjimo simbolis „Karštas skystis“.

▶ **Kavos aparatai su uždarytu nuvarvėjimo indu.** Surinkimo indą išimkite, ištuštinkite ir išvalykite.

6.4.6 Pieno tiekimo sistemos valymas

ĮSPĖJIMAS

Pavojus sveikatai dėl valymo priemonių!

Valymo priemonių likučiai yra kenksmingi sveikatai. Kyla pavojus apsinuodyti.

▶ Baigę valyti rankas kruopščiai nusiplaukite įprastu muilu.

▶ Valymo pagal ekrane rodomus nurodymus paleidimas.

Žr. skyrių "Valymo pagal ekrane rodomus nurodymus paleidimas"

Iliust.: Pieno indo išėmimas

Sąlyga: puslapyje „Suplanuotas valymas“ paryškinamas (šviesiai) karvės simbolis.

1. Išimkite pieno indą.
2. Jei yra pieno, iš pieno indo jį perpilkite į surinkimo indą.
3. Išplaukite pieno indą, dangtelį ir panardinamą vamzdelį.
4. Valymą patvirtinkite paspausdami laukelį ▶.
5. **Kavos aparatai su uždarytu nuvarvėjimo indu**. Surinkimo indą pastatykite po gėrimų išleidimo antgaliu.

Iliust.: Valymo miltelių dėjimas

6. Supilkite „Milkpure powder“ (šarmo arba rūgšties) maišelio turinį į mėlyną valymo indą.

Keturis intervalus atlikite su „Cleaner 1“, o penktą – su „Cleaner 2“.

7. Supylę valymo miltelius patvirtinkite paspaudę laukelį ▶.

   ĮSPĖJIMAS Pavojus sveikatai dėl valymo priemonių!

8. Rankas kruopščiai nusiplaukite įprastu muilu.
9. Įstatykite mėlyną valymo indą į šaldymo įrenginį.
10. Pieno žarnelės adapterį įstatykite į valymo indo dangtelį.
11. Įstatę valymo indą ir įdėję valymo miltelių „Milkpure powder“, patvirtinkite paspausdami laukelį ▶.
    - ✓ Nurodymu pranešama, kad šiuo metu gėrimų pilstyti negalima.
    - ✓ Rodomas eigos rodmuo.
    - ✓ Rodomas įspėjimo simbolis „Karštas skystis“.
12. **Kavos aparatai su uždarytu nuvarvėjimo indu**. Surinkimo indą išimkite, ištuštinkite ir išvalykite.

Iliust.: Valymo eiga

Iliust.: Valymo indo išėmimas

13. Išimkite mėlyną valymo indą iš šaldymo įrenginio, išplaukite ir išvalykite jį.
14. Ištraukite pieno žarnelės adapterį iš valymo indo dangtelio ir nuvalykite drėgnai.
15. Valymo indo išėmimą patvirtinkite paspaudę laukelį ▶.

Iliust.: Pieno tiekimo sistema aktyvinta

16. Užklausoje „Pieno tiekimo sistemos aktyvinimas“ laukelį „Taip“ pažymėkite varnele.
17. Pasirinkimą patvirtinkite paspausdami laukelį ▶.

Iliust.: Pieno indo įstatymas

18. Išvalytą pieno indą vėl įdėkite į šaldymo įrenginį.
19. Pieno žarnelės adapterį įstatykite į pieno indo dangtelį.
20. Esant poreikiui, įpilkite šviežio atvėsinto pieno (3-5 °C).
21. Paspausdami laukelį ▶, patvirtinkite, kad pieno indas prijungtas.

Iliust.: Pieno tiekimo sistemos plovimas

✓ Pieno tiekimo sistema plaunama.
✓ Nurodymu pranešama, kad šiuo metu gėrimų pilstyti negalima.
✓ Rodomas eigos rodmuo.
✓ Rodomas įspėjimo simbolis „Karštas skystis“.

6.4.7 Miltelių sistemos valymas

▶ Valymo pagal ekrane rodomus nurodymus paleidimas.

Žr. skyrių "Valymo pagal ekrane rodomus nurodymus paleidimas"

Sąlyga: puslapyje „Suplanuotas valymas“ paryškinamas (šviesiai) miltelių simbolis.

1. Rankinį gėrimų išleidimo antgalį pastumkite į viršų ir išimkite tirščių indą.
2. Atidarykite valdymo pultą.

Žr. skyrių "Valdymo pulto atidarymas"

3. Ištraukite plaktuvo indą į priekį.
4. Plaktuvo indo išėmimą patvirtinkite paspaudę laukelį ▶.

Iliust.: Plaktuvo indo valymas

5. Plaktuvo indą išardykite.
6. Plaktuvo indą nuplaukite tekančiu, šiltu vandeniu ir išdžiovinkite.
7. Surinkite plaktuvo indą.
8. Valymą patvirtinkite paspausdami laukelį ▶.

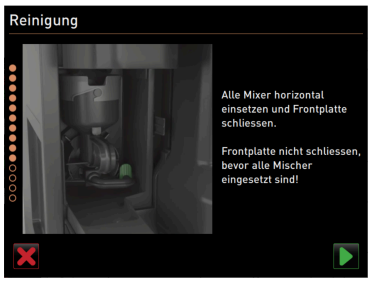

Iliust.: Plaktuvo indo įstatymas

9. Plaktuvo indą įstatykite tiesiai į kavos aparatą.
10. Valdymo pulto uždarymas

Žr. skyrių "Valdymo pulto uždarymas"

6.5 Valymas rankomis

6.5.1 Tirščių indo ištuštinimas ir valymas

ĮSPĖJIMAS

Tirščių inde esantys kavos tirščiai gali pradėti pelyti.

Jei pelėsinio grybelio sporos išplinta kavos aparate, kyla pavojus sveikatai ir pavojus užteršti kavą.

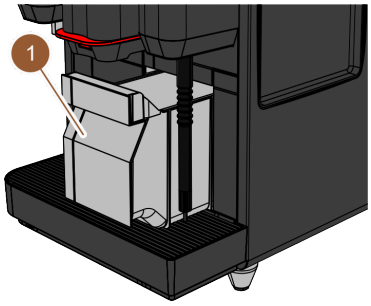

Iliust.: Tirščių indo išėmimas

Intervalas: kiekvieną dieną

1. Gėrimų išleidimo antgalį pastumkite į viršų.
2. Ištraukite tirščių indą (1) iš kavos aparato.
3. Ištuštinkite tirščių indą.

   PASTABA Aukšta temperatūra gali sugadinti kavos aparatą.

   Tirščių indo neplaukite indaplovėje.
4. Tirščių indą kruopščiai išplaukite vandeniu ir buitiniu plovikliu.
5. Tirščių indą išskalaukite švariu vandeniu ir išdžiovinkite.
6. Sausą tirščių indą vėl įstatykite į kavos aparatą.

6.5.2 Užvirinimo kameros valymas

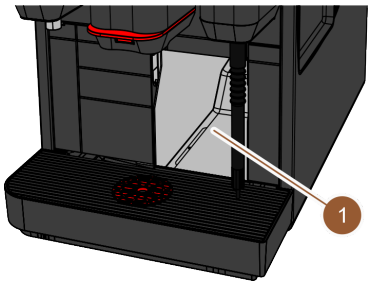

Iliust.: Užvirinimo kameros valymas

Intervalas: kiekvieną dieną

1. Gėrimų išleidimo antgalį pastumkite į viršų.
2. Ištraukite tirščių indą iš kavos aparato.
3. Kavos aparato užvirinimo bloke (1) esančius kavos miltelių likučius išvalykite valymo šepetėliu.

   INFORMACIJA. Valymo šepetėlis pristatomas kaip komplektacijos dalis.
4. Užvirinimo bloką išvalykite švaria, drėgna šluoste ir nusausinkite.
5. Tirščių indą vėl įstatykite į kavos aparatą.

6.5.3 Nuvarvėjimo indo ir nuvarvėjimo grotelių valymas

ATSARGIAI

Pavojus nusiplikyti karštu vandeniu!

Atliekant automatinį plovimą, iš gėrimų išleidimo antgalio teka karštas vanduo.

- ▶ Išjunkite kavos aparatą ir tik tada išimkite nuvarvėjimo groteles, kurias norite nuvalyti.
- ▶ Išjunkite kavos aparatą ir tik tada valykite nuvarvėjimo indą.

PASTABA

Potvynio pavojus!

Užsikimšus kanalizacijos vandens nuotakui gali persipildyti nuvarvėjimo indas.
▶ Prieš įjungdami kalkių šalinimo programą patikrinkite, ar kanalizacijos nuotakas neužsikimšo.

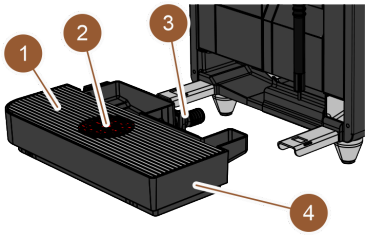

Iliust.: Nuvarvėjimo indo išėmimas

Intervalas: kiekvieną dieną
▶ Išjunkite kavos aparatą.

Žr. skyrių "Kavos aparato įjungimas į budėjimo režimą (Standby)"

1. Nuvarvėjimo indą (4) išimkite iš kavos aparato.
2. Iš nuvarvėjimo indo (4) išimkite nulašėjimo groteles (1) ir pagalbinį padėjimo dėklą (2).
3. Nuvarvėjimo indą (4) išskalaukite švariu vandeniu.
4. Nulašėjimo groteles (1) ir pagalbinį padėjimo dėklą (2) kruopščiai išplaukite tekančiu vandeniu ir plovimo priemone.
5. Patikrinkite, ar kanalizacijos nuotakas (3) neužsikimšo.

Siekdami patikrinti pratekėjimą *žr. skyrių* "Kalkių šalinimas"

6. Nulašėjimo groteles (1) vėl įdėkite į nuvarvėjimo indą (4) ir patikrinkite, ar jas įdėjote tinkamai.
7. Patikrinkite, ar pagalbinis padėjimo dėklas (2) tinkamai įdėtas.
8. Sumontuokite nuvarvėjimo indą (4).

6.5.4 Pieno indo valymas

ĮSPĖJIMAS

Infekcijos pavojus dėl bakterijų!

Dėl pieno nuosėdų ir bakterijų gali būti užterštas pienas ir pieno indas.
▶ Pieno indą ir dangtelį valykite prieš kiekvieną pildymą.
▶ Valydami mūvėkite pirštines.

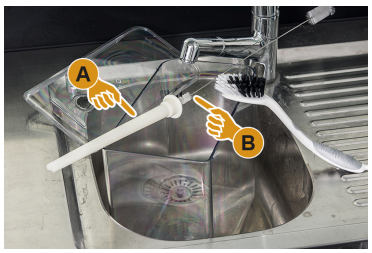

Iliust.: Pieno indo valymas

Intervalas: kiekvieną dieną
1. Pieno indą išimkite iš aušinimo įrenginio.
2. Iš pieno indo išpilkite pieno likučius.

   Laikykitės išsamių valymo nurodymų, pateiktų atskiroje papildomų įrenginių „SKYE“ eksploatavimo instrukcijoje.
3. Pieno indą išplaukite švariu vandeniu, plovikliu ir švaria, nenaudota šluoste.
4. Kėliklį išvalykite šepečiu.

   INFORMACIJA. Valymo šepetys pristatomas kaip įprastos komplektacijos dalis.
5. Pieno talpą vėl įdėkite į šaldymo įrenginį.

6.5.5 Papildomų prietaisų valymas

Papildomų prietaisų priežiūra ir valymas aprašyti atskiroje naudojimo instrukcijoje 020888.

6.5.6 Jutiklinio ekrano valymas

ATSARGIAI

Pavojus nusiplikyti karštais skysčiais!

Valant netikėtai pradėjus bėgti gėrimui galima nusiplikyti.
▶ Prieš valydami, techninės priežiūros meniu išjunkite jutiklinį ekraną arba išjunkite kavos aparatą.

Iliust.: Techninės priežiūros meniu sritis „Tiesioginė parinktis“

Intervalas: kiekvieną dieną

1. Paspauskite vartotojo sąsajoje esantį laukelį [Techninės priežiūros meniu].
   ✓ Atsidaro techninės priežiūros meniu.
2. Paspauskite laukelį [Jutiklinio ekrano valymas] (1).
   ✓ Jutiklinis ekranas išjungiamas 30 s.
   ✓ Rodomas atgalinis laikmatis.
   ✓ Liečiamas ekranas nebereaguoja.

   PASTABA Netinkamai valant jutiklinį ekraną galima materialinė žala. Nenaudokite šveičiamųjų priemonių. Niekada nespauskite ekrano visa jėga ar aštriais daiktais.
3. Per 30 s nuvalykite jutiklinį ekraną popierine servetėle ir įprastu stiklo valikliu.
   ✓ Pasibaigus laikui, jutiklinis ekranas vėl aktyvinamas.

6.5.7 Vidinio geriamojo vandens bakelio valymas

ĮSPĖJIMAS

Pavojus apsinuodyti valymo priemonėmis!

Valymo priemonių likučiai geriamojo vandens bakelyje gali sukelti apsinuodijimą.
▶ Niekada valymo priemonių nepilkite į geriamąjį vandenį.

ĮSPĖJIMAS

Infekcijos pavojus dėl bakterijų!

Dėl nuosėdų ir bakterijų gali užsiteršti vidinis geriamojo vandens bakelis. Geriamojo vandens bakelyje esantys nešvarumai gali sukelti sveikatos problemų.
▶ Valydami mūvėkite pirštines.

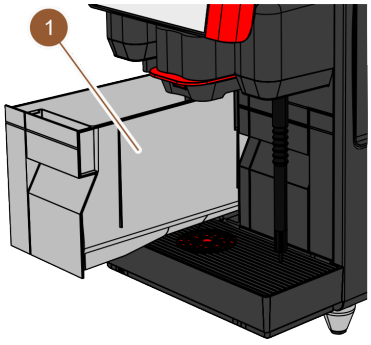

Iliust.: Vidinis geriamojo vandens bakelis

Intervalas: kiekvieną dieną

1. Iš kavos aparato ištraukite vidinį geriamojo vandens bakelį.
2. Vidinį geriamojo vandens bakelį kasdien kruopščiai išplaukite švariu vandeniu, nenaudokite valymo priemonių.
3. Nusausinkite švaria šluoste.
4. Į vidinį geriamojo vandens bakelį pripilkite šviežio vandens.
5. Vidinį geriamojo vandens bakelį įstatykite į kavos aparatą.

6.5.8 Išorinio geriamojo vandens bakelio valymas

ĮSPĖJIMAS

Pavojus apsinuodyti valymo priemonėmis!

Valymo priemonių likučiai geriamojo vandens bakelyje gali sukelti apsinuodijimą.
▶ Niekada valymo priemonių nepilkite į geriamąjį vandenį.

ĮSPĖJIMAS

Infekcijos pavojus dėl bakterijų!

Dėl nuosėdų ir bakterijų gali užsiteršti išorėje esantis geriamojo vandens bakelis. Geriamojo vandens bakelyje esantys nešvarumai gali sukelti sveikatos problemų.
▶ Valydami mūvėkite pirštines.

Iliust.: Išorinis geriamojo vandens bakelis

Intervalas: kiekvieną dieną

1. Atsukite išorinio geriamojo vandens bakelio dangtelį.
2. Kavos aparato geriamojo vandens žarnelę ištraukite iš išorinio geriamojo vandens bakelio ir dangtelio.
3. Geriamojo vandens žarnelės galą padėkite ant švarios šluostės.
4. Išorinį geriamojo vandens bakelį kasdien kruopščiai išplaukite švariu vandeniu, nenaudokite valymo priemonių.
5. Išorinio geriamojo vandens bakelio dangtelį kruopščiai nuplaukite švariu vandeniu.
6. Nusausinkite švaria šluoste.
7. Į išorinį geriamojo vandens bakelį pripilkite šviežio vandens.
8. Patikrinkite, ar tinkamai atliekama plūdės (lygio) kontrolė.
9. Geriamojo vandens žarnelę per dangtelį įkiškite į išorinį geriamojo vandens bakelį.
10. Išorinį geriamojo vandens bakelį uždarykite dangteliu.

6.5.9 Išorinio kanalizacijos bakelio valymas

ĮSPĖJIMAS

Infekcijos pavojus dėl bakterijų!

Dėl nuosėdų ir bakterijų gali užsiteršti išorėje esantis geriamojo vandens bakelis. Geriamojo vandens bakelyje esantys nešvarumai gali sukelti sveikatos problemų.
▶ Valydami mūvėkite pirštines.

Iliust.: Išorinis kanalizacijos bakelis

Intervalas: kiekvieną dieną

1. Atsukite kanalizacijos vandens bakelio dangtelį.
2. Kavos aparato kanalizacijos vandens žarną ištraukite iš kanalizacijos vandens bakelio ir dangtelio.
3. Kanalizacijos vandens žarnos galą padėkite ant švarios šluostės.
4. Išorinį kanalizacijos vandens bakelį kruopščiai išplaukite švariu vandeniu, nenaudokite valymo priemonių.
5. Kanalizacijos vandens bakelio dangtelį kruopščiai nuplaukite švariu vandeniu.
6. Nusausinkite švaria šluoste.
7. Patikrinkite, ar tinkamai atliekama plūdės (lygio) kontrolė.

8. Kanalizacijos vandens žarną per dangtelį vėl įkiškite į kanalizacijos vandens bakelį.
9. Uždėkite kanalizacijos vandens bakelio dangtelį.

6.5.10 Kavos pupelių indo valymas

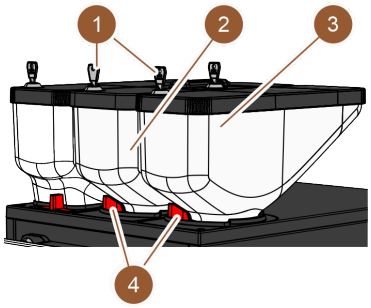

Iliust.: Kavos pupelių indo valymas

Intervalas: kartą savaitėje

1. Kavos aparatą įjunkite į budėjimo režimą (Standby).
   Žr. skyrių "Kavos aparato įjungimas į budėjimo režimą (Standby)"
2. Atrakinkite kavos pupelių indo (2 arba 3) užraktą (4).
3. Kavos pupelių indą (2 arba 3) išimkite iš kavos aparato.
4. Nuimkite dangtelį (jei yra, atrakinkite užraktą (1)).
5. Išimkite kavos aparate ir kavos pupelių inde likusias kavos pupeles.
6. Kavos pupelių indą kruopščiai išplaukite tekančiu vandeniu ir išvalykite minkšta šluoste.

   PASTABA Šveičiamosios priemonės gali subraižyti kavos pupelių indą.
7. Nenaudokite šveičiamųjų priemonių.
8. Dangtelį ir indą nusausinkite švaria šluoste.
9. Kavos pupelių indą vėl įstatykite į kavos aparatą.
10. Užrakinkite kavos pupelių indo užraktą (4).
11. Kavos pupelių indą užpildykite ir uždėkite dangtelį (jei yra, užrakinkite užraktą (1)).

6.5.11 Miltelių indo valymas

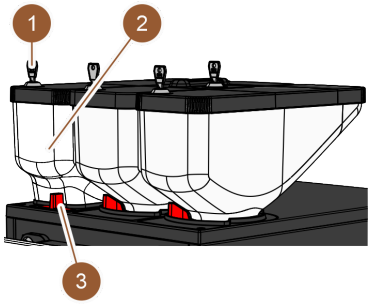

Iliust.: Miltelių indo valymas

Intervalas: prireikus

1. Išjunkite kavos aparatą.
   Žr. skyrių "Kavos aparato įjungimas į budėjimo režimą (Standby)"
2. Atrakinkite miltelių indo (2) užraktą (3).
3. Miltelių indą (2) išimkite iš kavos aparato.
4. Nuimkite dangtelį (jei yra, atrakinkite užraktą (1)).
5. Išpilkite likusius šokolado arba pieno miltelių likučius.

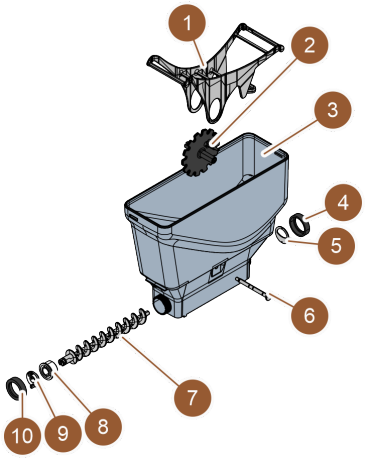

Iliust.: Standartinis miltelių indas

Versija. Standartinio miltelių indo išardymas

Sąlyga: miltelių indas yra įmontuotas.

1. Atsukite dantytąsias veržles (4, 10).
2. Nuimkite dozavimo įtaisą (5).
3. Išimkite pavaros movą (9).
4. Ištraukite ašį (6).
5. Išimkite krumpliaratį (2) ir purtyklę (1).
6. Ištraukite sraigtinį dozatorių (7) ir pavaros elementą (8).

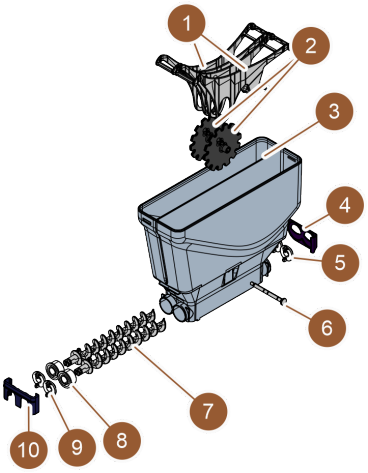

Iliust.: Miltelių indas „Twin“

Versija. Miltelių indo „Twin“ išardymas

Sąlyga: miltelių indas „Twin“ yra įmontuotas.

1. Sklendes (4, 10) stumkite žemyn.
2. Nuimkite dozavimo įtaisą (5).
3. Išimkite pavaros movą (9).
4. Ištraukite ašį (6).
5. Išimkite krumpliaračius (2) ir purtyklę (1).
6. Ištraukite sraigtinį dozatorių (7) ir pavaros elementą (8).

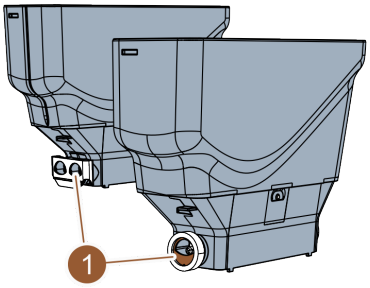

Iliust.: Dozavimo įtaiso išlygiavimas

Miltelių indo valymas

PASTABA Šveičiamosios priemonės gali subraižyti miltelių indą.

1. Nevalykite šveičiamosiomis priemonėmis.
2. Miltelių indus ir dozatoriaus dalis kruopščiai nuplaukite po tekančiu vandeniu.

   PASTABA Prieš surinkdami labai gerai išdžiovinkite visas dalis.
3. Po to vėl sumontuokite atvirkštine eiliškumo tvarka.

6.5.12 Išorinių paviršių valymas

1. Išjunkite kavos aparatą.

   Žr. skyrių "Kavos aparato įjungimas į budėjimo režimą (Standby)"

   PASTABA Šveičiamosios priemonės gali subraižyti išorinį paviršių.
2. Nevalykite šveičiamosiomis priemonėmis.
3. Kavos aparato ir papildomų prietaisų išorinius paviršius nuvalykite drėgna, švaria šluoste.

Taip pat žr. skyrių "Jutiklinio ekrano valymas"

6.5.13 Rankinio plovimo paleidimas

Iliust.: Techninės priežiūros meniu sritis „Tiesioginė parinktis"

Intervalas: prireikus

INFORMACIJA. Techninės priežiūros meniu rankiniu būdu bet kada galima paleisti plovimą.

1. Paspauskite vartotojo sąsajoje esantį laukelį [Techninės priežiūros meniu].
   ✓ Paspauskite vartotojo sąsajoje esantį laukelį [Techninės priežiūros meniu].
2. Paspauskite laukelį [Pradėti plovimą] (1).
   ✓ Sistema plaunama identiškai automatiniam plovimui įjungus ir išjungus.

Taip pat žr. skyrių "Automatinis plovimas įjungiant / išjungiant"

7 Techninė priežiūra

Techninės priežiūros kategorijos.

- **Techninės priežiūros darbai**: naudotojas neturi pats atlikti techninės priežiūros darbus. Jei yra atliktinų techninės priežiūros darbų, būtina apie tai pranešti techninės priežiūros tarnybos partneriui, kuris tuos techninės priežiūros darbus atliks.
- **Kalkių šalinimas stacionaraus vandens įvado atveju**: naudotojas gali pats pašalinti kalkes. Kalkių šalinimo darbams reikės kalkių šalinimo kasetės 079293.
- **Kalkių šalinimas vidinio vandens bakelio atveju**: naudotojas gali pats pašalinti kalkes. Kalkių šalinimo darbams reikės 2 butelių skystos kalkių šalinimo priemonės 062869.

7.1 Techninės priežiūros darbai

Būtina reguliariai atlikti kavos aparato techninės priežiūros darbus. Techninės priežiūros laikas priklauso nuo įvairių veiksnių, bet pirmiausia – nuo kavos aparato apkrovos ir apsauginių vožtuvų tarnavimo laiko.

Žr. dokumentą „Techninės priežiūros samprata“.

Kavos aparato ekrane pasirodo pranešimas, kai tik reikia atlikti techninės priežiūros darbus. Kavos aparatą galima įprastai eksploatuoti toliau.

7.1.1 Techninės priežiūros intervalai

Iliust.: Laukelis [Techninės priežiūros intervalai]

Laukelyje [Techninės priežiūros intervalai] šypsenėlės forma rodoma kavos aparato techninės priežiūros būsena:

- **žalia šypsenėlė**: kavos aparato techninės priežiūros atlikti nereikia.
- **raudona šypsenėlė**: reikia atlikti kavos aparato techninę priežiūrą.

Ši funkcija apsaugota PIN (valdytojo, kavos aparato prižiūrėtojo, techninės priežiūros tarnybos techniko).

PASTABA

Materialinės žalos pavojus nesilaikant techninės priežiūros intervalų!

Jeigu techninės priežiūros darbai neatliekami laiku, galimas priešlaikinis nusidėvėjimas.

▶ Reikiamus techninės priežiūros darbus paveskite atlikti techninės priežiūros tarnybos partneriui.

Techninės priežiūros intervalai yra apibrėžti dokumente „Techninės priežiūros samprata“.

▶ Jei reikia atlikti techninę priežiūrą, susisiekite su techninės priežiūros tarnybos partneriu.

▶ Likus vienai dienai iki techninės priežiūros darbų atlikimo, būtinai pašalinkite kalkes.

Žr. skyrių "Kalkių šalinimas"

7.1.2 Puslapis „Techninės priežiūros intervalai“

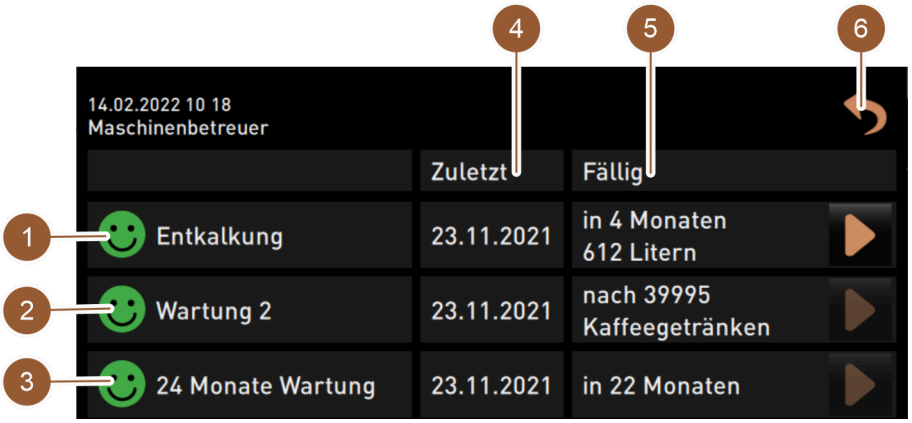

Iliust.: Puslapis „Techninės priežiūros intervalai“

Nr.	Pavadinimas	Paaiškinimas
1	Kalkių šalinimas	Paspaudus laukelį pradedamas reikiamas kalkių šalinimas.
2	Techninė priežiūra 2	Laukelyje pateikta užklausa. Kavos aparato techninę apžiūrą turi atlikti techninės priežiūros tarnybos partneris pagal atskiras techninės priežiūros instrukcijas. Atlikus techninę priežiūrą galima patvirtinti užklausą, skaitiklis nustatomas iš naujo.
3	24 mėnesių techninė priežiūra	Laukelyje pateikta užklausa. Kavos aparato techninę apžiūrą turi atlikti techninės priežiūros tarnybos partneris pagal atskiras techninės priežiūros instrukcijas. Atlikus techninę priežiūrą galima patvirtinti užklausą, skaitiklis nustatomas iš naujo.
4	Paskutinis	Rodoma data, kai paskutinį kartą buvo atlikta atitinkama techninė priežiūra.
5	Laukiama	Rodomas momentas, kada (po kiek mėnesių, gėrimų ar litrų) turi būti atliekama atitinkama kita artimiausia techninė priežiūra.
6	Laukelis [Atgal]	Grįžtama į techninės priežiūros meniu.

7.1.3 Techninės priežiūros darbų atlikimas ir skaitiklio nustatymas iš naujo

Iliust.: Laukelis [Techninės priežiūros meniu]

Techninės priežiūros meniu atidarymas

Sąlyga: artėjanti techninė priežiūra techninės priežiūros meniu pažymėta raudona šypsenėle.

► Vartotojo sąsajoje paspauskite laukelį [Techninės priežiūros meniu].

✓ Atsidaro puslapis „Techninės priežiūros meniu“.

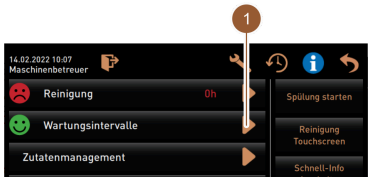

Iliust.: Techninės priežiūros meniu

Puslapio „Techninės priežiūros intervalai“ atidarymas

► Paspauskite laukelį (1).

✓ Rodomas puslapis „Techninės priežiūros intervalai“.

✓ Rodomi atlikti ir būsimi techninės priežiūros darbai.

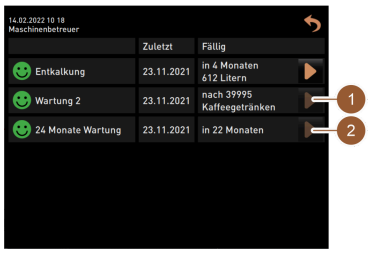

Iliust.: Puslapis „Techninės priežiūros intervalai“

Pavedimas atlikti techninę priežiūrą

1. Laukiantį techninės priežiūros darbą paveskite atlikti techninės priežiūros tarnybos technikui.
2. Paspauskite laukiantį techninės priežiūros darbą (1 arba 2).

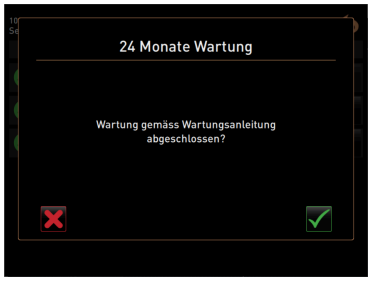

Iliust.: Techninės priežiūros darbo patvirtinimas (pavyzdys)

Techninės priežiūros darbo patvirtinimas

1. Įsitikinkite, kad techninė priežiūra buvo atlikta ir užbaigta laikantis dokumento „Techninės priežiūros samprata“ ir kontrolinio sąrašo.
2. Užklausą patvirtinkite paspausdami laukelį ✓.
   - ✓ Puslapyje „Techninės priežiūros intervalai“ techninės priežiūros darbas rodomas atliktas (žalia šypsenėlė).
   - ✓ „Paskutinis“ atveju data pasikeičia į aktualią.
   - ✓ „Laukiama“ atveju vertės pasikeičia pagal nustatytus intervalus.

7.2 Kalkių šalinimas

ĮSPĖJIMAS

Dirginimo rūgštimi pavojus!

Odos dirginimo ir sunkaus akių sudirgimo pavojus. Šalinant kalkes išsiskiria rūgštis.

- ▶ Kalkių šalinimo priemonių nelieskite plikomis rankomis ir perskaitykite pridėtą saugos duomenų lapą.
- ▶ Vykstant kalkių šalinimo procesui neišimkite kalkių šalinimo kasetės. Palaukite, kol ekrane bus pateiktas raginimas.

ATSARGIAI

Pavojus nusiplikyti karštu vandeniu!

Šalinant kalkes iš karšto vandens ir gėrimų išleidimo antgalio teka karštas vanduo. Kyla pavojus nusiplikyti.

- ▶ Gėrimų išleidimo antgalį pastumkite į žemiausią išleidimo padėtį.
- ▶ Vykstant kalkių šalinimo procesui nekiškite rankų po karšto vandens išleidimo antgaliu.

ATSARGIAI

Pavojus nusiplikyti karštais garais!

Šalinant kalkes, pro garų išleidimo antgalį išskiriami karšti garai. Kyla pavojus nusiplikyti.

- ▶ Garų išleidimo antgalį nukreipkite į nuvarvėjimo indą.
- ▶ Vykstant kalkių šalinimo procesui nekiškite rankų po garų išleidimo antgaliu.

Kalkių šalinimo trukmė

Kalkių šalinimas trunka bent 85 min. Kavos aparato tuo metu naudoti negalima. Iš anksto praneškite, kad nebus galima naudotis kavos aparatu.

Nutrauktas kalkių šalinimas

Būtina pakartoti kalkių šalinimo procesą, jei jis nebuvo atliktas iki galo ir tinkamai.

Kavos aparatas bus parengtas naudoti tik tuomet, kai bus tinkamai atliktas kalkių šalinimo procesas.

7.2.1 Kalkių šalinimo priemonė

Kalkių šalinimo kasetė „Uptime!“

PASTABA

Materialinės žalos pavojus dėl netinkamos kalkių šalinimo kasetės!

Naudojant kitas, o ne „Schaerer AG“ rekomenduojamas kalkių šalinimo kasetes, galima pažeisti kavos aparatą.

- ▶ Naudokite tik „Schaerer“ rekomenduojamas kalkių šalinimo kasetes.
- ▶ Visada naudokite tik ką tik iš pakuotės išimtas kasetes.
- ▶ Prieš šalindami kalkes, atidžiai perskaitykite ant pakuotės nurodytą informaciją ir saugos duomenų lapą. Jei saugos duomenų lapo nėra, kreipkitės į gaminius platinančią įmonę.

Pavadinimas	„Schaerer“ kalkių šalinimo kasetė „Uptime!“
Paskirtis	Kalkių šalinimas kavos aparate su stacionariu vandentiekio įvadu
Kalkių šalinimas	Kalkių šalinimas iš kaitintuvo ir karšto vandens / garų sistemos
Naudojimo intervalas	Pasirodžius komandai

Skysta kalkių šalinimo priemonė

PASTABA

Materialinės žalos pavojus dėl netinkamos skystos kalkių šalinimo priemonės!

Naudojant kitas, o ne „Schaerer AG“ rekomenduojamas skystas kalkių šalinimo priemones, galima pažeisti kavos aparatą.

- ▶ Naudokite tik „Schaerer“ rekomenduojamas skystas kalkių šalinimo priemones.
- ▶ Visada naudokite tik ką tik iš pakuotės išimtą kalkių šalinimo priemonę.
- ▶ Prieš šalindami kalkes, atidžiai perskaitykite ant pakuotės nurodytą informaciją ir saugos duomenų lapą. Jei saugos duomenų lapo nėra, kreipkitės į gaminius platinančią įmonę.

Pavadinimas	„Schaerer“ skysta kalkių šalinimo priemonė „Calcpure“
Paskirtis	Kalkių šalinimas kavos aparate su vidiniu vandens bakeliu
Kalkių šalinimas	Kalkių šalinimas iš kaitintuvo ir karšto vandens / garų sistemos
Naudojimo intervalas	Pasirodžius komandai

7.2.2 Puslapis „Kalkių šalinimas“

Iliust.: Puslapis „Kalkių šalinimas“

Nr.	Pavadinimas	Paaiškinimas
1	Progreso rodmuo	Šioje srityje rodoma kalkių šalinimo programos eiga. Užpildyti apskritimai rodo, kad tie žingsniai jau įvykdyti. Tušti apskritimai rodo, kad tie žingsniai dar turi būti įvykdyti.
2	Laukelis [Nutraukimas]	Kalkių šalinimas nutraukiamas. Kalkių šalinimo programą galima bet kada nutraukti. *Nutraukus kalkių šalinimą, kavos aparato naudoti negalima.*
3	Dabartinio veiksmo vaizdas arba animacija	Šioje srityje rodomas vaizdas (arba animacija), kuris palaiko veiksmus ir informaciją (4).

Nr.	Pavadinimas	Paaiškinimas
4	Raginimų atlikti veiksmą ir informacijos sritis	Šioje srityje teksto forma pateikiami raginimai atlikti veiksmą ir informacija apie konkrečius valymo žingsnius.
5	Laukelis [Toliau]	Pereinama prie kito žingsnio.

7.2.3 Reikalingos kalkių šalinimo medžiagos

Stacionaraus vandentiekio įvado atveju kalkėms šalinti reikės:

- 1 l vandens,
- laikmačio,
- 1x „Schaerer“ kalkių šalinimo kasetės „Uptime!“ (079293),
- 1x „Schaerer“ valymo indo, 1 l, mėlynas (parinktis),
- 1x „Schaerer“ valymo indo dangtelio (parinktis),
- pirštinių,
- apsauginių akinių.

Vidinio vandens bakelio atveju kalkėms šalinti reikės:

- 1 l vandens,
- laikmačio,
- 2x „Schaerer“ skystos kalkių šalinimo priemonės (062869),
- 1x „Schaerer“ valymo indo, 1 l, mėlynas (parinktis),
- 1x „Schaerer“ valymo indo dangtelio (parinktis),
- pirštinių,
- apsauginių akinių.

7.2.4 Versija. Kalkių šalinimas naudojant stacionarų vandentiekio įvadą

Kalkių šalinimą galima bet kada nutraukti / sustabdyti. Užklausiama, ar kalkių šalinimą tikrai sustabdyti.

Iliust.: Laukelis [Techninės priežiūros meniu]

Techninės priežiūros meniu atidarymas

Sąlyga: artėjantis kalkių šalinimas techninės priežiūros meniu pažymėtas raudona šypsenėle.

▶ Vartotojo sąsajoje paspauskite laukelį [Techninės priežiūros meniu].

✓ Atsidaro puslapis „Techninės priežiūros meniu“.

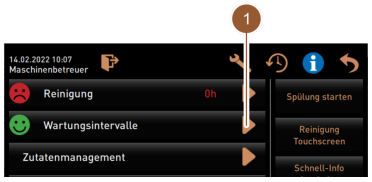

Iliust.: Techninės priežiūros meniu

Puslapio „Techninės priežiūros intervalai“ atidarymas

▶ Paspauskite laukelį (1).

✓ Rodomas puslapis „Techninės priežiūros intervalai“.

✓ Rodomi atlikti ir būsimi techninės priežiūros darbai.

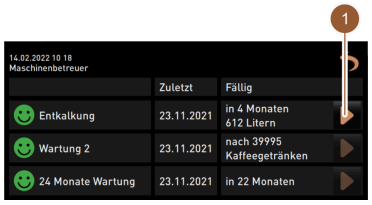

Iliust.: Puslapis „Techninės priežiūros

Kalkių šalinimo įjungimas

1. Paspauskite laukelį (1).
   ✓ Kalkių šalinimo programa paleidžiama.
2. **Kanalizacijos vandens bakelio atveju**: ištuštinkite visą kanalizacijos vandens bakelį.
3. **Išorinio geriamojo vandens bakelio atveju**: pripildykite visą išorinį geriamojo vandens bakelį.

intervalai"

Iliust.: Kalkių šalinimo kasetės išpakavimas

Kalkių šalinimo kasetės išpakavimas

1. Išimkite „Schaerer" kalkių šalinimo kasetę iš pakuotės.
2. Paspausdami laukelį patvirtinkite, kad išpakavote.

Nurodydami prekės numerį nukalkinimo kasetę kitam kalkių šalinimui papildomai užsakykite pas techninės priežiūros tarnybos partnerį.

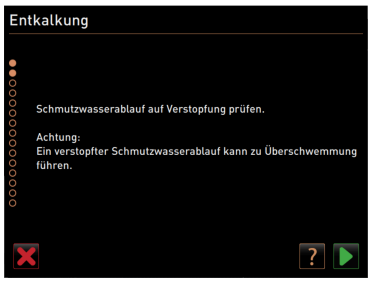

Iliust.: Nuvarvėjimo indo valymas

Versija. Su kanalizacijos jungtimi

1. Ištuštinkite visą kanalizacijos vandens bakelį (jei yra).

   PASTABA Materialinės žalos pavojus, sukeltas vandens perpildos dėl užsikimšusio kanalizacijos vandens nuotako!

   INFORMACIJA. Paspaudus laukelį ?, ekrane atveriamas aprašymas žingsnis po žingsnio.
2. Nulašėjimo groteles išimkite iš nuvarvėjimo indo.
3. 1 l vandens įpilkite į nuvarvėjimo indą ir tuo pat metu įjunkite laikmatį.
   ✓ Vanduo išteka.
4. Palaukite, kol bus ištekės visas vanduo. Pažiūrėkite į laikmatyje rodomą laiką.

Jei praėjo daugiau nei 30 s, kanalizacijos vandens nuotakas užsikimšo.

5. Užsikimšusį kanalizacijos vandens nuotaką turi suremontuoti techninės priežiūros tarnybos technikas.
6. Paspausdami laukelį patvirtinkite kanalizacijos vandens nuotako patikrą.

Iliust.: Ištuštinkite nuvarvėjimo indą

Versija. Be kanalizacijos jungties

1. Išimkite nuvarvėjimo indą.
2. Ištuštinkite nuvarvėjimo indą.
3. Vėl įstatykite nuvarvėjimo indą.
4. Paspausdami laukelį patvirtinkite, kad nuvarvėjimo indas ištuštintas.

Iliust.: Tirščių indo išėmimas

Tirščių indo išėmimas

1. Gėrimų išleidimo antgalį pastumkite iki galo į viršų.
2. Ištraukite tirščių indą iš kavos aparato ir ištuštinkite.

Iliust.: Kalkių šalinimo kasetės įdėjimas

Kalkių šalinimo kasetės įdėjimas

1. Atidarykite dangtelį priekyje kairėje.
2. Žalią uždarymo gaubtelį išimkite pasukdami kairėn.
3. Įdėkite išpakuotą kalkių šalinimo kasetę ir įstatykite sukdami dešinėn.
   ✓ Kalkių šalinimo kasetė įstatyta.

Iliust.: Įstatykite tirščių indą

Įstatykite tirščių indą

► Tirščių indą įstumkite į kavos aparatą.

Iliust.: Pieno indo išėmimas

Parinktis: Pieno indo išėmimas

1. Atidarykite šaldymo įrenginio dureles.
2. Pieno indą išimkite iš šaldymo įrenginio, prireikus ištuštinkite ir išvalykite.

   ĮSPĖJIMAS Infekcijos pavojus naudojant per šiltą / užterštą pieną!
3. Kol šalinamos kalkės, pieną laikykite šaltai.
4. Paspausdami laukelį patvirtinkite, kad pieno indas ištuštintas.

Iliust.: Valymo indo išėmimas

Parinktis: Valymo indo įstatymas

1. Įstatykite tuščią valymo indą į šaldymo įrenginį.
2. Pieno žarnelę įstatykite į valymo indo dangtelį.
3. Uždarykite šaldymo įrenginio dureles.
4. Paspausdami laukelį patvirtinkite, kad valymo indas ištuštintas.

Iliust.: Gėrimų ir garų išleidimo antgalio padėties nustatymas

Gėrimų ir garų išleidimo antgalio padėties nustatymas

1. Gėrimų išleidimo antgalį pastumkite į žemiausią padėtį.
2. Garų išleidimo antgalį nukreipkite į nuvarvėjimo indą.
3. Paspausdami laukelį patvirtinkite tinkamą padėtį.

Iliust.: Kalkių šalinimo proceso įjungimas

Kalkių šalinimo proceso įjungimas

ATSARGIAI Pavojus nusiplikyti karštu skysčiu ir karštais garais!

1. Naudokite apsauginius akinius ir mūvėkite apsaugines pirštines.
2. Kalkių šalinimo procesą įjunkite paspausdami laukelį ▶.

Iliust.: Kalkių šalinimo proceso eigos rodmuo

Kalkių šalinimo eiga rodoma % ir trunka apie 85 min.

- ✓ Pradedamas kavos aparato vėsinimas (mėlyna).
- ✓ Kalkių šalinimas įjungtas (geltona).
- ✓ Plovimas įjungtas (žalia).

Kalkių šalinimo procesą galima nutraukti paspaudus laukelį ⏸ ir vėl pratęsti paspaudus laukelį ▶. Nebegalima nutraukti kalkių šalinimo.

Iliust.: Kalkių šalinimo kasetės pašalinimas

Kalkių šalinimo kasetės pašalinimas

ĮSPĖJIMAS Būtinai palaukite, kol ekrane bus rodomas raginimas pašalinti kalkių šalinimo kasetę.

Sąlyga: kalkių šalinimo procesas baigtas.

► Kalkių šalinimo kasetę išimkite iš kavos aparato pasukdami kairėn.

Iliust.: Apsauginio gaubtelio uždėjimas

Apsauginio gaubtelio uždėjimas

1. Žalią uždarymo gaubtelį vėl uždėkite pasukdami dešinėn.
2. Uždarykite dangtelį priekyje kairėje.
3. Paspausdami laukelį ▶ patvirtinkite, kad dangtelis uždarytas.

Iliust.: Valymo indo išėmimas

Parinktis: Valymo indo išėmimas

1. Pieno žarnelę ištraukite iš valymo indo dangtelio.
2. Valymo indą išimkite iš aušinimo įrenginio.
3. Ištuštinkite ir praplaukite valymo indą.
4. Paspaudę laukelį ▶ patvirtinkite, kad valymo indas išimtas.

Iliust.: Pieno indo prijungimas

Parinktis: Pieno indo įdėjimas į šaldymo įrenginį

1. Į pieno indą įpilkite atvėsinto pieno ir įstatykite į aušinimo įrenginį.
2. Pieno žarnelę prijunkite prie į pieno indo dangtelio.
3. Paspausdami laukelį patvirtinkite, kad pieno indas prijungtas.

Iliust.: Kalkių šalinimo kasetės užsakymas

Kalkių šalinimo kasetės papildomas užsakymas

Sąlyga: prekės numeris rodomas vartotojo sąsajoje.

▶ Papildomai užsisakykite kalkių šalinimo kasetę iš techninės priežiūros tarnybos partnerio, kad galėtumėte panaudoti kitą kartą.

Kalkių šalinimo kasetės papildomas užsakymas

▶ Paspausdami laukelį patvirtinkite, kad pieno indas prijungtas.

✓ Kalkių šalinimo programa uždaroma.

✓ Kavos aparatas paleidžiamas iš naujo.

✓ Kavos aparatą galima naudoti, rodoma vartotojo sąsaja.

✓ Techninės priežiūros meniu skyriuje „Techninės priežiūros intervalai“ rodomas paskutinį kartą atliktas kalkių šalinimas.

7.2.5 Versija. Kalkių šalinimas naudojant vidinį vandens bakelį

Kalkių šalinimą galima bet kada nutraukti / sustabdyti. Užklausiama, ar kalkių šalinimą tikrai sustabdyti.

Iliust.: Laukelis [Techninės priežiūros meniu]

Techninės priežiūros meniu atidarymas

Sąlyga: artėjantis kalkių šalinimas techninės priežiūros meniu pažymėtas raudona šypsenėle.

▶ Vartotojo sąsajoje paspauskite laukelį [Techninės priežiūros meniu].

✓ Atsidaro puslapis „Techninės priežiūros meniu“.

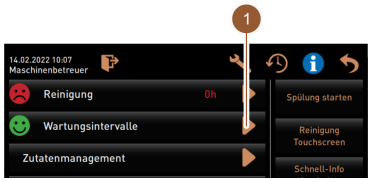

Iliust.: Techninės priežiūros meniu

Puslapio „Techninės priežiūros intervalai“ atidarymas

▶ Paspauskite laukelį (1).

✓ Rodomas puslapis „Techninės priežiūros intervalai“.

✓ Rodomi atlikti ir būsimi techninės priežiūros darbai.

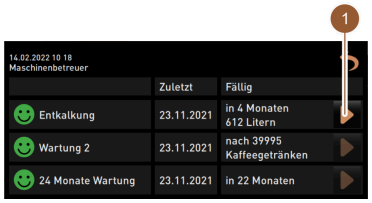

Iliust.: Puslapis „Techninės priežiūros intervalai“

Kalkių šalinimo įjungimas

1. Paspauskite laukelį (1).
   ✓ Kalkių šalinimo programa paleidžiama.
2. **Kanalizacijos vandens bakelio atveju**: ištuštinkite visą kanalizacijos vandens bakelį.

Iliust.: Nuvarvėjimo indo valymas

Versija. Su kanalizacijos jungtimi

1. Ištuštinkite visą kanalizacijos vandens bakelį (jei yra).

   PASTABA Materialinės žalos pavojus, sukeltas vandens perpildos dėl užsikimšusio kanalizacijos vandens nuotako!

   INFORMACIJA. Paspaudus laukelį ?, ekrane atveriamas aprašymas žingsnis po žingsnio.
2. Nulašėjimo groteles išimkite iš nuvarvėjimo indo.
3. 1 l vandens įpilkite į nuvarvėjimo indą ir tuo pat metu įjunkite laikmatį.
   ✓ Vanduo išteka.
4. Palaukite, kol bus ištekės visas vanduo. Pažiūrėkite į laikmatyje rodomą laiką.

Jei praėjo daugiau nei 30 s, kanalizacijos vandens nuotakas užsikimšo.

5. Užsikimšusį kanalizacijos vandens nuotaką turi suremontuoti techninės priežiūros tarnybos technikas.
6. Paspausdami laukelį patvirtinkite kanalizacijos vandens nuotako patikrą.

Iliust.: Ištuštinkite nuvarvėjimo indą

Versija. Be kanalizacijos jungties

1. Išimkite nuvarvėjimo indą.
2. Ištuštinkite nuvarvėjimo indą.
3. Vėl įstatykite nuvarvėjimo indą.
4. Paspausdami laukelį patvirtinkite, kad nuvarvėjimo indas ištuštintas.

Iliust.: Vidinio vandens bakelio ištuštinimas

Vidinio vandens bakelio išėmimas

1. Iš kavos aparato išimkite vidinį vandens bakelį.
2. Atidarykite dangtelį ir ištuštinkite vidinį vandens bakelį.
3. Paspausdami laukelį patvirtinkite, kad vidinis vandens bakelis ištuštintas.

Iliust.: Skystos kalkių šalinimo priemonės įpylimas

Skystos kalkių šalinimo priemonės įpylimas

1. Butelį skystos kalkių šalinimo priemonės (062869) supilkite į vidinį vandens bakelį.
2. Į tuščią butelį pripilkite vandens, o vandenį supilkite į vandens bakelį.
3. Uždarykite dangtelį, o vidinį vandens bakelį įdėkite į kavos aparatą.
4. Paspausdami laukelį patvirtinkite, kad į vidinį vandens bakelį įpylėte skystos kalkių šalinimo priemonės.

Iliust.: Tirščių indo išėmimas

Tirščių indo išėmimas

1. Gėrimų išleidimo antgalį pastumkite iki galo į viršų.
2. Ištraukite tirščių indą iš kavos aparato ir ištuštinkite.

Iliust.: Įstatykite tirščių indą

Įstatykite tirščių indą

► Tirščių indą įstumkite į kavos aparatą.

Iliust.: Indų statymas apačioje

Indų statymas apačioje

1. Bent 5 l talpos indą pastatykite po gėrimų išleidimo antgaliu.
2. Įsitikinkite, kad indas nenuvirs.
3. Paspausdami laukelį patvirtinkite, kad saugiai pastatėte indą.

Iliust.: Pieno indo išėmimas

Parinktis: Pieno indo išėmimas

1. Atidarykite šaldymo įrenginio dureles.
2. Pieno indą išimkite iš šaldymo įrenginio, prireikus ištuštinkite ir išvalykite.

   ĮSPĖJIMAS Infekcijos pavojus naudojant per šiltą / užterštą pieną!
3. Kol šalinamos kalkės, pieną laikykite šaltai.
4. Paspausdami laukelį patvirtinkite, kad pieno indas išimtas.

Iliust.: Valymo indo įstatymas

Parinktis: valymo indo įstatymas

1. Įstatykite tuščią valymo indą į šaldymo įrenginį.
2. Pieno žarnelę įstatykite į valymo indo dangtelį.
3. Uždarykite šaldymo įrenginio dureles.
4. Paspaudę laukelį patvirtinkite, kad valymo indas įstatytas.

Iliust.: Gėrimų ir garų išleidimo antgalio padėties nustatymas

Gėrimų ir garų išleidimo antgalio padėties nustatymas

1. Gėrimų išleidimo antgalį pastumkite į žemiausią padėtį.
2. Garų išleidimo antgalį nukreipkite į nuvarvėjimo indą.
3. Paspausdami laukelį patvirtinkite tinkamą padėtį.

Iliust.: Kalkių šalinimo proceso įjungimas

Kalkių šalinimo proceso įjungimas

ATSARGIAI Pavojus nusiplikyti karštu skysčiu ir karštais garais!

1. Naudokite apsauginius akinius ir mūvėkite apsaugines pirštines.
2. Kalkių šalinimo procesą įjunkite paspausdami laukelį.

Iliust.: Kalkių šalinimo proceso eigos rodmuo

Kalkių šalinimo eiga rodoma % ir trunka apie 85 min.

- ✓ Pradedamas kavos aparato vėsinimas (mėlyna).
- ✓ Kalkių šalinimas įjungtas (geltona).
- ✓ Plovimas įjungtas (žalia).

Kalkių šalinimo procesą galima nutraukti paspaudus laukelį ir vėl pratęsti paspaudus laukelį. Nebegalima nutraukti kalkių šalinimo.

Iliust.: Kalkių šalinimas pristabdomas

Ekrane pasirodo langas „Kalkių šalinimas pristabdomas“

1. Išimkite ir ištuštinkite indą.
2. Iš kavos aparato išimkite vidinį vandens bakelį.
3. Visą vidinį vandens bakelį užpildykite šviežiu geriamuoju vandeniu.
4. Vidinį vandens bakelį įstatykite į kavos aparatą.
5. Indą pastatykite po gėrimų išleidimo antgaliu.
6. Įsitikinkite, kad indas nenuvirs.
7. Paspausdami laukelį patvirtinkite atliktus žingsnius.
   - ✓ Kalkių šalinimas tęsiamas.

Iliust.: Kalkių šalinimas pristabdomas

Ekrane pasirodo langas „Kalkių šalinimas pristabdomas“

1. Išimkite ir ištuštinkite indą.
2. Iš kavos aparato išimkite vidinį vandens bakelį.
3. Visą vidinį vandens bakelį užpildykite šviežiu geriamuoju vandeniu.
4. Vidinį vandens bakelį įstatykite į kavos aparatą.
5. Indą pastatykite po gėrimų išleidimo antgaliu.
6. Įsitikinkite, kad indas nenuvirs.

7. Paspausdami laukelį patvirtinkite atliktus žingsnius.
   ✓ Kalkių šalinimas tęsiamas.

Iliust.: Indo išėmimas

1. Išimkite, ištuštinkite ir išvalykite indą.
2. Iš kavos aparato išimkite vidinį vandens bakelį.
3. Vidinį vandens bakelį užpildykite šviežiu geriamuoju vandeniu.
4. Vidinį vandens bakelį įstatykite į kavos aparatą.
5. Paspausdami laukelį patvirtinkite atliktus žingsnius.

Iliust.: Valymo indo išėmimas

Parinktis: Valymo indo išėmimas

1. Pieno žarnelę ištraukite iš valymo indo dangtelio.
2. Valymo indą išimkite iš aušinimo įrenginio.
3. Ištuštinkite ir praplaukite valymo indą.
4. Paspaudę laukelį patvirtinkite, kad valymo indas išimtas.

Iliust.: Pieno indo prijungimas

Parinktis: Pieno indo įdėjimas į šaldymo įrenginį

1. Į pieno indą įpilkite atvėsinto pieno ir įstatykite į aušinimo įrenginį.
2. Pieno žarnelę prijunkite prie į pieno indo dangtelio.
3. Paspausdami laukelį patvirtinkite, kad pieno indas prijungtas.

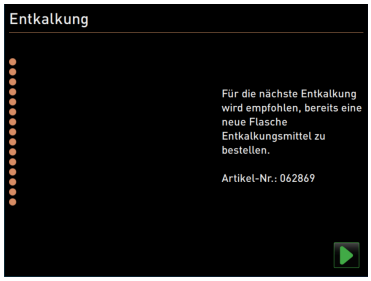

Iliust.: Skystos kalkių šalinimo priemonės užsakymas

Skystos kalkių šalinimo priemonės papildomas užsakymas

Sąlyga: prekės numeris rodomas vartotojo sąsajoje.

▶ Papildomai užsisakykite skystą kalkių šalinimo priemonę iš techninės priežiūros tarnybos partnerio.

Kalkių šalinimo programos užbaigimas

▶ Kalkių šalinimą patvirtinkite paspausdami laukelį ir užbaikite.
   ✓ Kalkių šalinimo programa uždaroma.
   ✓ Kavos aparatas paleidžiamas iš naujo.
   ✓ Kavos aparatą galima naudoti, rodoma vartotojo sąsaja.
   ✓ Techninės priežiūros meniu skyriuje „Techninės priežiūros intervalai“ rodomas paskutinį kartą atliktas kalkių šalinimas.

7.2.6 Kalkių šalinimo kasetės utilizavimas

Kalkių šalinimo kasetė pagaminta iš plastiko ir pašalinus kalkes ji visiškai tuščia ir išplauta vandeniu.

▶ Tinkamai pašalinus kalkes, kalkių šalinimo kasetę išmeskite su buitinėmis atliekomis.

▶ Jei kalkių šalinimas nutraukiamas, kalkių šalinimo kasetę reikia utilizuoti kaip specialiąsias atliekas pagal vietoje galiojančias nuostatas.

8 Programavimas

8.1 Naršymo elementai

Simbolis	Pavadinimas	Aprašymas
+ Cappuccino (5110) – Espresso (5108) Tassengrössen	Struktūrinio medžio atidarymas / uždarymas	Paspaudus laukelį [+], statistikoje atveriamas struktūrinis medis. Paspaudus laukelį [–], statistikoje užveriamas struktūrinis medis.
	Įj. / išj. reguliatorius	Reguliatoriumi [Įj. / Išj.] aktyvinama arba išjungiama funkcija. Žalia = įj. pilka = išj.
	Parametro vertė	Laukeliu [Parametro vertė] nustatoma parametro vertė. **Versija. Nustatymas nustatymo ratuku** 1. Paspauskite parametro vertę. ✓ Atsidaro nustatymo ratukas. 2. Nustatymo ratuką sukdami aukštyn arba žemyn nustatykite norimą vertę. 3. Paspausdami laukelį patvirtinkite nustatytą vertę. **Versija. Nustatymas klaviatūra** 1. Spustelėkite šiuo metu parinkto nustatymo (1) laukelį. ✓ Atsidaro klaviatūra. ✓ Rodomos min. ir maks. galimų nustatymų vertės (2). 2. Dabartinį nustatymą ištrinkite paspausdami laukelį (4). ✓ Parodomas skaitmenų blokas. 3. Naują vertę įveskite klaviatūra (3). 4. Vertę patvirtinkite paspausdami laukelį (5).
	Aktyvinimas / patvirtinimas	Paspaudus laukelį [Aktyvinimas / patvirtinimas] patvirtinamas pasirinkimas, pvz., priskirtos kavos rūšies arba temperatūros nustatymas.
	Ištrynimas	Laukelio [Ištrynimas] funkcijos. • Skaitiklio nustatymas iš naujo • Gėrimo pylimo nutraukimas • Lango / puslapio uždarymas
	Toliau	Paspaudus laukelį [Toliau] atveriamas parinkčių sąrašas arba kitas programos veiksmas.
	Atgal	Paspaudus laukelį [Atgal] grįžtama į prieš tai buvusį langą / puslapį.

Simbolis	Pavadinimas	Aprašymas
	Išsaugojimas	Paspaudus laukelį [Išsaugoti], išsaugomi nustatyti parametrai.
	Paleidimas iš naujo	Paspaudus laukelį [Paleidimas iš naujo] įjungiamas kavos aparato paleidimas iš naujo. Baigus konfigūruoti, aparatą būtina paleisti iš naujo.

8.2 Profiliai ir teisės

Kavos aparato profiliai.

- Valdytojas
- Techninės priežiūros vadovas
- Kokybės vadybininkas
- Kavos aparato prižiūrėtojas

Priklausomai nuo pasirinkto profilio galima nustatyti skirtingus parametrų kiekius.

Apie prieigą prie nustatymų žr. skyriuje "„Valdymas" – „Techninės priežiūros meniu" – „Prisijungimas / atsijungimas"".

Greta išvardytų profilių yra techninės priežiūros tarnybos techniko profilis, skirtas techninės priežiūros tarnybos partneriui ir yra apsaugotas PIN kodu. Techninės priežiūros tarnybos technikas gali prieiti prie visų programų. Išsami informacija pateikta atskiroje programavimo instrukcijoje.

8.2.1 Valdytojo profilis

Valdytojas – tai asmuo, į kurį reikia pirmiausia kreiptis įvykus techninėms triktims. Jis turi reikiamų techninių žinių ir nuolat dirba prie kavos aparato. Valdytojui prieinamos beveik visos techninės priežiūros funkcijos (skirtingai nei techninės priežiūros tarnybos technikui).

Valdytojo profilyje techninės priežiūros meniu galima tiesiogiai pasirinkti šias funkcijas:
- Pradėti plovimą
- Jutiklinio ekrano valymas
- Greitosios informacijos įjungimas / išjungimas
- Išjungimas
- Valymas
- Techninės priežiūros intervalai
- Sudedamųjų dalių valdymas

Valdytojo profilyje galima keisti tokius nustatymus:
- Sistema
- Konfigūracija
- Techninės priežiūros tarnyba
- Informacija

8.2.2 Techninės priežiūros vadovo profilis

Techninės priežiūros vadovas – tai skyriaus arba restorano vadovas ir jis atsakingas ir už administravimą.

Techninės priežiūros vadovui prieinama kai kuri kavos aparato statistika, kad galėtų matyti išpilstomų gėrimų tipus ir kiekius.

Techninės priežiūros vadovas turi ribotą prieigą prie techninės priežiūros funkcijų. Jis disponuoja didesniu statistikos kiekiu, nei kokybės vadybininkas ir kavos aparato prižiūrėtojas.

Techninės priežiūros vadovo profilyje techninės priežiūros meniu galima tiesiogiai pasirinkti šias funkcijas:

- Pradėti plovimą
- Jutiklinio ekrano valymas
- Greitosios informacijos įjungimas / išjungimas
- Išjungimas
- Techninės priežiūros intervalai
- Sudedamųjų dalių valdymas

Techninės priežiūros vadovo profilyje galima keisti tokius nustatymus:

- Konfigūracija
- Informacija

8.2.3 Kokybės vadybininko profilis

Kokybės vadybininkas yra atsakingas už gėrimų iš kavos aparato kokybę. Norint užtikrinti kokybę, pirmiausia būtina kontroliuoti valymo momentus.

Kokybės vadybininkas turi ribotą prieigą prie techninės priežiūros funkcijų. Kokybės vadybininkas disponuoja didesniu statistikos kiekiu, nei kavos aparato prižiūrėtojas.

Kokybės vadybininko profilyje techninės priežiūros meniu galima tiesiogiai pasirinkti šias funkcijas:

- Pradėti plovimą
- Jutiklinio ekrano valymas
- Greitosios informacijos įjungimas / išjungimas
- Išjungimas
- Techninės priežiūros intervalai
- Sudedamųjų dalių valdymas

Kokybės vadybininko profilyje galima keisti tokius nustatymus:

- Konfigūracija
- Informacija

8.2.4 Kavos aparato prižiūrėtojo profilis

Kavos aparato prižiūrėtojas – tai tiesiog kavos aparato naudotojas ir jis gali naudotis tik keliomis techninės priežiūros funkcijomis. Greta kalbos nustatymų jis gali matyti aparato versiją, kad techninės priežiūros tarnybos technikui galėtų perduoti informaciją klaidų atveju.

Kavos aparato prižiūrėtojo profilyje techninės priežiūros meniu galima tiesiogiai pasirinkti šias funkcijas:

- Pradėti plovimą
- Jutiklinio ekrano valymas
- Greitosios informacijos įjungimas / išjungimas
- Išjungimas
- Valymas
- Techninės priežiūros intervalai
- Sudedamųjų dalių valdymas

Kavos aparato prižiūrėtojo profilyje galima keisti tokius nustatymus:
- Konfigūracija
- Informacija

8.2.5 Profilių teisių apžvalga

Nustatymai	Parametras	Valdytojas	Techninės priežiūros vadovas	Kokybės vadybininkas	Kavos aparato prižiūrėtojas
	Malūnėlis / užplikymo blokas	x	-	-	-
	Pieno tiekimo sistema	x	-	-	-
	Laikas / data / veikimo laikmatis	x	-	-	-
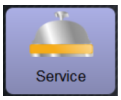	Malūnėlio aptarnavimas	x	-	-	-
	Duomenų bazės išsaugojimas	x	-	-	-
	Valymo nustatymas iš naujo	x	-	-	-
	Kalkių šalinimo skaitiklio nustatymas iš naujo	x	-	-	-
	Kalkių šalinimo nustatymas iš naujo	x	-	-	-
	Versijų rodymas	x	x	x	x
	Aparato skaitiklis	x	x	-	-
	Gėrimų statistika	x	x	-	-
	Valymo statistika	x	x	x	-
	Techninės priežiūros statistika	x	-	-	-
	Gėrimų išleidimo statistika	x	x	-	-
	Vandens kietumo statistika	x	-	-	-

8.3 Aparato konfigūracijos

Aparato konfigūracija skirstoma į tokius nustatymus:

- Sistema
- Konfigūracija
- Techninės priežiūros tarnyba
- Informacija

8.3.1 Puslapis „Nustatymai“

Puslapio „Nustatymai“ atidarymas

1. Paspauskite laukelį [Techninės priežiūros meniu].
   ✓ Parodomas techninės priežiūros meniu.

2. Techninės priežiūros meniu paspauskite laukelį [Nustatymai].
   ✓ Rodomas puslapis „Nustatymai“.

Iliust.: Puslapis „Nustatymai“

Nr.	Pavadinimas	Paaiškinimas
1	Sistema	Rodo „Sistema“ nustatymų parametrus dešinėje.
2	Konfigūracija	Rodo „Konfigūracija“ nustatymų parametrus dešinėje.
3	Techninės priežiūros tarnyba	Rodo „Techninė priežiūra“ nustatymų parametrus dešinėje.
4	Informacija	Rodo „Informacija“ nustatymų parametrus dešinėje.
5	Laukelis [Atgal]	Grįžtama į techninės priežiūros meniu.

Nustatymuose rodomi parametrai priklauso nuo pasirinkto profilio teisių.

8.3.2 Nustatymai „Sistema“

Malūnėlis / užplikymo blokas

Įgaliotieji profiliai: Valdytojas

	Nustatymas > „Sistema“ – „Malūnėlis / užplikymo blokas“
Tirščių indas: talpa 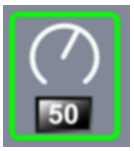	Ciklų (kavos tirščių porcijų) skaičiaus iki pranešimo „Tirščių indo ištuštinimas“ nustatymas Nustatymų sritis: 0-150 Standartas: 50 (kavos tirščių porcijų) PASTABA Neviršykite standartinio 50 kavos tirščių porcijų nustatymo. **INFORMACIJA.** Jei tirščių indas neištuštinamas, po 55 užvirinimo ciklų (+ 5) kavos aparatas užblokuoja kavos gėrimų pilstymą. ► Standartas: pasirinkite 50 ciklų nustatymą. ► Parinktis „Tirščių latakas“: pasirinkite 0 ciklų nustatymą. ✓ Ignoruojamas ciklų (kavos tirščių porcijų) skaičius.
Tirščių indas: ištuštinimo laikas [s] 	Nustatomas laikas, kuriam praėjus po ištuštinimo nustatyme „Dabartinis tirščių indo skaitiklio rodmuo“ vėl nustatomas į 0 vertę Nustatymų sritis: 0–30 s Standartas: 5 s 1. Pasirinkite 5 s. 2. Ištuštinkite tirščių indą, kai ekrane pasirodo atitinkamas raginimas. **INFORMACIJA.** Jeigu tirščių indas išimamas tik trumpam ir tuojau vėl įdedamas, skaitiklis veikia toliau ir nenustatomas iš naujo. 3. Ištuštintą tirščių indą vėl įdėkite mažiausiai po 5 s. ✓ „Esamas tirščių indo skaitiklis“ vėl nustatomas į 0 vertę.
Tirščių indas: dabartinis skaitiklio rodmuo 	Informacija apie įvykusius užvirinimo ciklus, skaičiuojant nuo paskutinio tirščių indo ištuštinimo Nustatymų sritis: Nustatymas negalimas Standartas: Tęstinis užvirinimo ciklų skaičiavimas Kai pasiekiama iš anksto nustatyta vertė 50, rodomas raginimas ištuštinti tirščių indą.
Viduriniojo malūnėlio kalibravimo vertė (10 s) [g] 	Informacija apie kalibravimo vertę gramais, kuri buvo nustatyta vidurinio malūnėlio kalibravimo metu Nustatymų sritis: Nustatymas negalimas Standartas: Atitinkamai atliktam kalibravimui (1,0-50,0 g) Malūnėlio kalibravimo metu nustatyta vertė rodoma šiame parametre. *Žr. skyrių „Nustatymai „Techninė priežiūra““ – „Malūnėlio aptarnavimas“.* **INFORMACIJA.** Techninės priežiūros tarnybos technikas gali keisti kalibravimo vertę neatlikdamas malūnėlio kalibravimo, siekdamas bendrai koreguoti kavos gėrimus iš viduriniojo malūnėlio.
Dešiniojo malūnėlio kalibravimo vertė (10 s) [g] 	Informacija apie kalibravimo vertę gramais, kuri buvo nustatyta dešiniojo malūnėlio kalibravimo metu Nustatymų sritis: Nustatymas negalimas Standartas: Atitinkamai atliktam kalibravimui (1,0-50,0 g) Malūnėlio kalibravimo metu nustatyta vertė rodoma šiame parametre. *Žr. skyrių „Nustatymai „Techninė priežiūra““ – „Malūnėlio aptarnavimas“.* **INFORMACIJA.** Techninės priežiūros tarnybos technikas gali keisti kalibravimo vertę neatlikdamas malūnėlio kalibravimo, siekdamas bendrai koreguoti kavos gėrimus iš dešiniojo malūnėlio.

Pieno tiekimo sistema

Pieno indas

Įgaliotieji profiliai: Valdytojas

	Nustatymas > „Sistema“ – „Pieno tiekimo sistema“ – „Pieno indas“
Pieno indas 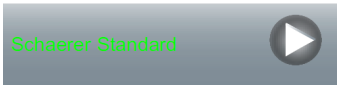	Pieno žarnelės ilgio iki pieno indo nustatymas Nustatymų sritis: Nustatymas negalimas Standartas: „Standartinis kėliklis“ ✓ Pieno žarnelės ilgis nustatomas automatiškai. ✓ Nurodyto parametro standartinio nustatymo „37cm“ koreguoti nereikia.
Pienas, 1, žarnos ilgis, lanks-tusis vožtuvas > šaldytuvas [cm] 	Informacija apie išorinės pieno žarnelės matmenis nuo suspaudimo vožtuvo iki šaldytuvo Nustatymų sritis: Nustatymas negalimas Standartas: 37 cm ► Pieno žarnelės ilgis nustatomas automatiškai. ► Nurodyto parametro standartinio nustatymo „37cm“ koreguoti nereikia **INFORMACIJA.** „Nestandartinės“ įrangos atveju pieno žarnelės ilgį turi išmatuoti ir įrašyti techninės priežiūros tarnybos technikas. Pieno sistemos su „Nestandartine“ įranga: ► Šaldymo įrenginys kavos aparato kairėje ► Šaldymo įrenginys po stalviršiu ► Visi papildomi prietaisai, pvz., „Cup & Cool“ ir „Center Milk“

Techninės priežiūros tarnybos technikas gali atlikti parametro „Pieno indas“ nustatymus.

Pieno pripildymo lygio kontrolė

Įgaliotieji profiliai: Valdytojas

	Nustatymas > „Sistema“ – „Pieno tiekimo sistema“ – „Pieno pripildymo lygio kontrolė“
Pieno pripildymo lygio kontrolė 	Lygio pieno inde kontrolės nustatymai Nustatymų sritis: nestebima / įspėjimas / gėrimų pilstymo blokavimas Standartas: nestebima 1. Atverkite parinkčių meniu paspausdami laukelį . ✓ Atsidaro parinkčių meniu. 2. Pasirinkite vieną iš trijų parinkčių: • **nestebima:** pieno kontrolė sukonfigūruota, tačiau nenaudojama. • **įspėjimas:** pieno lygiui sumažėjus, ekrane parodomas pranešimas. Pieno gėrimai gali būti pilstomi. • **gėrimų pilstymo blokavimas:** pieno lygiui sumažėjus, ekrane parodomas pranešimas. Gėrimų su pienu pilstymas blokuojamas.

8.3.3 Nustatymai „Konfigūracija“

Laikas / data / veikimo laikmatis

Įgaliotieji profiliai: Valdytojas

	Nustatymas > „Konfigūracija“ – „Laikas / data / veikimo laikmatis“
Data Laikas Laiko zona 	Informacija apie nustatytą laiko zoną su data ir laiku *Kiekvienoje laiko zonoje yra kelios papildomos zonos, pvz., „Vidurio Europos laikas (CET / MEZ)“.* Nustatymų sritis: Nustatymas negalimas Standartas: Priklauso nuo šalies / priklauso nuo naudotojo (Techninės priežiūros tarnybos techniko) nustatomos datos, laiko ir laiko zonos vertės rodomos čia.
Pirmadienį įj./ išj. iki Sekmadienį įj. / išj. 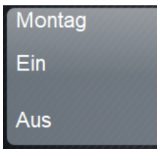	Informacija apie automatinio įjungimo / išjungimo laiką Nustatymų sritis: Nustatymas negalimas Standartas: Priklauso nuo naudotojo (Techninės priežiūros tarnybos techniko) nustatomos veikimo laikmačio vertės rodomos čia. Kiekvienos savaitės dienos automatinio įjungimo / išjungimo laiką techninės priežiūros tarnybos technikas gali nustatyti atskirai.

Techninės priežiūros tarnybos technikas gali atlikti parametro „Laikas / data / veikimo laikmatis“ nustatymus.

8.3.4 Nustatymai „Techninė priežiūra“

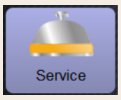	**Nustatymas > „Techninė priežiūra“ – „Malūnėlio aptarnavimas“ (rankinis malimo laipsnio reguliavimas)**
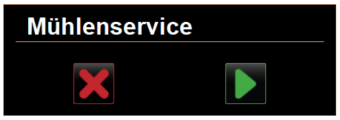 *Iliust.: Malūnėlio aptarnavimo paleidimas*	Sąlyga: kavos aparate galima rankiniu būdu reguliuoti malūnėlį. 1. Paspauskite nustatymą „Techninė priežiūra“ – „Malūnėlio aptarnavimas“. ✓ Atveriamas patvirtinimo langas. 2. Patvirtinkite malūnėlio aptarnavimą paspausdami laukelį ▶. ✓ Atsidaro puslapis „Malūnėlio aptarnavimas“.

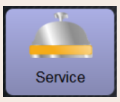

Nustatymas > „Techninė priežiūra“ – „Malūnėlio aptarnavimas“ (rankinis malimo laipsnio reguliavimas)

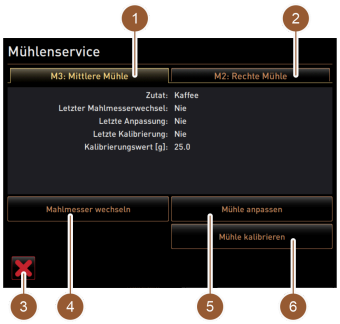

Iliust.: Malūnėlio aptarnavimas

► Paspauskite viduriniojo (1) arba dešiniojo malūnėlio (2) registrą.

Galimi veiksmai:

- malimo ašmenų keitimas (4)
- malūnėlio reguliavimas (5)
- malūnėlio kalibravimas (6)
- malūnėlio aptarnavimo nutraukimas / užbaigimas (3)

Kai pradedamas vienas iš pirmųjų dviejų veiksmų, vėliau programa automatiškai atlieka kitus veiksmus.

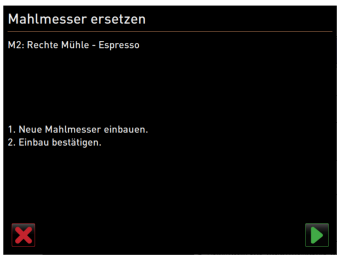

Iliust.: Pakeisti malimo ašmenis

Pakeiskite malimo ašmenis

1. Puslapyje „Malūnėlio aptarnavimas“ paspauskite laukelį [Malimo ašmenų keitimas].
   ✓ Atsidaro puslapis „Malimo ašmenų keitimas“.
2. Nuimkite malimo laipsnio reguliatorių ir įrenkite naujus malimo ašmenis.
3. Ranka uždarykite tuščia malūnėlį, kol pajusite pasipriešinimą (malimo ašmenis ant malimo ašmenų).
4. Atidarykite malūnėlį 45° (prieš laikrodžio rodyklę).
5. Vėl sumontuokite rankinį malimo reguliavimą.
6. Malimo ašmenų keitimą patvirtinkite paspausdami laukelį ▶.
   ✓ Atsidaro puslapis „Malimo laipsnio reguliavimo paruošimas“.

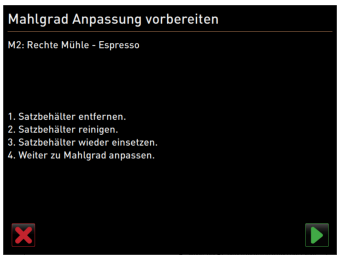

Iliust.: Paruoškite malimo laipsnio reguliavimą

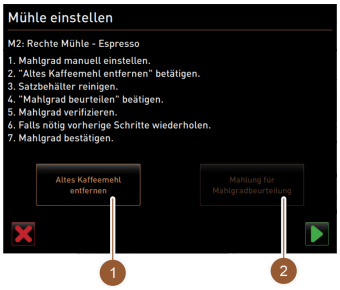

Iliust.: Malūnėlio nustatymas

Nustatykite malūnėlį

Kai puslapyje „Malūnėlio aptarnavimas“ paspaudžiamas laukelis [Malūnėlio reguliavimas] arba baigus veiksmą „Malimo ašmenų keitimas“ atsidaro puslapis „Malimo laipsnio reguliavimo paruošimas“.

1. Išimkite, ištuštinkite tirščių indą, išvalykite ir vėl įstatykite.
2. Paspausdami laukelį patvirtinkite įdėtą tirščių indą.
   ✓ Atsidaro puslapis „Malūnėlio nustatymas“.
3. Rankiniu būdu nustatykite malimo laipsnį.
   Žr. mokymų dokumentus.
4. Paspauskite laukelį [Senos maltos kavos pašalinimas] (1).
   ✓ Pašalinami seni kavos tirščiai.
   ✓ Laukelis [Malimas ir malimo laipsnio vertinimas] (2) tampa aktyvus.
5. Išvalykite tirščių indą.
6. Paspauskite laukelį [Malimas ir malimo laipsnio vertinimas] (2).
7. Patikrinkite malimo laipsnį ir, esant poreikiui, pakartokite malimo laipsnio nustatymo žingsnius.
8. Paspausdami laukelį patvirtinkite nustatytą malimo laipsnį.
   ✓ Atsidaro puslapis „Kalibravimo paruošimas“.

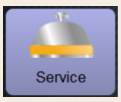

Nustatymas > „Techninė priežiūra“ – „Malūnėlio aptarnavimas“ (rankinis malimo laipsnio reguliavimas)

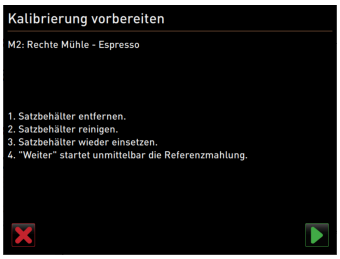

Iliust.: Kalibravimo paruošimas

Iliust.: Sukalibruokite malūnėlį

Sukalibruokite malūnėlį

Atvejai, kai atliekamas kalibravimas:

- ▶ naujas kavos aparatas;
- ▶ eksploatuojama ilgiau nei metus;
- ▶ keičiama malimo pakopa;
- ▶ atidaromas malūnėlis;
- ▶ pakeičiami malimo ašmenys;
- ▶ pakeičiama kavos rūšis.

Kai puslapyje „Kalibravimo paruošimas“ paspaudžiamas laukelis [Malūnėlio kalibravimas] arba baigus veiksmą „Malimo ašmenų keitimas“ atsidaro puslapis „Nustatykite malūnėlį“.

1. Išimkite, ištuštinkite tirščių indą, išvalykite ir vėl įstatykite.
2. Paspausdami laukelį patvirtinkite įdėtą tirščių indą.
   - ✓ Pradedamas kontrolinis malimas.
   - ✓ Atsidaro puslapis „Malūnėlio kalibravimas“.
   - ✓ Baigus kontrolinį malimą aktyvinamas laukelis [Kontrolinis malimas] (1).
3. Pasverkite etaloninio malimo metu sumaltą kavą.
4. Įrašykite kalibravimo vertę (nustatytas maltos kavos svoris) naudodamiesi abiem laukeliais [+/-] (2).
5. Esant poreikiui, aktyvinkite kitą kontrolinį malimą paspausdami laukelį [Kontrolinis malimas] (1).

   Jeigu atliekami keli kontroliniai malimai, visą sumaltą kavą pasverkite ir įrašykite kaip kontrolinę vertę. Kavos aparatas atpažįsta visus malimus automatiškai ir apskaičiuoja teisingą malimo kiekį.
6. Užbaikite malūnėlio kalibravimą paspausdami laukelį .
   - ✓ Atsidaro puslapis „Malūnėlio aptarnavimas“.
   - ✓ Nustatytas malūnėlis paruoštas naudoti.
7. Išeikite iš malūnėlio aptarnavimo paspausdami laukelį .
   - ✓ Atsidaro puslapis „Nustatymai“.

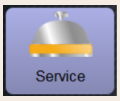

Nustatymas > „Techninė priežiūra“ – „Malūnėlio aptarnavimas“ (automatinis malimo laipsnio reguliavimas)

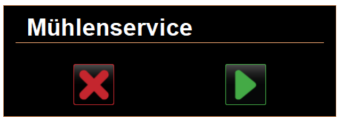

Iliust.: Malūnėlio aptarnavimo paleidimas

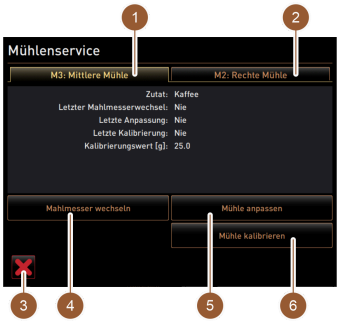

Iliust.: Malūnėlio aptarnavimas

Sąlyga:

kavos aparate galima automatiškai reguliuoti malūnėlį.

1. Paspauskite nustatymą „Techninė priežiūra“ – „Malūnėlio aptarnavimas“.
   ✓ Atveriamas patvirtinimo langas.
2. Patvirtinkite malūnėlio aptarnavimą paspausdami laukelį.
   ✓ Atsidaro puslapis „Malūnėlio aptarnavimas“.
3. Paspauskite viduriniojo (1) arba dešiniojo malūnėlio (2) registrą.
   Galimi veiksmai:
   - malimo ašmenų keitimas (4)
   - malūnėlio reguliavimas (5)
   - malūnėlio kalibravimas (6)
   - malūnėlio aptarnavimo nutraukimas / užbaigimas (3)

   Kai pradedamas vienas iš pirmųjų dviejų veiksmų, vėliau programa automatiškai atlieka kitus veiksmus.

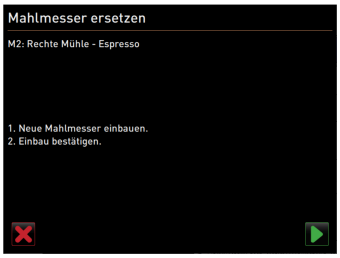

Iliust.: Pakeisti malimo ašmenis

Pakeiskite malimo ašmenis

1. Puslapyje „Malūnėlio aptarnavimas“ paspauskite laukelį [Malimo ašmenų keitimas].
   ✓ Atsidaro puslapis „Malimo ašmenų keitimas“.
2. Nuimkite malimo laipsnio variklį ir įrenkite naujus malimo ašmenis.
3. Ranka uždarykite tuščia malūnėlį, kol pajusite pasipriešinimą (malimo ašmenis ant malimo ašmenų).
4. Atidarykite malūnėlį 45° (prieš laikrodžio rodyklę).
5. Vėl sumontuokite malimo laipsnio variklį.
6. Malimo ašmenų keitimą patvirtinkite paspausdami laukelį.
   ✓ Atsidaro puslapis „Malimo laipsnio reguliavimo paruošimas“.

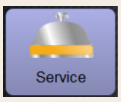

Nustatymas > „Techninė priežiūra“ – „Malūnėlio aptarnavimas“ (automatinis malimo laipsnio reguliavimas)

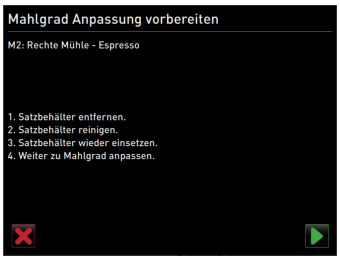

Iliust.: Paruoškite malimo laipsnio reguliavimą

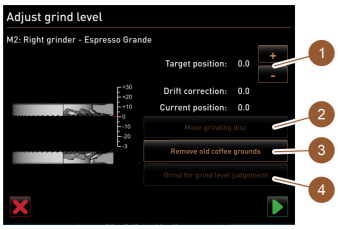

Iliust.: Sumalimo laipsnio nustatymas

Nustatykite malūnėlį

Kai puslapyje „Malūnėlio aptarnavimas“ paspaudžiamas laukelis [Malūnėlio reguliavimas] arba baigus veiksmą „Malimo ašmenų keitimas“ atsidaro puslapis „Malimo laipsnio reguliavimo paruošimas“.

1. Išimkite, ištuštinkite tirščių indą, išvalykite ir vėl įstatykite.
2. Paspausdami laukelį patvirtinkite įdėtą tirščių indą.
   ✓ Atsidaro puslapis „Malūnėlio nustatymas“.
3. Paspauskite laukelį [Senos maltos kavos pašalinimas] (3).
   ✓ Pašalinami seni kavos tirščiai.
   ✓ Laukelis [Malimas ir malimo laipsnio vertinimas] (4) tampa aktyvus.
4. Paspauskite laukelį [Malimas ir malimo laipsnio vertinimas] (4).
   ✓ Atliekamas malimas.

   Malimo laipsnį įrašykite naudodami laukelius [+]/[–] (1). Naudojant laukelius [+]/[–] (1) galima keisti atstumą tarp abiejų malimo diskų ir tokiu būdu reguliuoti malimo laipsnį.

   Reguliuokite malimo laipsnį mažais žingsneliais (±1).

   Paspaudus laukelį [Perkelkite malimo ašmenis] (2), ašmenys nustatomi į anksčiau nustatytą padėtį.
5. Patikrinkite malimo laipsnį ir, esant poreikiui, pakartokite malimo laipsnio nustatymo žingsnius.
6. Paspausdami laukelį patvirtinkite nustatytą malimo laipsnį.
   ✓ Atsidaro puslapis „Kalibravimo paruošimas“.
7. Paspauskite laukelį [Senos maltos kavos pašalinimas] (3).
   ✓ Pašalinami seni kavos tirščiai.
   ✓ Laukelis [Malimas ir malimo laipsnio vertinimas] (4) tampa aktyvus.
8. Paspauskite laukelį [Malimas ir malimo laipsnio vertinimas] (4).
   ✓ Atliekamas malimas.
9. Malimo laipsnį įrašykite naudodami laukelius [+]/[–] (1).

   Naudojant laukelius [+]/[–] (1) galima keisti atstumą tarp abiejų malimo diskų ir tokiu būdu reguliuoti malimo laipsnį. Reguliuokite malimo laipsnį mažais žingsneliais (±1).

   Paspaudus laukelį [Perkelkite malimo ašmenis] (2), ašmenys nustatomi į anksčiau nustatytą padėtį.
10. Patikrinkite malimo laipsnį ir, esant poreikiui, pakartokite malimo laipsnio nustatymo žingsnius.
11. Paspausdami laukelį patvirtinkite nustatytą malimo laipsnį.
    ✓ Atsidaro puslapis „Kalibravimo paruošimas“.

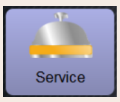

Nustatymas > „Techninė priežiūra“ – „Malūnėlio aptarnavimas“ (automatinis malimo laipsnio reguliavimas)

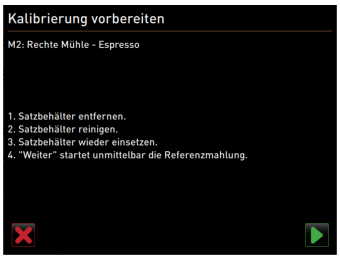

Iliust.: Kalibravimo paruošimas

Iliust.: Sukalibruokite malūnėlį

Sukalibruokite malūnėlį

Atvejai, kai atliekamas kalibravimas:

- naujas kavos aparatas;
- eksploatuojama ilgiau nei metus;
- keičiama malimo pakopa;
- atidaromas malūnėlis;
- pakeičiami malimo ašmenys;
- pakeičiama kavos rūšis.

Kai puslapyje „Kalibravimo paruošimas“ paspaudžiamas laukelis [Malūnėlio kalibravimas] arba baigus veiksmą „Malimo ašmenų keitimas“ atsidaro puslapis „Nustatykite malūnėlį“.

1. Išimkite, ištuštinkite tirščių indą, išvalykite ir vėl įstatykite.
2. Paspausdami laukelį patvirtinkite įdėtą tirščių indą.
   - ✓ Pradedamas kontrolinis malimas.
   - ✓ Atsidaro puslapis „Malūnėlio kalibravimas“.
   - ✓ Baigus kontrolinį malimą aktyvinamas laukelis [Kontrolinis malimas] (1).
3. Pasverkite etaloninio malimo metu sumaltą kavą.
4. Įrašykite kalibravimo vertę (nustatytas maltos kavos svoris) naudodamiesi abiem laukeliais [+/-] (2).
   - ✓ Esant poreikiui, aktyvinkite kitą kontrolinį malimą paspausdami laukelį [Kontrolinis malimas] (1).

   Jeigu atliekami keli kontroliniai malimai, visą sumaltą kavą pasverkite ir įrašykite kaip kontrolinę vertę. Kavos aparatas atpažįsta visus malimus automatiškai ir apskaičiuoja teisingą malimo kiekį.
   - ✓ Užbaikite malūnėlio kalibravimą paspausdami laukelį.

Iliust.: Įjunkite malūnėlį

Įjunkite malūnėlį

Įvykus gedimui arba pakeitus malimo ašmenis, reikia paleisti automatinį malimo laipsnio reguliavimą.

1. Vykdykite ekrane rodomus nurodymus.
2. Nuimkite malimo laipsnio variklį ir įrenkite naujus malimo ašmenis
3. Ranka uždarykite tuščia malūnėlį, kol pajusite pasipriešinimą (malimo ašmenis ant malimo ašmenų).
4. Atidarykite malūnėlį 45° (prieš laikrodžio rodyklę).
5. Vėl sumontuokite malimo laipsnio variklį.
6. Montavimo žingsnius „Malūnėlio paleidimas“ patvirtinkite paspausdami laukelį.
   - ✓ Atsidaro puslapis „Malūnėlio aptarnavimas“.
   - ✓ Nustatytas malūnėlis paruoštas naudoti.
7. Išeikite iš malūnėlio aptarnavimo paspausdami laukelį.
   - ✓ Atsidaro puslapis „Nustatymai“.

8.3.5 Nustatymai „Informacija“

Versijų rodymas

Įgaliotieji profiliai: valdytojas, techninės priežiūros vadovas, kokybės vadybininkas, kavos aparato prižiūrėtojas

Pranešant apie klaidą šią informaciją reikia pateikti techninės priežiūros tarnybos technikui.

Nustatymas > „Informacija“ – „Versijų rodymas“

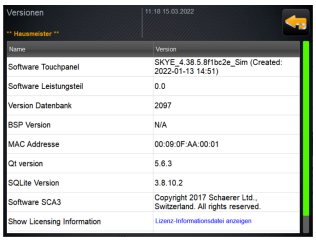

Iliust.: Versijos

Informacija apie įdiegtas aparato programinės įrangos versijas

Nustatymų sritis: Nustatymas negalimas

Standartas: –

Gali būti rodoma tokia informacija:

- programinės įrangos jutiklinis ekranas,
- programinės įrangos galios dalytuvas,
- duomenų bazės versija,
- BSP versija,
- MAC adresas,
- „Qt“ (šaltinio kodo) versija,
- „SQLite“ versija,
- programinė įranga SCA3,
- Show Licensing Information,
- Export Licensing Information.

Aparato skaitiklis

Įgaliotieji profiliai: valdytojas, techninės priežiūros vadovas

Nustatymas > „Informacija“ – „Aparato skaitiklis“

Iliust.: Aparato skaitiklis

Informacija apie išpilstytų gėrimų bei sudėtinių medžiagų skaičių

Nustatymų sritis: Nustatymas negalimas

Standartas: –

Kiekviena sudėtinė medžiaga, kurios yra viename gėrime, šiame sąraše pateikiama kaip atskiras „gėrimas“.

Gali būti rodoma tokia informacija:

- Iš viso kavos gėrimų
- Iš viso gėrimų su pienu
- Iš viso miltelių gėrimų
- Iš viso karšto vandens
- Iš viso garų aktyvinimų skaičius

Ingredientų pavyzdys su Chociatto gėrimu:

- ▶ 1 ingredientas = kava
- ▶ 2 ingredientas = šviežias pienas arba pieno milteliai
- ▶ 3 ingredientas = šokoladas

Gėrimų statistika

Įgaliotieji profiliai: valdytojas, techninės priežiūros vadovas

Nustatymas > „Informacija“ – „Gėrimų statistika“

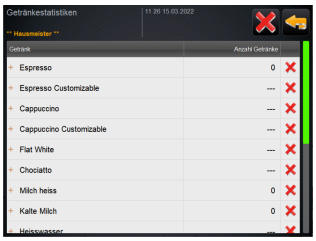

Iliust.: Gėrimų statistika

Informacija apie atliktus gėrimų išpilstymus

Skaitiklio nustatymas iš naujo

Nustatymų sritis: Skaitiklio rodmenų nustatymas iš naujo (po vieną arba visų iš karto)

Standartas: Pritaikyta naudotojui

Pateikiamas visų meniu kortelėje pridėtų gėrimų sąrašas.

Versija. Skaitiklių nustatymas iš naujo po vieną

▶ Atitinkamo gėrimo skiltyje paspauskite mažą laukelį ✕.

✓ Pasirinktų gėrimų skaitiklyje nustatoma 0 vertė.

Versija. Visų skaitiklių nustatymas iš naujo

▶ Puslapio viršuje paspauskite didelį laukelį ✕.

✓ Visuose gėrimų skaitikliuose nustatoma 0 vertė.

Valymo statistika

Įgaliotieji profiliai: valdytojas, techninės priežiūros vadovas, kokybės vadybininkas

Nustatymas > „Informacija“ – „Valymo statistika“

Iliust.: Valymo statistika

Informacija apie atliktus valymus

Nustatymų sritis: Nustatymas negalimas

Standartas: –

Gali būti rodoma tokia informacija:

- data ir laikas,
- profilis,
- sistema,
- įvykis.

Skiltyje „Įvykis“ rodomi įvykdyti, nutraukti ir iš naujo nustatyti valymai.

Techninės priežiūros statistika

Įgaliotieji profiliai: Valdytojas

Nustatymas > „Informacija“ – „Techninės priežiūros statistika“

Iliust.: Techninės priežiūros statistika

Informacija apie atliktą techninę priežiūrą (kalkių šalinimą)

Nustatymų sritis: Nustatymas negalimas

Standartas: –

Pateikiami tokie duomenys:

- data ir laikas,
- profilis,
- techninės priežiūros intervalai,
- įvykis.

Skiltyje „Įvykis“ rodomi įvykdyti, nutraukti ir iš naujo nustatyti kalkių šalinimai.

Gėrimų išleidimo statistika

Įgaliotieji profiliai: valdytojas, techninės priežiūros vadovas

Nustatymas > „Informacija“ – „Gėrimų išleidimo statistika“

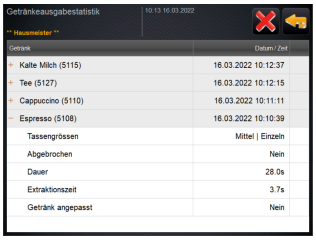

Iliust.: Gėrimų išleidimo statistika

Informacija apie visus įpiltus gėrimus su gėrimų duomenimis

Nustatymų sritis: Skaitiklio rodmenų nustatymas iš naujo

Standartas: –

Gali būti rodoma tokia informacija:

- gėrimo rūšis (+ kiekis)
- data / laikas

► Norėdami matyti išsamią informaciją atidarykite struktūrinį medį.

Čia gali būti rodoma tokia bet kurios gėrimo rūšies informacija:

- Puodelių dydžiai
- Nutrauktas išleidimas
- Išleidimo trukmė
- Ekstrahavimo laikas
- Gėrimas pritaikytas

► Puslapio viršuje paspauskite laukelį .

✓ Ištrinami visi sąraše esantys gėrimai.

Vandens kietumo statistika

Įgaliotieji profiliai: Valdytojas

Nustatymas > „Informacija“ – „Vandens kietumo statistika“

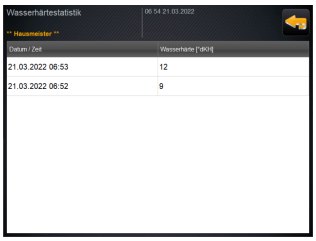

Iliust.: Vandens kietumo statistika

Informacija apie iki šiol nustatytą vandens kietumą

Nustatymų sritis: Nustatymas negalimas

Standartas: –

Gali būti rodoma tokia informacija:

- data / laikas
- Vandens kietumas [°dKH]

Bet koks vandens kietumo pakeitimas sąraše įrašomas kaip naujas įrašas.

8.3.6 Pakeitimų išsaugojimas ir įkėlimas į kavos aparatą

Norėdami išsaugoti pakeistus nustatymus, atlikite toliau nurodytus veiksmus.

1. Išsaugokite parinktį, paspausdami laukelį .
2. Paspausdami laukelį užverkite parametrą ir nustatymą.
3. Pakeistą nustatymą / parametrą įkelkite į kavos aparatą paspausdami laukelį .
   ✓ Kavos aparatas paleidžiamas iš naujo.

9 Trikčių šalinimas

9.1 Trikčių rodmenys

Gali skirtis šių rodomų trikčių atveju:

- Funkcijų apšvietimas
- Pranešimai ekrane

9.1.1 Funkcijų apšvietimas

Standartiškai kavos aparate yra funkcijų apšvietimas. Greta ekrane rodomų pranešimų apie laukiančius klaidos pranešimus papildomai siunčiamas signalas šviečiančiomis LED spalvų juostomis, esančiomis ant kavos aparato.

Skirtingų spalvų reikšmės:

- balta: kavos aparatas parengtas naudoti
- oranžinė: netrukus reiks atlikti priežiūros darbus (papildyti, išvalyti ir pan.)
- raudona: triktis aparate (nėra pieno, užblokuotas malūnėlis, vandens srauto triktis ir pan.)

9.1.2 Pranešimai ekrane

Ekrane rodomi pranešimai gali būti skirtingi:

- supaprastintas klaidos pranešimas
- specifinis klaidos pranešimas
- techninės priežiūros meniu klaidos pranešimai

Supaprastintas klaidos pranešimas

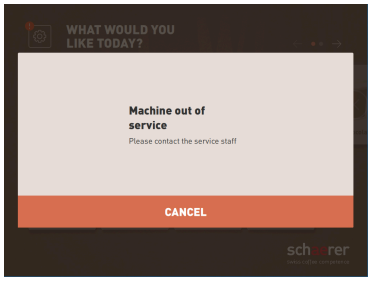

Iliust.: Klaidos pranešimas „supaprastintas“

Sąlyga:

- vartotojo sąsajoje įjungtas „Pranešimo režimo rodmuo“ „Supaprastintas klaidos pranešimas“.

✓ Pasirodžius klaidos pranešimui, kavos aparatas neveikia, kol techninės priežiūros personalas nepatvirtina pranešimo.

✓ Parodoma komanda „Informuokite techninės priežiūros darbuotoją“.

✓ Klaidos pranešimo patvirtinti negalima.

► Informuokite techninės priežiūros darbuotojus.

Specifinis klaidos pranešimas

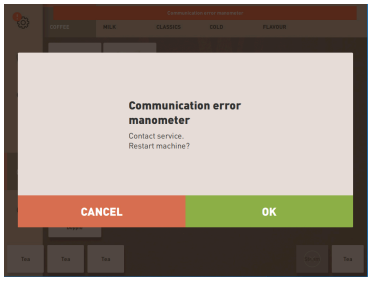

Iliust.: Klaidos pranešimas „specifinis“

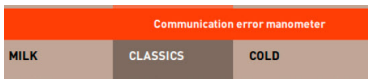

Iliust.: Klaidos pranešimas „specifinis“

Sąlyga: vartotojo sąsajoje įjungtas „Pranešimo režimo rodmuo“ „Specifinis klaidos pranešimas“.

✓ Jei parodomas klaidos pranešimas, kavos aparatas trumpam nustoja veikti.

✓ Parodoma komanda „Paleidimas iš naujo“ arba „Informuokite techninės priežiūros darbuotoją“.

✓ Klaidų pranešimus galima iš dalies patvirtinti.

1. Priklausomai nuo klaidos tipo, atlikite nurodytus veiksmus:
2. a) laikykitės raginimų atlikti veiksmą ir patvirtinkite klaidos pranešimą;
3. b) paspaudę laukelį [OK] kavos aparatą paleiskite iš naujo.

✓ Esama klaida buvo patvirtinta arba kavos aparatas paleidžiamas iš naujo.

✓ Kavos aparatas vėl parengtas naudoti.

4. Jei klaidos pranešimo patvirtinti negalite, praneškite techninės priežiūros tarnybos technikui.

Techninės priežiūros meniu klaidos pranešimai

Greta vartotojo sąsajoje rodomų klaidos pranešimų, jie rodomi ir techninės priežiūros meniu.

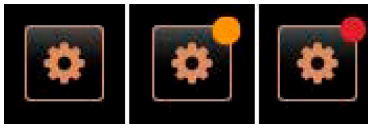

Iliust.: Laukelis [Techninės priežiūros meniu]

Laukelis [Techninės priežiūros meniu]

Naudojant laukelį [Techninės priežiūros meniu] atidaromas techninės priežiūros meniu.

Vartotojo sąsajoje esantis laukelis [Techninės priežiūros meniu] informuoja apie laukiančią informaciją arba klaidų pranešimus:

- be spalvos kodų: techninės priežiūros meniu nėra jokių pranešimų;
- oranžinė: techninės priežiūros meniu yra informacijos;
- raudona: techninės priežiūros meniu yra klaidų pranešimų arba raginimas atlikti veiksmus.

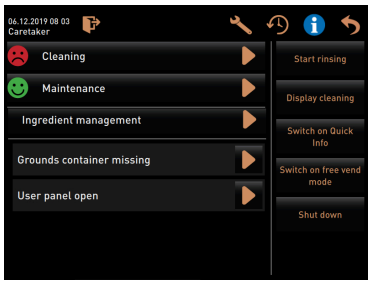

Iliust.: Puslapis „Techninės priežiūros meniu“ su klaidos pranešimu

Puslapis „Techninės priežiūros meniu“

1. Paspauskite laukelį (Techninės priežiūros meniu).
   ✓ Atveriamas techninės priežiūros meniu ir rodomi visi laukiantys klaidos pranešimai.
2. Atverkite klaidos pranešimą paspaudę laukelį ▶.
3. Atlikite raginamą veiksmą, o klaidą patvirtinkite paspausdami [OK].
4. Jei klaidos pranešimo patvirtinti negalite, praneškite techninės priežiūros tarnybos technikui.

9.2 Veikimo triktys

Esant raudonam klaidos / trikties pranešimui, gėrimo išleidimas blokuojamas, kol neatliekami reikiami veiksmai.

▶ Paspauskite galimus kitus susikaupusius klaidos pranešimus techninės priežiūros meniu ir atlikite toliau aprašytus veiksmus klaidai pašalinti.

Jei klaidos pranešimas rodomas toliau, gali būti triktis.

▶ Susisiekite su techninės priežiūros tarnybos partneriu (žr. www.schaerer.com).

9.3 Triktys, apie kurias pranešama ekrane

Triktys, apie kurias pranešama ekrane, yra skirstomos į tokias kategorijas:

▶ triktis
▶ klaida
▶ raginimas
▶ nurodymas

9.3.1 Ekrane rodomas pranešimas „Nurodymas“

Kiti ekrane rodomi pranešimai valdymo sistemoje pažymėti mėlyna spalva.

Ekrane rodomi pranešimai	Priežastis	Pašalinimas
Dėmesio: dėl užsikišusio kanalizacijos nuotako galimas patvinimas.	Kanalizacijos vandenyje yra kavos tirščių likučių.	▶ Patikrinkite, ar neužsikimšęs kanalizacijos vandens nuotakas ir nuvarvėjimo indas, ir išvalykite.
Laukite telemetrinio ryšio arba susisiekite su techninės priežiūros tarnyba.	Yra indikacija „Coffee Link“.	▶ Vėl įjunkite telemetriją. ▶ Jei triktis nedingsta, susisiekite su techninės priežiūros tarnybos partneriu.
Greitai neliks pieno	Pieno inde žemas pieno lygis.	▶ Pripildykite pieno indą.
Tirščių indas greitai prisipildys	Greitai bus pasiektas nustatytas tirščių indo pripildymo lygis.	▶ Ištuštinkite tirščių indą.
Išorinis geriamojo vandens bakelis greitai bus tuščias (parinktis)	Išoriniame geriamojo vandens bakelyje užpildymo lygis žemas.	▶ Ištuštinkite tirščių indą.
Per žema karšto vandens temperatūra Per žema garų kaitintuvo temperatūra	Kavos aparatas yra įkaitimo fazėje.	▶ Palaukite, kol kavos aparatas įkais.
	Įkaitimo metu įvyko klaida.	▶ Atjunkite kavos aparatą nuo elektros tinklo. ▶ Iš naujo prijunkite ir įjunkite.
Kavos aparatas neveikia	Nustatymas savitarnos režime, jei neturėtų būti pilamas nė vienas gėrimas.	▶ Atitinkamai nustatykite parametro nustatymą „Konfigūracija“ – „Veikimo laikmatis“. ▶ Jei triktis nedingsta, susisiekite su techninės priežiūros tarnybos partneriu.

9.3.2 Ekrane rodomas pranešimas „Raginimas“

Kiti ekrane rodomi pranešimai valdymo sistemoje pažymėti balta spalva.

Ekrane rodomi pranešimai	Priežastis	Pašalinimas
Įstatykite tirščių indą	Tirščių indo nėra arba į kavos aparatą įstatytas netinkamai.	▶ Tirščių indą tinkamai įstatykite į kavos aparatą.
Valdymo pulto uždarymas	Valdymo pultas atidarytas arba neuždarytas iki galo.	▶ Spauskite valdymo pultą žemyn, kol jis užsifiksuos.
Pripildykite išorinį geriamojo vandens bakelį (parinktis)	Išoriniame geriamojo vandens bakelyje užpildymo lygis per žemas.	▶ Iš išorinio geriamojo vandens bakelio išimkite lygio kontrolės įtaisą. ▶ Išorinį geriamojo vandens bakelį išskalaukite šviežiu vandeniu ir pripildykite. ▶ Vėl įstatykite lygio kontrolės įtaisą.
Kanalizacijos bakelio ištuštinimas (parinktis)	Pasiektas išorinio kanalizacijos vandens bakelio pripildymo lygis.	▶ Iš išorinio kanalizacijos vandens bakelio išimkite lygio kontrolės įtaisą. ▶ Išplaukite išorinį kanalizacijos vandens bakelį. ▶ Vėl įstatykite lygio kontrolės įtaisą.

Ekrane rodomi pranešimai	Priežastis	Pašalinimas
Įpilkite pupelių (ištuštėjo vidurinysis malūnėlis)	Tuščias vidurinysis kavos pupelių indas.	▶ Užpildykite kavos pupelių indą.
Įpilkite pupelių (ištuštėjo dešinysis malūnėlis)	Tuščias dešinysis kavos pupelių indas.	▶ Užpildykite kavos pupelių indą.
Kavos miltelių įpylimas į ranka pripildomą indą	Į pripildymo ranka angą neįdėta kavos miltelių.	▶ Viduriniajame kavos pupelių inde atidarykite pripildymo ranka angą. ▶ Įpilkite kavos miltelių. ▶ Uždarykite ranka pripildomą indą.
Įdėkite šokolado arba pieno miltelių į 1 indą (1 miltelių indas tuščias)	1 miltelių indas tuščias.	▶ Papildykite pirmą miltelių indą.
Kalkių šalinimo kasetės įdėjimas	Kalkių šalinimo procesui reikia kalkių šalinimo priemonės iš kasetės.	▶ Įdėkite kalkių šalinimo kasetę. ▶ Po kalkių pašalinimo ir raginimo ekrane vėl išimkite kasetę.

9.3.3 Ekrane rodomas pranešimas „Klaida“

Kiti ekrane rodomi pranešimai valdymo sistemoje pažymėti geltona spalva.

Ekrane rodomi pranešimai	Priežastis	Pašalinimas
Užplikymo bloko pasukimo daviklio klaida	Variklio užplikymo bloko kodavimo įrenginys inicijuojant aparatą neaptiktas.	▶ Iš naujo paleiskite kavos aparatą. ▶ Jei triktis nedingsta, susisiekite su techninės priežiūros tarnybos partneriu.
Automatinio malimo laipsnio korekcijos centro klaida, centro, kairės arba dešinės	Automatinio malimo laipsnio reguliavimo įtaiso variklis netinkamai veikia.	▶ Nutraukite malimo laipsnio nustatymo veiksmus. ▶ Iš naujo paleiskite kavos aparatą. ▶ Jei triktis nedingsta, susisiekite su techninės priežiūros tarnybos partneriu.
Mašinos konfigūracijos klaida	Programinė įranga ir aparato techninė įranga neatitinka.	▶ Vėl įjunkite aparatinės įrangos aptikimo funkciją. ▶ Iš naujo paleiskite kavos aparatą. ▶ Jei triktis nedingsta, susisiekite su techninės priežiūros tarnybos partneriu.
Garų išleidimo antgalio temperatūros jutiklio pertrauktis	Garų išleidimo antgalio temperatūros jutiklis neprijungtas.	▶ Iš naujo paleiskite kavos aparatą. ▶ Jei triktis nedingsta, susisiekite su techninės priežiūros tarnybos partneriu.
Garų išleidimo antgalio temperatūros jutiklio trumpasis jungimas	Sugedo garų išleidimo antgalio temperatūros jutiklis.	▶ Iš naujo paleiskite kavos aparatą. ▶ Jei triktis nedingsta, susisiekite su techninės priežiūros tarnybos partneriu.
Kalkių šalinimo / valymo nustatymas iš naujo	Valymas / kalkių šalinimas nutrauktas / neužbaigtas.	▶ Atlikite valymą / kalkių šalinimą.

Ekrane rodomi pranešimai	Priežastis	Pašalinimas
Neliko pieno	Pieno inde per žemas pieno lygis.	▶ Išimkite pieno indą. ▶ Kruopščiai išvalykite pieno indą. ▶ Įpilkite į indą šviežio atvėsinto (3-5 °C) pieno ir vėl įstatykite į kavos aparatą.
Tirščių indas pilnas	Pasiektas tirščių indo pripildymo lygis.	▶ Ištuštinkite tirščių indą. ▶ Išplaukite ir nusausinkite tirščių indą. ▶ Vėl įstatykite tirščių indą.

9.3.4 Ekrane rodomas pranešimas „Triktis“

Kiti ekrane rodomi pranešimai valdymo sistemoje pažymėti raudona spalva.

Ekrane rodomi pranešimai	Priežastis	Pašalinimas
Vidurinysis malūnėlis (standartas), dešinysis malūnėlis (parinktis) – per daug apkrauti	Per tam tikrą apibrėžtą laiką išmatuota per didelė srovės vertė (> 8 A). Kavos aparatas bando penkis kartus iš naujo įjungti malimo funkciją, paskui parodomas šis pranešimas. Kanalizacijos vandenyje yra kavos tirščių likučių.	▶ Išjunkite kavos aparatą. ▶ Patikinkite, ar malūnėlis neužblokuotas ir pašalinkite svetimkūnius, jei jų ten yra. ▶ Iš naujo paleiskite kavos aparatą.
Vidurinysis malūnėlis (standartas), dešinysis malūnėlis (parinktis) – užblokuoti	Šis pranešimas parodomas tada, kai per daug apkrautas malūnėlis (vidurinysis arba dešinysis), o gėrimo ruošimas vėl įjungiamas. Gėrimų išleidimas užblokuotas.	▶ Išjunkite kavos aparatą. ▶ Patikinkite, ar malūnėlis neužblokuotas ir pašalinkite svetimkūnius, jei jų ten yra. ▶ Iš naujo paleiskite kavos aparatą. ▶ Jei triktis nedingsta, susisiekite su techninės priežiūros tarnybos partneriu.
Arbatos arba kavos karšto vandens kaitintuvo virštemperatūris	Nutrauktas vandens tiekimas.	▶ Patikrinkite išorinio / vidinio geriamojo vandens bakelio (parinktis) lygį ir stacionaraus vandentiekio įvado būklę.
	Kavos aparatas perkaito.	▶ Atjunkite kavos aparatą nuo elektros tinklo ir palikite atvėsti.
	Sugedo SSR.	▶ Jei triktis nedingsta, susisiekite su techninės priežiūros tarnybos partneriu.
	Suveikė termostatas.	
Garų kaitintuve viršijama temperatūra	Nutrauktas vandens tiekimas.	▶ Patikrinkite išorinio / vidinio geriamojo vandens bakelio (parinktis) lygį ir stacionaraus vandentiekio įvado būklę.
	Užsikimšo garų sistema.	▶ Patikrinkite ir išvalykite gėrimų išleidimo antgalį ir garų sistemą.
	Kavos aparatas perkaito.	▶ Atjunkite kavos aparatą nuo elektros tinklo ir palikite atvėsti.
	Sugedo SSR.	▶ Jei paleidus iš naujo triktis nedingsta, susisiekite su techninės priežiūros tarnybos partneriu.
	Suveikė termostatas.	

Ekrane rodomi pranešimai	Priežastis	Pašalinimas
Karšto vandens kaitintuvo kaitinimo laukimo laiko pabaiga Garų kaitintuvo kaitinimo laukimo laiko pabaiga	Nors kaitinimo sistema įjungta, nustatytoji temperatūra nebuvo pasiekta per 5 min.	▶ Jei triktis nedingsta, susisiekite su techninės priežiūros tarnybos partneriu.
Įvyko karšto vandens kaitintuvo NTC trumpas jungimas Įvyko garų kaitintuvo NTC trumpas jungimas	Pagrindinė plokštė neatpažįsta varžos. Išmatuota didžiausia temperatūra (maždaug 150 °C). Gėrimų išleidimas užblokuotas.	▶ Jei triktis nedingsta, susisiekite su techninės priežiūros tarnybos partneriu.
Karšto vandens kaitintuvo NTC pertrūkis Garų kaitintuvo NTC pertrūkis	Nutrūko temperatūros jutiklis. Išmatuota mažiausia temperatūra.	▶ Jei triktis nedingsta, susisiekite su techninės priežiūros tarnybos partneriu.
Užplikymo bloko viršsrovis	Užfiksuotas užplikymo bloko variklio viršsrovis.	▶ Jei triktis nedingsta, susisiekite su techninės priežiūros tarnybos partneriu.
Užplikymo bloko rimties srovė	Net jei užplikymo blokas „nejuda“, jis turi imti bent mažiausią srovę. Jei taip nėra, vadinasi, įvyko klaida. Tai galėjo įvykti dėl užplikymo bloko arba maitinimo bloko modulio plokštės trikties arba dėl netinkamai sujungtų laidų.	▶ Patikrinkite, ar užplikymo blokas neblokuojamas. ▶ Jei triktis nedingsta, susisiekite su techninės priežiūros tarnybos partneriu.
Užplikymo bloko laukimo laiko pabaiga	Užplikymo bloke nėra jungiklio „Pagrindinė padėtis“. Užplikymo cilindro padėtis nustatoma išmatavus srovės vertę. Užfiksuojamos šios ribinės vertės: Viršutinė ir apatinė padėtis Apibrėžtas toks skirtasis laikas: jei per 10 s nuo užvirinimo bloko judesio neužfiksuojama ribinė srovės vertė, parodoma „Užvirinimo bloko skirtojo laiko pabaiga“.	▶ Jei triktis nedingsta, susisiekite su techninės priežiūros tarnybos partneriu.
Vandens srauto klaida	Išleidžiant kavos gėrimą debito matuoklis apsisuka mažiau kartų nei nurodytas mažiausias apsisukimų skaičius. Gali būti, kad bendra vandens sistema visiškai arba iš dalies užblokuota.	▶ Patikrinkite geriamojo vandens bakelio lygį ir stacionaraus vandentiekio įvado būklę. ▶ Patikrinkite vidinį arba išorinį geriamojo vandens bakelį (prisipildžius filtrui sumažėja vandens srautas). ▶ Patikrinkite, gal viršutinis stūmoklis blokuojamas arba iš dalies užsikimšo. ▶ Patikrinkite malimo pakopą. **INFORMACIJA**. Jei parinktas per smulkus malimo nustatymas, tai gali trikdyti arba visiškai užblokuoti vandens srautą. ▶ Jei triktis nedingsta, susisiekite su techninės priežiūros tarnybos partneriu.

Ekrane rodomi pranešimai	Priežastis	Pašalinimas
Garų tiekimo klaida	Lygio jutiklis atpažįsta per žemą lygį garų kaitintuve. Buvo bandyta papildyti kaitintuvą. Tačiau per 60 s lygio jutiklis neužfiksavo vandens. Pildymo procesas nutraukiamas. Gėrimų, kuriems reikia garų, išleidimas blokuojamas.	▶ Jei triktis nedingsta, susisiekite su techninės priežiūros tarnybos partneriu.
„Modbus“ apdorojimo klaida BP	Galios dalytuvo ir jutiklinio ekrano ryšio klaida	▶ Jei triktis nedingsta, susisiekite su techninės priežiūros tarnybos partneriu.
„Modbus“ apdorojimo klaida MV	Manometro ir jutiklinio ekrano ryšio klaida	▶ Jei triktis nedingsta, susisiekite su techninės priežiūros tarnybos partneriu.
„Modbus“ apdorojimo klaida MR	Šaldymo įrenginio ir jutiklinio ekrano ryšio klaida	▶ Patikrinkite tarp šaldytuvo ir kavos aparato sujungtus laidus. ▶ Jei triktis nedingsta, susisiekite su techninės priežiūros tarnybos partneriu.
Kavos aparatas neveikia	Nustatymas savitarnos režime, jei dėl įvairių priežasčių negali būti pilamas nė vienas gėrimas.	▶ Patikrinkite produktus, pvz., kavos pupeles, pieną, šokolado arba pieno miltelius. ▶ Patikrinkite šaldymo įrenginio temperatūrą. ▶ Atlikite reikiamą valymą / kalkių šalinimą. ▶ Jei triktis nedingsta, susisiekite su techninės priežiūros tarnybos partneriu.
Ryšio klaidos (įvairios)	Programinės įrangos ir įvairių modulių, pvz., HCU galios dalytuvo, „Flavour Point“, užplikymo bloko, manometro ir pan., ryšio klaidos	▶ Iš naujo paleiskite kavos aparatą. ▶ Jei triktis nedingsta, susisiekite su techninės priežiūros tarnybos partneriu.

9.4 Triktys, apie kurias nepranešama ekrane

Triktis	Priežastis	Pašalinimas
Ekranas tamsus.	Kavos aparatas neprijungtas prie elektros tinklo.	▶ Kavos aparatą prijunkite prie elektros tinklo. ▶ Kavos aparato įjungimas. ▶ Jei triktis nedingsta, susisiekite su techninės priežiūros tarnybos partneriu.
	Kavos aparatas neįjungtas.	▶ Kavos aparato įjungimas. ▶ Jei triktis nedingsta, susisiekite su techninės priežiūros tarnybos partneriu.

Triktis	Priežastis	Pašalinimas
Gėrimų su pienu nėra.	Pieno indas tuščias.	▶ Pripildykite pieno indą. ▶ Jei triktis nedingsta, susisiekite su techninės priežiūros tarnybos partneriu.
	Užsikimšo pieno tiekimo sistema.	▶ Atlikite kasdienio valymo darbus. ▶ Jei triktis nedingsta, susisiekite su techninės priežiūros tarnybos partneriu.
	Netyčia išjungta pieno sistema.	▶ Patikrinkite sujungtus kavos aparato ir šaldymo įrenginio valdymo kabelius. ▶ Pieno tiekimo sistemos aktyvinimas. ▶ Jei triktis nedingsta, susisiekite su techninės priežiūros tarnybos partneriu.
Gėrimų su pieno puta nėra.	Pieno indas tuščias.	▶ Pripildykite pieno indą. ▶ Jei triktis nedingsta, susisiekite su techninės priežiūros tarnybos partneriu.
	Užsikimšo pieno tiekimo sistema.	▶ Atlikite kasdienio valymo darbus. ▶ Jei triktis nedingsta, susisiekite su techninės priežiūros tarnybos partneriu.
	Netyčia išjungta pieno sistema.	▶ Patikrinkite sujungtus kavos aparato ir šaldymo įrenginio valdymo kabelius. ▶ Pieno tiekimo sistemos aktyvinimas. ▶ Atlikite kasdienio valymo darbus. ▶ Jei triktis nedingsta, susisiekite su techninės priežiūros tarnybos partneriu.

10 Išrinkimas ir utilizavimas

10.1 Išmontavimas

Eksploatavimo pabaiga

Kai kavos aparatas baigiamas eksploatuoti, jį išmontuokite ir utilizuokite laikydamiesi aplinkosaugos reikalavimų.

10.2 Utilizavimas

Kavos aparatą reikia utilizuoti tinkamai, atsižvelgiant į vietoje galiojančius ir įstatymų galios potvarkius.

- Susisiekite su techninės priežiūros tarnybos partneriu.