Obimex®
FAMILIEBEDRIJF SINDS 1975

VOLG ONS OP:

BRANDPREVENTIE PRODUCTEN
PRIJSLIJST 2026
BRANDBESCHERMING VAN CONSTRUCTIESTAAL

WWW.OBIMEX.NL

Obimex®
FAMILIEBEDRIJF SINDS 1975

VOLG ONS OP:

E info@obimex.nl **T** 0546 - 45 55 13 **WWW.OBIMEX.NL**

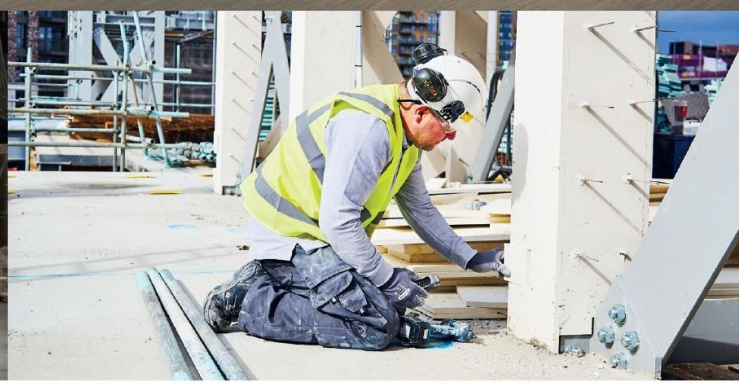

OBIMEX

PARTNER IN DE DROGE AFBOUW

Obimex is uw partner voor toelevering in de droge afbouw. Wij zijn een uniek, landelijk opererend familiebedrijf en hebben reeds 40 jaar ervaring op het gebied van wanden, plafonds en verlichting. Ons complementaire totaalassortiment, de ruime voorraden, de logistieke mogelijkheden, productkennis en persoonlijke flexibele benadering zijn de pijlers van ons succes. Daarmee bouwen wij aan een duurzame langdurige relatie en partnership gebaseerd op aandacht en vertrouwen.

Obimex biedt een groot brandwerend assortiment. Van brandwerende gipsplaten tot speciale brandwerende doorvoeringen, wij hebben alles in huis om te voldoen aan de strengste brandveiligheidsnormen. Onze expertise op dit gebied, gecombineerd met onze servicegerichte aanpak, zorgt ervoor dat wij de ideale partner zijn voor al uw projecten waar brandveiligheid een prioriteit is. Met Obimex kunt u met een gerust hart bouwen aan een brandveilig bouwproject.

Obimex®
FAMILIEBEDRIJF SINDS 1975

VOLG ONS OP:

E info@obimex.nl **T** 0546 - 45 55 13 **WWW.OBIMEX.NL**

OBIMEX IS TROTSE DEALER VAN O.A. DE VOLGENDE MERKEN:

PROMAT

PLATEN EN DOORVOERINGEN

Een beginnende brand kan zich in een gebouw snel uitbreiden. Met de juiste bouwkundige brandpreventie kan dit worden voorkomen. Onder andere brandwerende doorvoeringen nemen hierbij een belangrijke plek in. Bij het aanleggen van kabels en leidingen worden er namelijk doorvoeringen en sparingen gemaakt in verschillende wanden, plafonds en vloeren.

Deze doorvoeringen en hun sparingen zijn een bedreiging voor de brandwerendheid van ieder gebouw en moeten worden beveiligd tegen brand. Het ruime assortiment van Promat bied mogelijkheden voor zowel brandbescherming van stalen constructies als doorvoeringen.

RUG SEMIN

EUROPA'S TOONAANGEVENDE FABRIKANT VAN INSPECTIELUIKEN EN TOEGANGSPANELEN

RUG SEMIN GmbH, in 1924 opgericht als Riegelhof & Gärtner, heeft een leidende positie als fabrikant van toegangspanelen en inspectiedeuren op de Europese markt. RUG SEMIN GmbH, opererend onder de Franse vlag van de SEMIN SAS-groep, zet consequent en vastberaden de succesvolle droogbouwactiviteiten voort met bekwame en ervaren medewerkers op de centrale locatie in Langen.

Het RUG-assortiment bestaat uit inspectiedeuren en toegangspanelen, schoorsteendeuren, ventilatie-elementen voor glasstenen en dakplaten. Onze producten genieten wereldwijde erkenning met de focus op veiligheid, kwaliteit en betrouwbaarheid. De groeiende vraag naar onze producten verbetert de snelheid van ons succes.

Brandpreventie

Promat, brandwerende oplossingen

Brandwerende platen

143010100

143010110

Artikel	Omschrijving	Afm	Pallet	Prijs €
143010132	Promat Promatect-XS	1200x2500x12.5 mm	40 st(3.00m2/st)	27.45 /m2
143010133	Promat Promatect-XS	1200x2500x15 mm	32 st(3.00m2/st)	29.15 /m2
143010134	Promat Promatect-XS	1200x2500x20 mm	24 st(3.00m2/st)	41.14 /m2
143010135	Promat Promatect-XS	1200x2000x25 mm	24 st(2.40m2/st)	57.69 /m2
143010126	Promat Promatect-XS klosstroken	120x2500x20mm	240st	17.82 / st
143010100	Promat Promatect-100	1200x2500x10mm	40 st (3.00 m2/st)	45.21 /m2
143010101	Promat Promatect-100	1200x2500x12mm	30 st (3.00 m2/st)	54.13 /m2
143010102	Promat Promatect-100	1200x2500x15mm	25 st (3.00 m2/st)	67.52 /m2
143010103	Promat Promatect-100	1200x2500x18mm	20 st (3.00 m2/st)	84.05 /m2
143010104	Promat Promatect-100	1200x2500x20mm	20 st (3.00 m2/st)	96.35 /m2
143010105	Promat Promatect-100	1200x2500x25mm	15 st (3.00 m2/st)	120.45 /m2
143010110	Promat Promatect-H	1250x2500x6mm	65 st (3.13 m2/st)	44.19 /m2
143010111	Promat Promatect-H	1250x2500x8mm	50 st (3.13 m2/st)	56.11 /m2
143010112	Promat Promatect-H	1250x2500x10mm	40 st (3.13 m2/st)	70.62 /m2
143010113	Promat Promatect-H	1250x3000x10mm	30 st (3.75 m2/st)	70.62 /m2
143010114	Promat Promatect-H	1250x2500x12mm	30 st (3.13 m2/st)	83.94 /m2
143010115	Promat Promatect-H	1250x3000x12mm	25 st (3.75 m2/st)	82.31 /m2
143010116	Promat Promatect-H	1250x2500x15mm	25 st (3.13 m2/st)	104.79 /m2
143010117	Promat Promatect-H	1250x3000x15mm	20 st (3.75 m2/st)	104.79 /m2
143010118	Promat Promatect-H	1250x2500x18mm	20 st (3.13 m2/st)	122.33 /m2
143010119	Promat Promatect-H	1250x300018mm	15 st (3.75 m2/st)	122.33 /m2
143010120	Promat Promatect-H	1250x2500x20mm	20 st (3.13 m2/st)	139.59 /m2
143010121	Promat Promatect-H	1250x3000x20mm	15 st (3.75 m2/st)	139.59 /m2
143010122	Promat Promatect-H	1250x2500x22mm	18 st (3.13 m2/st)	153.88 /m2
143010123	Promat Promatect-H	1250x2500x25mm	15 st (3.13 m2/st)	174.93 /m2
143010124	Promat Promatect-H	1250x3000x25mm	10 st (3.13 m2/st)	174.93 /m2
143010125	Promat Promatect-H klosstroken	120x2500x20mm	100 st	49.20 / st

Toebehoren brandwerende platen

143010140

143010141

143010142

143010145

143010146

143010147

Artikel	Omschrijving	Afm	Kg	Prijs €
143010140	Promat plamuur		20 kg/zak/	117.89 / zk
143010141	Promat gebruiksklare plamuur		20 kg/emmer/	132.29 / st
143010142	Promat gebruiksklare plamuur		10 kg/emmer/	77.86 / st
143010145	Promat lijm K84		15 kg/emmer/	174.23 / st
143010146	Promat lijm		1 kg/zak/	129.85 / pk
143010147	Promat Alsijoint afdichtingsstrook (4 st/pak)	4880x50x12mm		154.33 / pk

Brandpreventie

Promat, brandwerende oplossingen

Kitten, pluggen, manchetten en pasta's

143010148

143010149

143010150

143010151

143010152

143010153

143010154

143010155

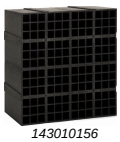
143010156

143010230

143010157

143010167

143010179

143010180

143010182

143010183

143010185

143010187

143010189

143010190

143010191

143010192

143010199

143010200

143010201

Artikel	Omschrijving	Afm	Kg	Prijs €
143010148	Promat Promafoam-C brandwerend pur	750 ml/bus		51.05 / st
143010149	Promat Promafoam-C brandwerend pur tbv pistool NBS	750 ml/bus		51.05 / st
143010150	Promat Promaseal-S brandwerend siliconen kit	310 ml/koker		20.50 / st
143010151	Promat Promaseal-A brandwerend acrylaat kit wit	310 ml/koker		11.89 / st
143010152	Promat Promaseal-A brandwerend acrylaat kit grijs	310 ml/koker		11.89 / st
143010153	Promat Promaseal-AG acrulaatb. opschuimend kit	310 ml/koker		18.38 / st
143010154	Promat Promastop kabelhuls	40x25mm		10.91 / st
143010155	Promat Promastop brandwerende manchet UCE	12x50x2250mm		303.74 / st
143010156	Promat Promastop grille ventilatierooster	100x100x80mm		57.35 / st
1430101510	Promaseal-A brandwerend acrylaat kit wit 600ml/patroon (20st/ds)			15.30 / st
1430101520	Promaseal-A brandwerend acrylaat kit grijs 600ml/patroon (20st/ds)			21.77 / st
1430101530	Promaseal-AG acrulaatb opschuimend 600ml/patroon (20st/ds)			45.12 / st
143010230	Promat Promastop FC1 brandwerende manchet (48st/pk)	50mm		19.66 / st
143010231	Promat Promastop FC1 brandwerende manchet (48st/pk)	75 mm		22.61 / st
143010232	Promat Promastop FC1 brandwerende manchet (48st/pk)	90 mm		26.78 / st
143010233	Promat Promastop FC1 brandwerende manchet (48st/pk)	110 mm		27.06 / st
143010234	Promat Promastop FC1 brandwerende manchet (48st/pk)	125 mm		35.28 / st
143010157	Promat Promastop FC3 brandwerende manchet (48st/pk)	32mm		40.43 / st
143010158	Promat Promastop FC3 brandwerende manchet (48st/pk)	40mm		41.31 / st
143010159	Promat Promastop FC3 brandwerende manchet (48st/pk)	50mm		42.28 / st
143010160	Promat Promastop FC3 brandwerende manchet (48st/pk)	56mm		44.31 / st
143010161	Promat Promastop FC3 brandwerende manchet (48st/pk)	63mm		46.61 / st
143010162	Promat Promastop FC3 brandwerende manchet (48st/pk)	75mm		48.92 / st
143010163	Promat Promastop FC3 brandwerende manchet (48st/pk)	90mm		51.38 / st
143010164	Promat Promastop FC3 brandwerende manchet (48st/pk)	110mm		53.92 / st
143010165	Promat Promastop FC3 brandwerende manchet (48st/pk)	125mm		63.32 / st
143010166	Promat Promastop FC3 brandwerende manchet (48st/pk)	160mm		88.32 / st
143010167	Promat Promastop FC6 brandwerende manchet (28st/pk)	50mm		52.83 / st
143010168	Promat Promastop FC6 brandwerende manchet (28st/pk)	56mm		56.67 / st
143010169	Promat Promastop FC6 brandwerende manchet (28st/pk)	63mm		58.22 / st
143010170	Promat Promastop FC6 brandwerende manchet (28st/pk)	75mm		61.11 / st
143010171	Promat Promastop FC6 brandwerende manchet (28st/pk)	90mm		64.23 / st
143010172	Promat Promastop FC6 brandwerende manchet (28st/pk)	110mm		67.42 / st
143010173	Promat Promastop FC6 brandwerende manchet (28st/pk)	125mm		79.19 / st
143010174	Promat Promastop FC6 brandwerende manchet (28st/pk)	140mm		91.47 / st
143010175	Promat Promastop FC6 brandwerende manchet (28st/pk)	160mm		110.37 / st
143010176	Promat Promastop FC6 brandwerende manchet (2st/pk)	200mm		259.03 / st
143010177	Promat Promastop FC6 brandwerende manchet (2st/pk)	250mm		313.53 / st
143010178	Promat Promastop FC6 brandwerende manchet (2st/pk)	315mm		398.34 / st
143010179	Promat Promastop expanderende brandw.strook	2.5x50x1800mm		841.11 / st
143010180	Promat Promaseal A-spray		12 kg/emmer/	678.67 / st
1430101810	Promat Promastop CC systeem 2 zijde voorbeh.	600x1200x50 mm		122.21 / st
1430101811	Promat Promastop CC systeem 1 zijde voorbeh.	600x1200x50 mm		83.85 / st
143010182	Promat Promastop CC hybride brandw.verf		12.5 kg/emmer/	200.00 / st
143010183	Promat Promastop CC hybride brandw.verf		5 kg/emmer/	156.07 / st
143010185	Promat Promastop I brandw.verf		5 kg/emmer/	213.31 / st
143010187	Promat Promastop I pasta brandw.pasta		5 kg/emmer/	213.31 / st
143010189	Promat Promastop IM-C60x	300x125x125mm		436.16 / st

Zie volgende pag.

Brandpreventie

Promat, brandwerende oplossingen

Kitten, pluggen, manchetten en pasta's

Artikel	Omschrijving	Afm	Kg	Prijs €
vervolg pag.2				
143010190	Promat Promastop B brandwer. steen	200x1200x60mm		73.69 / st
143010191	Promat Promastop P brandwer. plug type 65	65mm		41.12 / st
143010192	Promat Promastop P brandwer. plug type 80	80mm		42.58 / st
143010193	Promat Promastop P brandwer. plug type 110	110mm		44.11 / st
143010194	Promat Promastop P brandwer. plug type 125	125mm		47.13 / st
143010195	Promat Promastop P brandwer. plug type 140	140mm		50.20 / st
143010196	Promat Promastop P brandwer. plug type 170	170mm		56.27 / st
143010197	Promat Promastop P brandwer. plug type 210	210mm		62.35 / st
143010198	Promat Promastop P brandwer. plug type 260	260mm		74.51 / st
143010199	Promat Promastop S 300 gram brandw.kussen	320x100mm		63.91 / st
143010200	Promat Promastop L 750 gram brandw.kussen	320x200mm		79.14 / st
143010201	Promat Promaseal LX opschuim. strip op rol	2x25x7500mm		66.10 / st
143010235	Promat Promastop FC MD brandwer.manchet	3200x55x5.5mm		503.43 / rl
143010236	Promat Promastop FC15/315 brandwerende manchet			639.29 / st
143010237	Promat Promastop FC15/350 brandwerende manchet			812.53 / st
143010238	Promat Promastop FC15/400 brandwerende manchet			854.14 / st

Brandwerende verf

143010202

143010203

143010205

143010206

Artikel	Omschrijving	Kg	Prijs €
143010202	Promat Promapaint SC3 brandwer.verf	25 kg/emmer/	op aanvraag
143010203	Promat Promapaint SC4 brandwer.verf	25 kg/emmer/	op aanvraag
143010205	Promat Topcoat F een component satijnlak/waterbasis	20 kg/emmer/	op aanvraag
143010206	Promat Topcoat F een component satijnlak/waterbasis	7 kg/emmer/	op aanvraag

Vraag uw gratis **Klosmaatje** aan
Scan de qr-code en vraag gratis een klosmaatje aan of laat u informeren over de brandpreventie oplossingen van Obimex.
marc.struis@obimex.nl | 06 55 26 59 95

Brandpreventie

Promat, brandwerende oplossingen

Brandwerende deur/kozijn combinatie Pico 30

Artikel	Omschrijving	Afm	Kant	Kleur	Prijs €
222049100	Pico30 HPL Deur+kozijn combi,grenen,links,ROD 5mm	deur<933x2115	model M1-type D1	gegrond 9001	1757.87 / st
222049101	Pico30 HPL Deur+kozijn combi,grenen,rechts,ROD 5mm	deur<933x2115	model M1-type D1	gegrond 9001	1757.87 / st
222049102	Pico30 HPL Deur+kozijn combi,grenen,links,ROD 5mm	deur<933x2116-2333	model M1-type D1	gegrond 9001	1883.64 / st
222049103	Pico30 HPL Deur+kozijn combi,grenen,rechts,ROD 5mm	deur<933x2116-2333	model M1-type D1	gegrond 9001	1883.64 / st
222049104	Pico30 HPL Deur+kozijn combi,grenen,links,ROD 5mm	deur<933x2334-2680	model M1-type D1	gegrond 9001	2127.57 / st
222049105	Pico30 HPL Deur+kozijn combi,grenen,rechts,ROD 5mm	deur<933x2334-2680	model M1-type D1	gegrond 9001	2127.57 / st
222049106	Pico30 HPL Deur+kozijn combi,grenen,links,ROD 5mm	deur<933x2681-2800	model M1-type D1	gegrond 9001	2342.49 / st
222049107	Pico30 HPL Deur+kozijn combi,grenen,rechts,ROD 5mm	deur<933x2681-2800	model M1-type D1	gegrond 9001	2342.49 / st
222049108	Pico30 HPL Deur+kozijn combi,grenen,links,ROD 5mm	deur<931-980x2115	model M1-type D1	gegrond 9001	1864.69 / st
222049109	Pico30 HPL Deur+kozijn combi,grenen,rechts,ROD 5mm	deur<931-980x2115	model M1-type D1	gegrond 9001	1864.69 / st
222049110	Pico30 HPL Deur+kozijn combi,grenen,links,ROD 5mm	deur<931-980x2116-2333	model M1-type D1	gegrond 9001	1952.13 / st
222049111	Pico30 HPL Deur+kozijn combi,grenen,rechts,ROD 5mm	deur<931-980x2116-2333	model M1-type D1	gegrond 9001	1952.13 / st
222049112	Pico30 HPL Deur+kozijn combi,grenen,links,ROD 5mm	deur<931-980x2334-2680	model M1-type D1	gegrond 9001	2153.54 / st
222049113	Pico30 HPL Deur+kozijn combi,grenen,rechts,ROD 5mm	deur<931-980x2334-2680	model M1-type D1	gegrond 9001	2153.54 / st
222049114	Pico30 HPL Deur+kozijn combi,grenen,links,ROD 5mm	deur<931-980x2681-2800	model M1-type D1	gegrond 9001	2489.51 / st
222049115	Pico30 HPL Deur+kozijn combi,grenen,rechts,ROD 5mm	deur<931-980x2681-2800	model M1-type D1	gegrond 9001	2489.51 / st
222049116	Pico30 HPL Deur+kozijn combi,grenen,links,ROD 5mm	deur<981-1030x2115	model M1-type D1	gegrond 9001	1864.69 / st
222049117	Pico30 HPL Deur+kozijn combi,grenen,rechts,ROD 5mm	deur<981-1030x2115	model M1-type D1	gegrond 9001	1864.69 / st
222049118	Pico30 HPL Deur+kozijn combi,grenen,links,ROD 5mm	deur<981-1030x2116-2333	model M1-type D1	gegrond 9001	1952.13 / st
222049119	Pico30 HPL Deur+kozijn combi,grenen,rechts,ROD 5mm	deur<981-1030x2116-2333	model M1-type D1	gegrond 9001	1952.13 / st
222049120	Pico30 HPL Deur+kozijn combi,grenen,links,ROD 5mm	deur<981-1030x2334-2680	model M1-type D1	gegrond 9001	2153.54 / st
222049121	Pico30 HPL Deur+kozijn combi,grenen,rechts,ROD 5mm	deur<981-1030x2334-2680	model M1-type D1	gegrond 9001	2153.54 / st
222049122	Pico30 HPL Deur+kozijn combi,grenen,links,ROD 5mm	deur<981-1030x2681-2800	model M1-type D1	gegrond 9001	2392.23 / st
222049123	Pico30 HPL Deur+kozijn combi,grenen,rechts,ROD 5mm	deur<981-1030x2681-2800	model M1-type D1	gegrond 9001	2392.23 / st
222049124	Pico30 HPL Deur+kozijn combi,grenen,links,ROD 5mm	deur<1031-1080x2115	model M1-type D1	gegrond 9001	1876.11 / st
222049125	Pico30 HPL Deur+kozijn combi,grenen,rechts,ROD 5mm	deur<1031-1080x2115	model M1-type D1	gegrond 9001	1876.11 / st
222049126	Pico30 HPL Deur+kozijn combi,grenen,links,ROD 5mm	deur<1031-1080x2116-2333	model M1-type D1	gegrond 9001	1963.53 / st
222049127	Pico30 HPL Deur+kozijn combi,grenen,rechts,ROD 5mm	deur<1031-1080x2116-2333	model M1-type D1	gegrond 9001	1963.53 / st
222049128	Pico30 HPL Deur+kozijn combi,grenen,links,ROD 5mm	deur<1031-1080x2334-2680	model M1-type D1	gegrond 9001	2197.10 / st
222049129	Pico30 HPL Deur+kozijn combi,grenen,rechts,ROD 5mm	deur<1031-1080x2334-2680	model M1-type D1	gegrond 9001	2197.10 / st
222049130	Pico30 HPL Deur+kozijn combi,grenen,links,ROD 5mm	deur<1031-1080x2681-2800	model M1-type D1	gegrond 9001	2404.72 / st
222049131	Pico30 HPL Deur+kozijn combi,grenen,rechts,ROD 5mm	deur<1031-1080x2681-2800	model M1-type D1	gegrond 9001	2404.72 / st
222049132	Pico30 HPL Deur+kozijn combi,grenen,links,ROD 5mm	deur<1081-1130x2115	model M1-type D1	gegrond 9001	1876.11 / st
222049133	Pico30 HPL Deur+kozijn combi,grenen,rechts,ROD 5mm	deur<1081-1130x2115	model M1-type D1	gegrond 9001	1876.11 / st
222049134	Pico30 HPL Deur+kozijn combi,grenen,links,ROD 5mm	deur<1081-1130x2116-2333	model M1-type D1	gegrond 9001	1963.53 / st
222049135	Pico30 HPL Deur+kozijn combi,grenen,rechts,ROD 5mm	deur<1081-1130x2116-2333	model M1-type D1	gegrond 9001	1963.53 / st
222049136	Pico30 HPL Deur+kozijn combi,grenen,links,ROD 5mm	deur<1081-1130x2334-2680	model M1-type D1	gegrond 9001	2197.10 / st
222049137	Pico30 HPL Deur+kozijn combi,grenen,rechts,ROD 5mm	deur<1081-1130x2334-2680	model M1-type D1	gegrond 9001	2197.10 / st
222049138	Pico30 HPL Deur+kozijn combi,grenen,links,ROD 5mm	deur<1081-1130x2681-2800	model M1-type D1	gegrond 9001	2404.72 / st
222049139	Pico30 HPL Deur+kozijn combi,grenen,rechts,ROD 5mm	deur<1081-1130x2681-2800	model M1-type D1	gegrond 9001	2404.72 / st
222049140	Pico30 HPL Deur+kozijn combi,grenen,links,ROD 5mm	deur<1131-1180x2115	model M1-type D1	gegrond 9001	1933.05 / st
222049141	Pico30 HPL Deur+kozijn combi,grenen,rechts,ROD 5mm	deur<1131-1180x2115	model M1-type D1	gegrond 9001	1933.05 / st
222049142	Pico30 HPL Deur+kozijn combi,grenen,links,ROD 5mm	deur<1131-1180x2116-2333	model M1-type D1	gegrond 9001	2041.22 / st
222049143	Pico30 HPL Deur+kozijn combi,grenen,rechts,ROD 5mm	deur<1131-1180x2116-2333	model M1-type D1	gegrond 9001	2041.22 / st
222049144	Pico30 HPL Deur+kozijn combi,grenen,links,ROD 5mm	deur<1131-1180x2334-2680	model M1-type D1	gegrond 9001	2229.53 / st
222049145	Pico30 HPL Deur+kozijn combi,grenen,rechts,ROD 5mm	deur<1131-1180x2334-2680	model M1-type D1	gegrond 9001	2229.53 / st
222049146	Pico30 HPL Deur+kozijn combi,grenen,links,ROD 5mm	deur<1131-1180x2681-2800	model M1-type D1	gegrond 9001	2453.36 / st
222049147	Pico30 HPL Deur+kozijn combi,grenen,rechts,ROD 5mm	deur<1131-1180x2681-2800	model M1-type D1	gegrond 9001	2453.36 / st
222049148	Pico30 HPL Deur+kozijn combi,grenen,links,ROD 5mm	deur<1181-1230x2115	model M1-type D1	gegrond 9001	1939.32 / st
222049149	Pico30 HPL Deur+kozijn combi,grenen,rechts,ROD 5mm	deur<1181-1230x2115	model M1-type D1	gegrond 9001	1939.32 / st
222049150	Pico30 HPL Deur+kozijn combi,grenen,links,ROD 5mm	deur<1181-1230x2116-2333	model M1-type D1	gegrond 9001	2048.46 / st
222049151	Pico30 HPL Deur+kozijn combi,grenen,rechts,ROD 5mm	deur<1181-1230x2116-2333	model M1-type D1	gegrond 9001	2048.46 / st
222049152	Pico30 HPL Deur+kozijn combi,grenen,links,ROD 5mm	deur<1181-1230x2334-2680	model M1-type D1	gegrond 9001	2235.72 / st
222049153	Pico30 HPL Deur+kozijn combi,grenen,rechts,ROD 5mm	deur<1181-1230x2334-2680	model M1-type D1	gegrond 9001	2235.72 / st
222049154	Pico30 HPL Deur+kozijn combi,grenen,links,ROD 5mm	deur<1181-1230x2681-2800	model M1-type D1	gegrond 9001	2461.63 / st
222049155	Pico30 HPL Deur+kozijn combi,grenen,rechts,ROD 5mm	deur<1181-1230x2681-2800	model M1-type D1	gegrond 9001	2461.63 / st

Brandpreventie

Promat, brandwerende oplossingen

Brandwerende deur/kozijn combinatie Pico 60

Artikel	Omschrijving	Afm	Kant	Kleur	Prijs €	
222049156	Pico60 HPL Deur+kozijn combi,grenen,links,ROD 5mm	deur<933x2115	model M1-type D1	gegrond 9001	2315.79	/ st
222049157	Pico60 HPL Deur+kozijn combi,grenen,rechts,ROD 5mm	deur<933x2115	model M1-type D1	gegrond 9001	2315.79	/ st
222049158	Pico60 HPL Deur+kozijn combi,grenen,links,ROD 5mm	deur<933x2116-2333	model M1-type D1	gegrond 9001	2389.44	/ st
222049159	Pico60 HPL Deur+kozijn combi,grenen,rechts,ROD 5mm	deur<933x2116-2333	model M1-type D1	gegrond 9001	2389.44	/ st
222049160	Pico60 HPL Deur+kozijn combi,grenen,links,ROD 5mm	deur<933x2334-2680	model M1-type D1	gegrond 9001	2570.54	/ st
222049161	Pico60 HPL Deur+kozijn combi,grenen,rechts,ROD 5mm	deur<933x2334-2680	model M1-type D1	gegrond 9001	2570.54	/ st
222049162	Pico60 HPL Deur+kozijn combi,grenen,links,ROD 5mm	deur<933x2681-2800	model M1-type D1	gegrond 9001	2858.99	/ st
222049163	Pico60 HPL Deur+kozijn combi,grenen,rechts,ROD 5mm	deur<933x2681-2800	model M1-type D1	gegrond 9001	2858.99	/ st
222049164	Pico60 HPL Deur+kozijn combi,grenen,links,ROD 5mm	deur<931-980x2115	model M1-type D1	gegrond 9001	2374.75	/ st
222049165	Pico60 HPL Deur+kozijn combi,grenen,rechts,ROD 5mm	deur<931-980x2115	model M1-type D1	gegrond 9001	2374.75	/ st
222049166	Pico60 HPL Deur+kozijn combi,grenen,links,ROD 5mm	deur<931-980x2116-2333	model M1-type D1	gegrond 9001	2480.73	/ st
222049167	Pico60 HPL Deur+kozijn combi,grenen,rechts,ROD 5mm	deur<931-980x2116-2333	model M1-type D1	gegrond 9001	2480.73	/ st
222049168	Pico60 HPL Deur+kozijn combi,grenen,links,ROD 5mm	deur<931-980x2334-2680	model M1-type D1	gegrond 9001	2667.98	/ st
222049169	Pico60 HPL Deur+kozijn combi,grenen,rechts,ROD 5mm	deur<931-980x2334-2680	model M1-type D1	gegrond 9001	2667.98	/ st
222049170	Pico60 HPL Deur+kozijn combi,grenen,links,ROD 5mm	deur<931-980x2681-2800	model M1-type D1	gegrond 9001	2906.70	/ st
222049171	Pico60 HPL Deur+kozijn combi,grenen,rechts,ROD 5mm	deur<931-980x2681-2800	model M1-type D1	gegrond 9001	2906.70	/ st
222049172	Pico60 HPL Deur+kozijn combi,grenen,links,ROD 5mm	deur<981-1030x2115	model M1-type D1	gegrond 9001	2374.75	/ st
222049173	Pico60 HPL Deur+kozijn combi,grenen,rechts,ROD 5mm	deur<981-1030x2115	model M1-type D1	gegrond 9001	2374.75	/ st
222049174	Pico60 HPL Deur+kozijn combi,grenen,links,ROD 5mm	deur<981-1030x2116-2333	model M1-type D1	gegrond 9001	2480.73	/ st
222049175	Pico60 HPL Deur+kozijn combi,grenen,rechts,ROD 5mm	deur<981-1030x2116-2333	model M1-type D1	gegrond 9001	2480.73	/ st
222049176	Pico60 HPL Deur+kozijn combi,grenen,links,ROD 5mm	deur<981-1030x2334-2680	model M1-type D1	gegrond 9001	2667.98	/ st
222049177	Pico60 HPL Deur+kozijn combi,grenen,rechts,ROD 5mm	deur<981-1030x2334-2680	model M1-type D1	gegrond 9001	2667.98	/ st
222049178	Pico60 HPL Deur+kozijn combi,grenen,links,ROD 5mm	deur<981-1030x2681-2800	model M1-type D1	gegrond 9001	2906.70	/ st
222049179	Pico60 HPL Deur+kozijn combi,grenen,rechts,ROD 5mm	deur<981-1030x2681-2800	model M1-type D1	gegrond 9001	2906.70	/ st
222049180	Pico60 HPL Deur+kozijn combi,grenen,links,ROD 5mm	deur<1031-1080x2115	model M1-type D1	gegrond 9001	2386.59	/ st
222049181	Pico60 HPL Deur+kozijn combi,grenen,rechts,ROD 5mm	deur<1031-1080x2115	model M1-type D1	gegrond 9001	2386.59	/ st
222049182	Pico60 HPL Deur+kozijn combi,grenen,links,ROD 5mm	deur<1031-1080x2116-2333	model M1-type D1	gegrond 9001	2491.09	/ st
222049183	Pico60 HPL Deur+kozijn combi,grenen,rechts,ROD 5mm	deur<1031-1080x2116-2333	model M1-type D1	gegrond 9001	2491.09	/ st
222049184	Pico60 HPL Deur+kozijn combi,grenen,links,ROD 5mm	deur<1031-1080x2334-2680	model M1-type D1	gegrond 9001	2712.58	/ st
222049185	Pico60 HPL Deur+kozijn combi,grenen,rechts,ROD 5mm	deur<1031-1080x2334-2680	model M1-type D1	gegrond 9001	2712.58	/ st
222049186	Pico60 HPL Deur+kozijn combi,grenen,links,ROD 5mm	deur<1031-1080x2681-2800	model M1-type D1	gegrond 9001	2923.27	/ st
222049187	Pico60 HPL Deur+kozijn combi,grenen,rechts,ROD 5mm	deur<1031-1080x2681-2800	model M1-type D1	gegrond 9001	2923.27	/ st
222049188	Pico60 HPL Deur+kozijn combi,grenen,links,ROD 5mm	deur<1081-1130x2115	model M1-type D1	gegrond 9001	2386.59	/ st
222049189	Pico60 HPL Deur+kozijn combi,grenen,rechts,ROD 5mm	deur<1081-1130x2115	model M1-type D1	gegrond 9001	2386.59	/ st
222049190	Pico60 HPL Deur+kozijn combi,grenen,links,ROD 5mm	deur<1081-1130x2116-2333	model M1-type D1	gegrond 9001	2491.09	/ st
222049191	Pico60 HPL Deur+kozijn combi,grenen,rechts,ROD 5mm	deur<1081-1130x2116-2333	model M1-type D1	gegrond 9001	2491.09	/ st
222049192	Pico60 HPL Deur+kozijn combi,grenen,links,ROD 5mm	deur<1081-1130x2334-2680	model M1-type D1	gegrond 9001	2712.58	/ st
222049193	Pico60 HPL Deur+kozijn combi,grenen,rechts,ROD 5mm	deur<1081-1130x2334-2680	model M1-type D1	gegrond 9001	2712.58	/ st
222049194	Pico60 HPL Deur+kozijn combi,grenen,links,ROD 5mm	deur<1081-1130x2681-2800	model M1-type D1	gegrond 9001	2923.27	/ st
222049195	Pico60 HPL Deur+kozijn combi,grenen,rechts,ROD 5mm	deur<1081-1130x2681-2800	model M1-type D1	gegrond 9001	2923.27	/ st
222049196	Pico60 HPL Deur+kozijn combi,grenen,links,ROD 5mm	deur<1131-1180x2115	model M1-type D1	gegrond 9001	2514.46	/ st
222049197	Pico60 HPL Deur+kozijn combi,grenen,rechts,ROD 5mm	deur<1131-1180x2115	model M1-type D1	gegrond 9001	2514.46	/ st
222049198	Pico60 HPL Deur+kozijn combi,grenen,links,ROD 5mm	deur<1131-1180x2116-2333	model M1-type D1	gegrond 9001	2642.17	/ st
222049199	Pico60 HPL Deur+kozijn combi,grenen,rechts,ROD 5mm	deur<1131-1180x2116-2333	model M1-type D1	gegrond 9001	2642.17	/ st
222049200	Pico60 HPL Deur+kozijn combi,grenen,links,ROD 5mm	deur<1131-1180x2334-2680	model M1-type D1	gegrond 9001	2826.08	/ st
222049201	Pico60 HPL Deur+kozijn combi,grenen,rechts,ROD 5mm	deur<1131-1180x2334-2680	model M1-type D1	gegrond 9001	2826.08	/ st
222049202	Pico60 HPL Deur+kozijn combi,grenen,links,ROD 5mm	deur<1131-1180x2681-2800	model M1-type D1	gegrond 9001	3004.35	/ st
222049203	Pico60 HPL Deur+kozijn combi,grenen,rechts,ROD 5mm	deur<1131-1180x2681-2800	model M1-type D1	gegrond 9001	3004.35	/ st
222049204	Pico60 HPL Deur+kozijn combi,grenen,links,ROD 5mm	deur<1181-1230x2115	model M1-type D1	gegrond 9001	2520.39	/ st
222049205	Pico60 HPL Deur+kozijn combi,grenen,rechts,ROD 5mm	deur<1181-1230x2115	model M1-type D1	gegrond 9001	2520.39	/ st
222049206	Pico60 HPL Deur+kozijn combi,grenen,links,ROD 5mm	deur<1181-1230x2116-2333	model M1-type D1	gegrond 9001	2649.46	/ st
222049207	Pico60 HPL Deur+kozijn combi,grenen,rechts,ROD 5mm	deur<1181-1230x2116-2333	model M1-type D1	gegrond 9001	2649.46	/ st
222049208	Pico60 HPL Deur+kozijn combi,grenen,links,ROD 5mm	deur<1181-1230x2334-2680	model M1-type D1	gegrond 9001	2833.37	/ st
222049209	Pico60 HPL Deur+kozijn combi,grenen,rechts,ROD 5mm	deur<1181-1230x2334-2680	model M1-type D1	gegrond 9001	2833.37	/ st
222049210	Pico60 HPL Deur+kozijn combi,grenen,links,ROD 5mm	deur<1181-1230x2681-2800	model M1-type D1	gegrond 9001	3012.68	/ st
222049211	Pico60 HPL Deur+kozijn combi,grenen,rechts,ROD 5mm	deur<1181-1230x2681-2800	model M1-type D1	gegrond 9001	3012.68	/ st

Brandpreventie

Promat, brandwerende oplossingen

Brandwerende deur/kozijn combinatie Pico 90

Artikel	Omschrijving	Afm	Kant	Kleur	Prijs €
222049212	Pico90 HPL Deur+kozijn combi,grenen,links,ROD 5mm	deur<933x2115	model M1-type D1	gegrond 9001	5123.00 / st
222049213	Pico90 HPL Deur+kozijn combi,grenen,rechts,ROD 5mm	deur<933x2115	model M1-type D1	gegrond 9001	5123.00 / st
222049214	Pico90 HPL Deur+kozijn combi,grenen,links,ROD 5mm	deur<933x2116-2333	model M1-type D1	gegrond 9001	5212.87 / st
222049215	Pico90 HPL Deur+kozijn combi,grenen,rechts,ROD 5mm	deur<933x2116-2333	model M1-type D1	gegrond 9001	5212.87 / st
222049216	Pico90 HPL Deur+kozijn combi,grenen,links,ROD 5mm	deur<933x2334-2680	model M1-type D1	gegrond 9001	5329.03 / st
222049217	Pico90 HPL Deur+kozijn combi,grenen,rechts,ROD 5mm	deur<933x2334-2680	model M1-type D1	gegrond 9001	5329.03 / st
222049218	Pico90 HPL Deur+kozijn combi,grenen,links,ROD 5mm	deur<933x2681-2800	model M1-type D1	gegrond 9001	5617.55 / st
222049219	Pico90 HPL Deur+kozijn combi,grenen,rechts,ROD 5mm	deur<933x2681-2800	model M1-type D1	gegrond 9001	5617.55 / st
222049220	Pico90 HPL Deur+kozijn combi,grenen,links,ROD 5mm	deur<931-980x2115	model M1-type D1	gegrond 9001	5231.94 / st
222049221	Pico90 HPL Deur+kozijn combi,grenen,rechts,ROD 5mm	deur<931-980x2115	model M1-type D1	gegrond 9001	5231.94 / st
222049222	Pico90 HPL Deur+kozijn combi,grenen,links,ROD 5mm	deur<931-980x2116-2333	model M1-type D1	gegrond 9001	5304.09 / st
222049223	Pico90 HPL Deur+kozijn combi,grenen,rechts,ROD 5mm	deur<931-980x2116-2333	model M1-type D1	gegrond 9001	5304.09 / st
222049224	Pico90 HPL Deur+kozijn combi,grenen,links,ROD 5mm	deur<931-980x2334-2680	model M1-type D1	gegrond 9001	5426.55 / st
222049225	Pico90 HPL Deur+kozijn combi,grenen,rechts,ROD 5mm	deur<931-980x2334-2680	model M1-type D1	gegrond 9001	5426.55 / st
222049226	Pico90 HPL Deur+kozijn combi,grenen,links,ROD 5mm	deur<931-980x2681-2800	model M1-type D1	gegrond 9001	5665.27 / st
222049227	Pico90 HPL Deur+kozijn combi,grenen,rechts,ROD 5mm	deur<931-980x2681-2800	model M1-type D1	gegrond 9001	5665.27 / st
222049228	Pico90 HPL Deur+kozijn combi,grenen,links,ROD 5mm	deur<981-1030x2115	model M1-type D1	gegrond 9001	5231.94 / st
222049229	Pico90 HPL Deur+kozijn combi,grenen,rechts,ROD 5mm	deur<981-1030x2115	model M1-type D1	gegrond 9001	5231.94 / st
222049230	Pico90 HPL Deur+kozijn combi,grenen,links,ROD 5mm	deur<981-1030x2116-2333	model M1-type D1	gegrond 9001	5304.09 / st
222049231	Pico90 HPL Deur+kozijn combi,grenen,rechts,ROD 5mm	deur<981-1030x2116-2333	model M1-type D1	gegrond 9001	5304.09 / st
222049232	Pico90 HPL Deur+kozijn combi,grenen,links,ROD 5mm	deur<981-1030x2334-2680	model M1-type D1	gegrond 9001	5426.55 / st
222049233	Pico90 HPL Deur+kozijn combi,grenen,rechts,ROD 5mm	deur<981-1030x2334-2680	model M1-type D1	gegrond 9001	5426.55 / st
222049234	Pico90 HPL Deur+kozijn combi,grenen,links,ROD 5mm	deur<981-1030x2681-2800	model M1-type D1	gegrond 9001	5665.27 / st
222049235	Pico90 HPL Deur+kozijn combi,grenen,rechts,ROD 5mm	deur<981-1030x2681-2800	model M1-type D1	gegrond 9001	5665.27 / st
222049236	Pico90 HPL Deur+kozijn combi,grenen,links,ROD 5mm	deur<1031-1080x2115	model M1-type D1	gegrond 9001	5244.91 / st
222049237	Pico90 HPL Deur+kozijn combi,grenen,rechts,ROD 5mm	deur<1031-1080x2115	model M1-type D1	gegrond 9001	5244.91 / st
222049238	Pico90 HPL Deur+kozijn combi,grenen,links,ROD 5mm	deur<1031-1080x2116-2333	model M1-type D1	gegrond 9001	5314.49 / st
222049239	Pico90 HPL Deur+kozijn combi,grenen,rechts,ROD 5mm	deur<1031-1080x2116-2333	model M1-type D1	gegrond 9001	5314.49 / st
222049240	Pico90 HPL Deur+kozijn combi,grenen,links,ROD 5mm	deur<1031-1080x2334-2680	model M1-type D1	gegrond 9001	5471.13 / st
222049241	Pico90 HPL Deur+kozijn combi,grenen,rechts,ROD 5mm	deur<1031-1080x2334-2680	model M1-type D1	gegrond 9001	5471.13 / st
222049242	Pico90 HPL Deur+kozijn combi,grenen,links,ROD 5mm	deur<1031-1080x2681-2800	model M1-type D1	gegrond 9001	5681.84 / st
222049243	Pico90 HPL Deur+kozijn combi,grenen,rechts,ROD 5mm	deur<1031-1080x2681-2800	model M1-type D1	gegrond 9001	5681.84 / st
222049244	Pico90 HPL Deur+kozijn combi,grenen,links,ROD 5mm	deur<1081-1130x2115	model M1-type D1	gegrond 9001	5244.35 / st
222049245	Pico90 HPL Deur+kozijn combi,grenen,rechts,ROD 5mm	deur<1081-1130x2115	model M1-type D1	gegrond 9001	5244.35 / st
222049246	Pico90 HPL Deur+kozijn combi,grenen,links,ROD 5mm	deur<1081-1130x2116-2333	model M1-type D1	gegrond 9001	5314.49 / st
222049247	Pico90 HPL Deur+kozijn combi,grenen,rechts,ROD 5mm	deur<1081-1130x2116-2333	model M1-type D1	gegrond 9001	5314.49 / st
222049248	Pico90 HPL Deur+kozijn combi,grenen,links,ROD 5mm	deur<1081-1130x2334-2680	model M1-type D1	gegrond 9001	5471.13 / st
222049249	Pico90 HPL Deur+kozijn combi,grenen,rechts,ROD 5mm	deur<1081-1130x2334-2680	model M1-type D1	gegrond 9001	5471.13 / st
222049250	Pico90 HPL Deur+kozijn combi,grenen,links,ROD 5mm	deur<1081-1130x2681-2800	model M1-type D1	gegrond 9001	5681.84 / st
222049251	Pico90 HPL Deur+kozijn combi,grenen,rechts,ROD 5mm	deur<1081-1130x2681-2800	model M1-type D1	gegrond 9001	5681.84 / st
222049252	Pico90 HPL Deur+kozijn combi,grenen,links,ROD 5mm	deur<1131-1180x2115	model M1-type D1	gegrond 9001	5444.00 / st
222049253	Pico90 HPL Deur+kozijn combi,grenen,rechts,ROD 5mm	deur<1131-1180x2115	model M1-type D1	gegrond 9001	5444.00 / st
222049254	Pico90 HPL Deur+kozijn combi,grenen,links,ROD 5mm	deur<1131-1180x2116-2333	model M1-type D1	gegrond 9001	5520.72 / st
222049255	Pico90 HPL Deur+kozijn combi,grenen,rechts,ROD 5mm	deur<1131-1180x2116-2333	model M1-type D1	gegrond 9001	5520.72 / st
222049256	Pico90 HPL Deur+kozijn combi,grenen,links,ROD 5mm	deur<1131-1180x2334-2680	model M1-type D1	gegrond 9001	5646.25 / st
222049257	Pico90 HPL Deur+kozijn combi,grenen,rechts,ROD 5mm	deur<1131-1180x2334-2680	model M1-type D1	gegrond 9001	5646.25 / st
222049258	Pico90 HPL Deur+kozijn combi,grenen,links,ROD 5mm	deur<1131-1180x2681-2800	model M1-type D1	gegrond 9001	5843.99 / st
222049259	Pico90 HPL Deur+kozijn combi,grenen,rechts,ROD 5mm	deur<1131-1180x2681-2800	model M1-type D1	gegrond 9001	5843.99 / st
222049260	Pico90 HPL Deur+kozijn combi,grenen,links,ROD 5mm	deur<1181-1230x2115	model M1-type D1	gegrond 9001	5450.22 / st
222049261	Pico90 HPL Deur+kozijn combi,grenen,rechts,ROD 5mm	deur<1181-1230x2115	model M1-type D1	gegrond 9001	5450.22 / st
222049262	Pico90 HPL Deur+kozijn combi,grenen,links,ROD 5mm	deur<1181-1230x2116-2333	model M1-type D1	gegrond 9001	5528.01 / st
222049263	Pico90 HPL Deur+kozijn combi,grenen,rechts,ROD 5mm	deur<1181-1230x2116-2333	model M1-type D1	gegrond 9001	5528.01 / st
222049264	Pico90 HPL Deur+kozijn combi,grenen,links,ROD 5mm	deur<1181-1230x2334-2680	model M1-type D1	gegrond 9001	5653.52 / st
222049265	Pico90 HPL Deur+kozijn combi,grenen,rechts,ROD 5mm	deur<1181-1230x2334-2680	model M1-type D1	gegrond 9001	5653.52 / st
222049266	Pico90 HPL Deur+kozijn combi,grenen,links,ROD 5mm	deur<1181-1230x2681-2800	model M1-type D1	gegrond 9001	5852.31 / st
222049267	Pico90 HPL Deur+kozijn combi,grenen,rechts,ROD 5mm	deur<1181-1230x2681-2800	model M1-type D1	gegrond 9001	5852.31 / st

Brandpreventie

Inspectieluiken

Softline

Artikel	Omschrijving	Afm	Kant	Kleur	Prijs €
1410102640	Softline inspieluik met vierkantsleutel	150x150mm	wand en plafond (22-701)	wit	52.87 / st
141010265	Softline inspectieluik met vierkantsleutelslot	200x200mm	wand en plafond (22-852)	wit	29.57 / st
1410102650	Softline inspieluik met cilinderslot	250x250mm	wand en plafond (22-703)	wit	63.20 / st
141010266	Softline inspectieluik met vierkantsleutelslot	300x300mm	wand en plafond (22-857)	wit	37.05 / st
1410102660	Softline inspieluik met cilinderslot	400x600mm	wand en plafond (22-706)	wit	97.34 / st
141010267	Softline inspieluik met cilinderslot	400x400mm	wand en plafond (22-859)	wit	46.53 / st
1410102670	Softline inspieluik met cilinderslottel	500x500mm	wand en plafond (22-712)	wit	104.79 / st
141010268	Softline inspieluik met vierkantsleutelslot	600x600mm	wand en plafond (22-863)	wit	78.13 / st
141020190	Softline inspectieluik Protect EI30	200x200mm	wand en plafond (22-572)	wit	548.29 / st
141020191	Softline inspectieluik Protect EI30	300x300mm	wand en plafond (22-573)	wit	575.01 / st
141020192	Softline inspectieluik Protect EI30	400x400mm	wand en plafond (22-574)	wit	624.68 / st
141020193	Softline inspectieluik Protect EI30	500x500mm	wand en plafond (22-575)	wit	691.87 / st
141020194	Softline inspectieluik Protect EI30	500x500mm	wand en plafond (22-576)	wit	849.54 / st
141020210	Softline inspectieluik Protect EI60	200x200mm	wand en plafond (22-592)	wit	559.17 / st
141020211	Softline inspectieluik Protect EI60	300x300mm	wand en plafond (22-593)	wit	587.30 / st
141020212	Softline inspectieluik Protect EI60	400x400mm	wand en plafond (22-594)	wit	637.03 / st
141020213	Softline inspectieluik Protect EI60	500x500mm	wand en plafond (22-595)	wit	705.67 / st
141020214	Softline inspectieluik Protect EI60	600x600mm	wand en plafond (22-596)	wit	869.98 / st
141020235	Softline inspectieluik Pro met vierkantsleutelslot	600x600mm	wand en plafond (22-690)	wit	457.24 / st
141020236	Softline inspectieluik Pro met vierkantsleutelslot	600x1200mm	wand en plafond (22-691)	wit	770.01 / st
141020237	Softline inspectieluik Pro met vierkantsleutelslot	800x800mm	wand en plafond (22-692)	wit	666.61 / st
141020238	Softline inspectieluik Pro met vierkantsleutelslot	1000x1000mm	wand en plafond (22-693)	wit	954.96 / st
141020239	Softline inspectieluik Pro met vierkantsleutelslot	1200x1200mm	wand en plafond (22-694)	wit	1255.65 / st
141020245	Softline inspectieluik Comfort met druksluiting	150x150mm	wand en plafond (22-770)	wit	47.38 / st
141020246	Softline inspectieluik Comfort met druksluiting	200x200mm	wand en plafond (22-772)	wit	51.75 / st
141020247	Softline inspectieluik Comfort met druksluiting	250x250mm	wand en plafond (22-774)	wit	58.60 / st
141020248	Softline inspectieluik Comfort met druksluiting	300x300mm	wand en plafond (22-776)	wit	61.18 / st
141020249	Softline inspectieluik Comfort met druksluiting	400x400mm	wand en plafond (22-778)	wit	76.39 / st
141020250	Softline inspectieluik Comfort met druksluiting	500x500mm	wand en plafond (22-780)	wit	95.65 / st
141020251	Softline inspectieluik Comfort met druksluiting	600x600mm	wand en plafond (22-782)	wit	110.86 / st
141020252	Softline inspectieluik Comfort met druksluiting	800x800mm	wand en plafond (22-784)	wit	235.80 / st
141020253	Softline inspectieluik Comfort met druksluiting, lucht- en stofdicht	200x200 mm	wand en plafond (22-785)	wit	149.93 / st
141020254	Softline inspectieluik Comfort met druksluiting, lucht- en stofdicht	300x300mm	wand en plafond (22-786)	wit	188.38 / st
141020255	Softline inspectieluik Comfort met druksluiting, lucht- en stofdicht	400x400mm	wand en plafond (22-787)	wit	234.96 / st
141020256	Softline inspectieluik Comfort met druksluiting, lucht- en stofdicht	500x500mm	wand en plafond (22-788)	wit	243.27 / st
141020257	Softline inspectieluik Comfort met druksluiting, lucht- en stofdicht	600x600mm	wand en plafond (22-789)	wit	265.67 / st
141020260	Softline Iso inspectieluik met vierkantsleutelslot	200x200mm	wand en plafond (22-830)	wit	241.53 / st
141020261	Softline Iso inspectieluik met vierkantsleutelslot	400x400mm	wand en plafond (22-832)	wit	276.62 / st
141020262	Softline Iso Inspectieluik met vierkantsleutelslot	400x400mm	wand & plafond (22-832)	wit	320.28 / st
141020263	Softline Iso inspectieluik met vierkantsleutelslot	400x600mm	wand en plafond (22-833)	wit	381.41 / st
141020264	Softline Iso inspectieluik met vierkantsleutelslot	500x500mm	wand en plafond (22-834)	wit	381.41 / st
141020265	Softline Iso inspectieluik met vierkantsleutelslot	600x600mm	wand en plafond (22-835)	wit	486.54 / st
141020270	Softline inspectieluik met vierkantsleutelslot	150x200mm	wand en plafond (22-850)	wit	36.76 / st
141020271	Softline inspectieluik met vierkantsleutelslot	150x150mm	wand en plafond (22-851)	wit	29.02 / st
141020272	Softline inspieluik met cilinderslot	200x200mm	wand en plafond (22-702)	wit	53.44 / st
141020273	Softline inspectieluik met vierkantsleutelslot	200x250mm	wand en plafond (22-853)	wit	40.80 / st
141020274	Softline inspectieluik met vierkantsleutelslot	200x300mm	wand en plafond (22-854)	wit	40.24 / st
141020275	Softline inspectieluik met vierkantsleutelslot	250x250mm	wand en plafond (22-855)	wit	39.62 / st
141020276	Softline inspectieluik met vierkantsleutelslot	250x300mm	wand en plafond (22-856)	wit	43.95 / st
141020277	Softline inspieluik met cilinderslot	300x300mm	wand en plafond (22-704)	wit	61.57 / st
141020278	Softline inspectieluik met vierkantsleutelslot	350x350mm	wand en plafond (22-858)	wit	59.44 / st
141020279	Softline inspieluik met cilinderslot	400x400mm	wand en plafond (22-705)	wit	70.33 / st
141020280	Softline inspectieluik met vierkantsleutelslot	400x600mm	wand en plafond (22-860)	wit	74.09 / st
141020281	Softline inspectieluik met vierkantsleutelslot	450x450mm	wand en plafond (22-861)	wit	65.50 / st
141020282	Softline inspectieluik met vierkantsleutelslot	500x500mm	wand en plafond (22-862)	wit	70.06 / st
141020283	Softline inspieluik met cilinderslot	600x600mm	wand en plafond (22-713)	wit	116.93 / st
141020284	Softline inspectieluik met vierkantsleutelslot	600x800mm	wand en plafond (22-864)	wit	153.34 / st
141020285	Softline inspectieluik met vierkantsleutelslot	800x800mm	wand en plafond (22-865)	wit	205.05 / st
141020286	Softline inspectieluik met vierkantsleutelslot	300x400mm	wand en plafond (22-868)	wit	70.95 / st
141020287	Softline inspectieluik met vierkantsleutelslot	200x400mm	wand en plafond (22-869)	wit	72.97 / st

Zie volgende pag.

Brandpreventie

Inspectieluiken

Softline

Artikel	Omschrijving	Afm	Kant	Kleur	Prijs €
vervolg pag.7					
141020288	Softline inspectieluik met vierkantsleutelslot	300x500mm	wand en plafond (22-870)	wit	72.97 / st
141020289	Softline inspectieluik met vierkantsleutelslot	300x600mm	wand en plafond (22-871)	wit	74.09 / st
141020290	Softline inspectieluik met vierkantsleutelslot	400x500mm	wand en plafond (22-872)	wit	75.27 / st

Aluplana

141020000

141020070

Artikel	Omschrijving	Afm	Kant	Prijs €
141020000	Aluplana inspectieluik met druksluiting	12.5x200x200mm	wand en plafond (22-000)	91.32 / st
141020001	Aluplana inspectieluik met druksluiting	12.5x300x300mm	wand en plafond (22-001)	98.23 / st
141020002	Aluplana inspectieluik met druksluiting	12.5x400x400mm	wand en plafond (22-002)	112.88 / st
141020003	Aluplana inspectieluik met druksluiting	12.5x500x500mm	wand en plafond (22-003)	129.55 / st
141020004	Aluplana inspectieluik met druksluiting	12.5x600x600mm	wand en plafond (22-004)	150.77 / st
141020020	Aluplana inspectieluik met druksluiting	25x200x200mm	wand en plafond (22-010)	106.54 / st
141020021	Aluplana inspectieluik met druksluiting	25x300x300mm	wand en plafond (22-011)	118.67 / st
141020022	Aluplana inspectieluik met druksluiting	25x400x400mm	wand en plafond (22-012)	143.64 / st
141020023	Aluplana inspectieluik met druksluiting	25x500x500mm	wand en plafond (22-013)	164.01 / st
141020024	Aluplana inspectieluik met druksluiting	25x600x600mm	wand en plafond (22-013)	190.11 / st
141020030	Aluplana inspectieluik Deco met druksluiting	12.5x200x200mm	wand en plafond (22-035)	95.65 / st
141020031	Aluplana inspectieluik Deco met druksluiting	12.5x300x300mm	wand en plafond (22-036)	103.11 / st
141020032	Aluplana inspectieluik Deco met druksluiting	12.5x400x400mm	wand en plafond (22-037)	118.67 / st
141020033	Aluplana inspectieluik Deco met druksluiting	12.5x500x500mm	wand en plafond (22-038)	136.11 / st
141020034	Aluplana inspectieluik Deco met druksluiting	12.5x600x600mm	wand en plafond (22-039)	158.57 / st
141020070	Aluplana inspectieluik, luchtdicht met druksluiting	12.5x200x200mm	wand en plafond (22-120)	122.93 / st
141020071	Aluplana inspectieluik, luchtdicht met druksluiting	12.5x300x300mm	wand en plafond (22-121)	141.00 / st
141020072	Aluplana inspectieluik, luchtdicht met druksluiting	12.5x400x400mm	wand en plafond (22-122)	157.39 / st
141020073	Aluplana inspectieluik, luchtdicht met druksluiting	12.5x500x500mm	wand en plafond (22-123)	174.06 / st
141020074	Aluplana inspectieluik, luchtdicht met druksluiting	12.5x600x600mm	wand en plafond (22-124)	187.58 / st
141020075	Aluplana inspectieluik, luchtdicht met druksluiting	25x200x200mm	wand en plafond (22-130)	165.42 / st
141020076	Aluplana inspectieluik, luchtdicht met druksluiting	25x300x300mm	wand en plafond (22-131)	170.30 / st
141020077	Aluplana inspectieluik, luchtdicht met druksluiting	25x400x400mm	wand en plafond (22-132)	186.69 / st
141020078	Aluplana inspectieluik, luchtdicht met druksluiting	25x500x500mm	wand en plafond (22-133)	201.90 / st
141020079	Aluplana inspectieluik, luchtdicht met druksluiting	25x600x600mm	wand en plafond (22-134)	231.21 / st
141020430	Aluplana inspectieluik met 8/18R met druksluiting	12.5x202x202mm	wand en plafond (26-945)	176.36 / st
141020431	Aluplana inspectieluik met 8/18R met druksluiting	12.5x292x292mm	wand en plafond (26-947)	197.86 / st
141020432	Aluplana inspectieluik met 8/18R met druksluiting	12.5x400x400mm	wand en plafond (26-950)	208.53 / st
141020433	Aluplana inspectieluik met 8/18R met druksluiting	12.5x490x490mm	wand en plafond (26-952)	224.86 / st
141020434	Aluplana inspectieluik met 8/18R met druksluiting	12.5x598x598mm	wand en plafond (26-953)	234.34 / st
141020435	Aluplana inspectieluik met 8/18Q met druksluiting	12.5x202x202mm	wand en plafond (26-935)	176.36 / st
141020436	Aluplana inspectieluik met 8/18Q met druksluiting	12.5x292x292mm	wand en plafond (26-937)	197.86 / st
141020437	Aluplana inspectieluik met 8/18Q met druksluiting	12.5x400x400mm	wand en plafond (26-940)	208.53 / st
141020438	Aluplana inspectieluik met 8/18Q met druksluiting	12.5x490x490mm	wand en plafond (26-942)	224.86 / st
141020439	Aluplana inspectieluik met 8/18Q met druksluiting	12.5x598x598mm	wand en plafond (26-943)	234.34 / st
141020440	Aluplana inspectieluik met 12/25Q met druksluiting	12.5x204x204mm	wand en plafond (26-925)	176.36 / st
141020441	Aluplana inspectieluik met 12/25Q met druksluiting	12.5x304x304mm	wand en plafond (26-927)	197.86 / st
141020442	Aluplana inspectieluik met 12/25Q met druksluiting	12.5x404x404mm	wand en plafond (26-930)	208.53 / st
141020443	Aluplana inspectieluik met 12/25Q met druksluiting	12.5x504x504mm	wand en plafond (26-932)	224.86 / st
141020444	Aluplana inspectieluik met 12/25Q met druksluiting	12.5x604x604mm	wand en plafond (26-933)	234.34 / st

Alunova

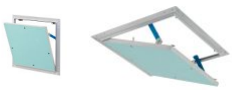

Artikel	Omschrijving	Afm	Kant	Prijs €
141020040	Alunova inspectieluik met druksluiting	12.5x200x200mm	wand en plafond (22-045)	79.53 / st
141020045	Alunova inspectieluik met druksluiting	12.5x200x300mm	wand en plafond (22-046)	87.90 / st
141020046	Alunova inspectieluik met druksluiting	12.5x300x300mm	wand en plafond (22-047)	89.87 / st

Zie volgende pag.

Brandpreventie

Inspectieluiken

Alunova

Artikel	Omschrijving	Afm	Kant	Prijs €
vervolg pag.8				
141020047	Alunova inspectieluik met druksluiting	12.5x300x400mm	wand en plafond (22-048)	102.78 / st
141020048	Alunova inspectieluik met druksluiting	12.5x300x600mm	wand en plafond (22-049)	123.20 / st
141020049	Alunova inspectieluik met druksluiting	12.5x400x400mm	wand en plafond (22-050)	103.67 / st
141020050	Alunova inspectieluik met druksluiting	12.5x400x600mm	wand en plafond (22-051)	137.02 / st
141020051	Alunova inspectieluik met druksluiting	12.5x500x500mm	wand en plafond (22-052)	124.33 / st
141020052	Alunova inspectieluik met druksluiting	12.5x600x600mm	wand en plafond (22-053)	143.92 / st
141020053	Alunova inspectieluik met druksluiting	15x200x200mm	wand en plafond (22-065)	99.35 / st
141020054	Alunova inspectieluik met druksluiting	15x300x300mm	wand en plafond (22-066)	117.42 / st
141020055	Alunova inspectieluik met druksluiting	15x400x400mm	wand en plafond (22-067)	135.84 / st
141020056	Alunova inspectieluik met druksluiting	15x500x500mm	wand en plafond (22-068)	156.55 / st
141020057	Alunova inspectieluik met druksluiting	15x600x600mm	wand en plafond (22-069)	179.23 / st
141020058	Alunova inspectieluik met druksluiting	25x200x200mm	wand en plafond (22-075)	100.25 / st
141020059	Alunova inspectieluik met druksluiting	25x300x300mm	wand en plafond (22-077)	114.89 / st
141020060	Alunova inspectieluik met druksluiting	25x300x400mm	wand en plafond (22-078)	131.80 / st
141020061	Alunova inspectieluik met druksluiting	25x400x400mm	wand en plafond (22-079)	136.45 / st
141020062	Alunova inspectieluik met druksluiting	25x400x600mm	wand en plafond (22-080)	174.90 / st
141020063	Alunova inspectieluik met druksluiting	25x500x500mm	wand en plafond (22-081)	157.06 / st
141020064	Alunova inspectieluik met druksluiting	25x600x600mm	wand en plafond (22-082)	179.79 / st
141020085	Alunova inspectieluik met druksluiting	10x200x200mm	zonder inleg, wand en plafond (22-140)	63.76 / st
141020086	Alunova inspectieluik met druksluiting	10x300x300mm	zonder inleg, wand en plafond (22-141)	74.71 / st
141020087	Alunova inspectieluik met druksluiting	10x400x400mm	zonder inleg, wand en plafond (22-142)	89.64 / st
141020088	Alunova inspectieluik met druksluiting	10x500x500mm	zonder inleg, wand en plafond (22-143)	101.09 / st
141020089	Alunova inspectieluik met druksluiting	10x600x600mm	zonder inleg, wand en plafond (22-144)	113.44 / st

Alumatic

Artikel	Omschrijving	Afm	Kant	Prijs €
141020100	Alumatic inspectieluik met druksluiting	12.5x200x200mm	wand en plafond (22-256)	195.89 / st
141020101	Alumatic inspectieluik met druksluiting	12.5x600x1200mm	wand en plafond (22-257)	458.65 / st
141020102	Alumatic inspectieluik met druksluiting	12.5x300x300mm	wand en plafond (22-258)	198.75 / st
141020103	Alumatic inspectieluik met druksluiting	12.5x400x400mm	wand en plafond (22-259)	217.11 / st
141020104	Alumatic inspectieluik met druksluiting	12.5x300x600mm	wand en plafond (22-260)	235.80 / st
141020105	Alumatic inspectieluik met druksluiting	12.5x500x500mm	wand en plafond (22-261)	230.93 / st
141020106	Alumatic inspectieluik met druksluiting	12.5x600x600mm	wand en plafond (22-262)	243.84 / st
141020107	Alumatic inspectieluik met druksluiting	12.5x400x600mm	wand en plafond (22-263)	250.17 / st
141020108	Alumatic inspectieluik met druksluiting	12.5x800x800mm	wand en plafond (22-264)	400.67 / st
141020109	Alumatic inspectieluik met druksluiting	12.5x600x1000mm	wand en plafond (22-265)	382.25 / st
141020110	Alumatic inspectieluik met druksluiting	12.5x1000x1000mm	wand en plafond (22-266)	500.29 / st
141020113	Alumatic inspectieluik met druksluiting	25x200x200mm	wand en plafond (22-267)	267.97 / st
141020114	Alumatic inspectieluik met druksluiting	25x300x300mm	wand en plafond (22-268)	294.40 / st
141020115	Alumatic inspectieluik met druksluiting	25x400x400mm	wand en plafond (22-269)	322.80 / st
141020116	Alumatic inspectieluik met druksluiting	25x500x500mm	wand en plafond (22-271)	348.68 / st
141020117	Alumatic inspectieluik met druksluiting	25x600x600mm	wand en plafond (22-272)	364.75 / st
141020118	Alumatic inspectieluik met druksluiting	15x300x300mm	wand en plafond (22-278)	290.99 / st
141020119	Alumatic inspectieluik met druksluiting	15x400x400mm	wand en plafond (22-279)	319.11 / st
141020120	Alumatic inspectieluik met druksluiting	15x500x500mm	wand en plafond (22-281)	345.54 / st
141020121	Alumatic inspectieluik met druksluiting	15x600x600mm	wand en plafond (22-282)	361.31 / st
141020125	Alumatic inspectieluik F90 met druksluiting	2x25x300x300mm	plafond (22-321)	708.26 / st
141020126	Alumatic inspectieluik F90 met druksluiting	2x25x400x400mm	plafond (22-322)	727.51 / st
141020127	Alumatic inspectieluik F90 met druksluiting	2x25x500x500mm	plafond (22-323)	815.69 / st
141020128	Alumatic inspectieluik F90 met druksluiting	2x25x600x600mm	plafond (22-324)	884.01 / st
141020129	Alumatic inspectieluik F60 met druksluiting	2x15x300x300mm	plafond (22-328)	454.10 / st
141020130	Alumatic inspectieluik F60 met druksluiting	2x15x400x400mm	plafond (22-329)	498.90 / st
141020131	Alumatic inspectieluik F60 met druksluiting	2x15x500x500mm	plafond (22-331)	563.22 / st
141020132	Alumatic inspectieluik F60 met druksluiting	2x15x600x600mm	plafond (22-332)	628.11 / st
141020133	Alumatic inspectieluik F30 met druksluiting	18x300x300mm	plafond (22-338)	371.36 / st
141020134	Alumatic inspectieluik F30 met druksluiting	18x400x400mm	plafond (22-339)	446.91 / st
141020135	Alumatic inspectieluik F30 met druksluiting	18x500x500mm	plafond (22-341)	508.37 / st
141020136	Alumatic inspectieluik F30 met druksluiting	18x600x600mm	plafond (22-342)	586.80 / st

Zie volgende pag.

Brandpreventie

Inspectieluiken

Alumatic

Artikel	Omschrijving	Afm	Kant	Prijs €
vervolg pag.9				
141020137	Alumatic inspectieluik F90 met druksluiting	2x20x300x300mm	plafond (22-348)	551.44 / st
141020138	Alumatic inspectieluik F90 met druksluiting	2x20x400x400mm	plafond (22-349)	566.98 / st
141020139	Alumatic inspectieluik F90 met druksluiting	2x20x500x500mm	plafond (22-351)	637.03 / st
141020140	Alumatic inspectieluik F90 met druksluiting	2x20x600x600mm	plafond (22-352)	691.30 / st
141020141	Alumatic inspectieluik F90 met druksluiting	2x20x600x800mm	plafond (22-353)	847.25 / st
141020146	Alumatic inspectieluik F30 met druksluiting	2x12.5x300x300mm	plafond (22-368)	374.22 / st
141020147	Alumatic inspectieluik F30 met druksluiting	2x12.5x400x400mm	plafond (22-369)	449.78 / st
141020148	Alumatic inspectieluik F30 met druksluiting	2x12.5x500x500mm	plafond (22-371)	511.25 / st
141020149	Alumatic inspectieluik F30 met druksluiting	2x12.5x600x600mm	plafond (22-372)	589.66 / st
141020154	Alumatic inspectieluik F90 met druksluiting	25+18x300x300mm	plafond (22-388)	562.04 / st
141020155	Alumatic inspectieluik F90 met druksluiting	25+18x400x400mm	plafond (22-389)	577.58 / st
141020156	Alumatic inspectieluik F90 met druksluiting	25+18x500x500mm	plafond (22-391)	647.36 / st
141020157	Alumatic inspectieluik F90 met druksluiting	25+18x600x600mm	plafond (22-392)	701.92 / st
141020158	Alumatic inspectieluik F90 met druksluiting	25+18x600x800mm	plafond (22-393)	857.85 / st
141020220	Alumatic inspectieluik F30 met druksluiting	12.5x300x300mm	wand (22-600)	234.68 / st
141020221	Alumatic inspectieluik F30 met druksluiting	12.5x400x400mm	wand (22-602)	257.64 / st
141020222	Alumatic inspectieluik F30 met druksluiting	12.5x500x500mm	wand (22-604)	279.15 / st
141020223	Alumatic inspectieluik F30 met druksluiting	12.5x500x600mm	wand (22-606)	325.46 / st
141020224	Alumatic inspectieluik F30 met druksluiting	12.5x600x600mm	wand (22-607)	339.49 / st
141020225	Alumatic inspectieluik F30 met druksluiting	12.5x500x800mm	wand (22-608)	349.80 / st
141020226	Alumatic inspectieluik F30 met druksluiting	12.5x500x1000mm	wand (22-610)	435.69 / st
141020227	Alumatic inspectieluik F90 met druksluiting	2x12.5x300x300mm	wand (22-650)	257.02 / st
141020228	Alumatic inspectieluik F90 met druksluiting	2x12.5x400x400mm	wand (22-652)	293.00 / st
141020229	Alumatic inspectieluik F90 met druksluiting	2x12.5x500x500mm	wand (22-654)	332.02 / st
141020230	Alumatic inspectieluik F90 met druksluiting	2x12.5x500x600mm	wand (22-656)	374.79 / st
141020231	Alumatic inspectieluik F90 met druksluiting	2x12.5x600x600mm	wand (22-657)	416.50 / st
141020232	Alumatic inspectieluik F90 met druksluiting	2x12.5x500x800mm	wand (22-658)	456.96 / st
141020295	Alumatic inspectieluik F30 met druksluiting	25x300x300mm	plafond, rook-en luchtdicht (22-918)	638.71 / st
141020296	Alumatic inspectieluik F30 met druksluiting	25x400x400mm	plafond, rook-en luchtdicht (22-919)	743.84 / st
141020297	Alumatic inspectieluik F30 met druksluiting	25x500x500mm	plafond, rook-en luchtdicht (22-921)	894.00 / st
141020298	Alumatic inspectieluik F30 met druksluiting	25x600x600mm	plafond, rook-en luchtdicht (22-922)	1052.00 / st
141020299	Alumatic inspectieluik met druksluiting	12.5x200x200mm	plafond, rook-en luchtdicht (22-956)	213.69 / st
141020300	Alumatic inspectieluik met druksluiting	12.5x300x300mm	plafond, rook-en luchtdicht (22-958)	244.11 / st
141020301	Alumatic inspectieluik met druksluiting	12.5x400x400mm	plafond, rook-en luchtdicht (22-959)	262.46 / st
141020302	Alumatic inspectieluik met druksluiting	12.5x500x500mm	plafond, rook-en luchtdicht (22-961)	286.93 / st
141020303	Alumatic inspectieluik met druksluiting	12.5x600x600mm	plafond, rook-en luchtdicht (22-962)	317.37 / st
141020304	Alumatic inspectieluik met druksluiting	12.5x800x800mm	plafond, rook-en luchtdicht (22-964)	438.84 / st
141020305	Alumatic inspectieluik met druksluiting	12.5x800x1000mm	plafond, rook-en luchtdicht (22-965)	507.76 / st
141020306	Alumatic inspectieluik met druksluiting	25x300x300mm	plafond, rook-en luchtdicht (22-968)	271.67 / st
141020307	Alumatic inspectieluik met druksluiting	25x400x400mm	plafond, rook-en luchtdicht (22-969)	295.53 / st
141020308	Alumatic inspectieluik met druksluiting	25x500x500mm	plafond, rook-en luchtdicht (22-971)	318.77 / st
141020309	Alumatic inspectieluik met druksluiting	25x600x600mm	plafond, rook-en luchtdicht (22-972)	358.16 / st
141020310	Alumatic inspectieluik met druksluiting	25x800x800mm	plafond, rook-en luchtdicht (22-974)	535.04 / st
141020311	Alumatic inspectieluik met druksluiting	25x800x1000mm	plafond, rook-en luchtdicht (22-975)	618.06 / st
141020420	Alumatic inspectieluik EI60 met druksluiting	30x300x300mm	F60 onderzijde plafond (22-560)	252.76 / st
141020421	Alumatic inspectieluik EI60 met druksluiting	30x400x400mm	F60 onderzijde plafond (22-561)	303.28 / st
141020422	Alumatic inspectieluik EI60 met druksluiting	30x500x500mm	F60 onderzijde plafond (22-562)	398.07 / st
141020423	Alumatic inspectieluik EI60 met druksluiting	30x600x600mm	F60 onderzijde plafond (22-563)	429.63 / st
141020424	Alumatic inspectieluik EI60 met druksluiting	30x300x300mm	F90 onderzijde plafond (22-568)	322.25 / st
141020425	Alumatic inspectieluik EI60 met druksluiting	30x400x400mm	F90 onderzijde plafond (22-569)	360.19 / st
141020426	Alumatic inspectieluik EI60 met druksluiting	30x500x500mm	F90 onderzijde plafond (22-570)	423.34 / st
141020427	Alumatic inspectieluik EI60 met druksluiting	30x600x600mm	F90 onderzijde plafond (22-571)	492.83 / st
141020460	Alumatic inspectieluik C EI30 met druksluiting	2x12.5x600x800mm	onderzijde plafond (22-485)	502.32 / st
141020461	Alumatic inspectieluik C EI30 met druksluiting	2x12.5x600x1200mm	onderzijde plafond (22-487)	653.42 / st
141020462	Alumatic inspectieluik C EI30 met druksluiting	18x300x300mm	onderzijde plafond (22-555)	246.42 / st
141020463	Alumatic inspectieluik C EI30 met druksluiting	18x400x400mm	onderzijde plafond (22-556)	290.65 / st
141020464	Alumatic inspectieluik C EI30 met druksluiting	18x500x500mm	onderzijde plafond (22-557)	353.85 / st
141020465	Alumatic inspectieluik C EI30 met druksluiting	18x600x600mm	onderzijde plafond (22-558)	398.07 / st
141020466	Alumatic inspectieluik C EI60 met druksluiting	2x15x600x800mm	onderzijde plafond (22-564)	511.80 / st
141020467	Alumatic inspectieluik C EI60 met druksluiting	2x15x800x800mm	onderzijde plafond (22-565)	556.03 / st
141020480	Alumatic inspectieluik Light met druksluiting	400x400mm	tbv 25mm inleg (26-800)	200.00 / st
141020481	Alumatic inspectieluik Light met druksluiting	400x600mm	tbv 25mm inleg (26-801)	247.59 / st
141020482	Alumatic inspectieluik Light met druksluiting	600x600mm	tbv 25mm inleg (26-802)	278.30 / st
141020483	Alumatic inspectieluik Light met druksluiting	625x625mm	tbv 25mm inleg (26-803)	274.53 / st
141020484	Alumatic inspectieluik Light met druksluiting	600x1200mm	tbv 25mm inleg (26-804)	321.07 / st

Zie volgende pag.

Brandpreventie

Inspectieluiken

Alumatic

Artikel	Omschrijving	Afm	Kant	Prijs €
vervolg pag.10				
141020485	Alumatic inspectieluik Light met druksluiting	625x1250mm	tbv 25mm inleg (26-805)	341.61 / st

Alurapid

Artikel	Omschrijving	Afm	Kant	Prijs €
141020160	AluRapid inspectieluik F30 met druksluiting	2x12.5x300x300mm	schachtwand (22-520)	549.41 / st
141020161	AluRapid inspectieluik F30 met druksluiting	2x12.5x400x400mm	schachtwand (22-522)	569.22 / st
141020162	AluRapid inspectieluik F30 met druksluiting	2x12.5x500x500mm	schachtwand (22-524)	634.39 / st
141020163	AluRapid inspectieluik F30 met druksluiting	2x12.5x600x600mm	schachtwand (22-526)	784.94 / st
141020164	AluRapid inspectieluik F30 met druksluiting	2x12.5x600x800mm	schachtwand (22-528)	869.98 / st
141020165	AluRapid inspectieluik F30 met druksluiting	2x12.5x600x1000mm	schachtwand (22-530)	948.34 / st
141020180	AluRapid inspectieluik F90 met druksluiting	2x25x300x300mm	schachtwand (22-540)	770.01 / st
141020181	AluRapid inspectieluik F90 met druksluiting	2x25x400x400mm	schachtwand (22-542)	827.43 / st
141020182	AluRapid inspectieluik F90 met druksluiting	2x25x500x500mm	schachtwand (22-544)	956.98 / st
141020183	AluRapid inspectieluik F90 met druksluiting	2x25x600x600mm	schachtwand (22-546)	1035.95 / st
141020184	AluRapid inspectieluik F90 met druksluiting	2x25x600x800mm	schachtwand (22-548)	1352.48 / st
141020185	AluRapid inspectieluik F90 met druksluiting	2x25x600x1000mm	schachtwand (22-550)	1546.91 / st

Aluspeed

Artikel	Omschrijving	Afm	Kant	Prijs €
141020170	Aluspeed inspectieluik Safe EI30 met vierkantsleutelslot	2x12.5x300x300mm	voor schachtwand (22.532)	549.41 / st
141020171	Aluspeed inspectieluik Safe EI30 met vierkantsleutelslot	2x12.5x400x400mm	voor schachtwand (22-533)	569.22 / st
141020172	Aluspeed inspectieluik Safe EI30 met vierkantsleutelslot	2x12.5x500x500mm	voor schachtwand (22-534)	634.39 / st
141020173	Aluspeed inspectieluik Safe EI30 met vierkantsleutelslot	2x12.5x600x600mm	voor schachtwand (22-535)	784.94 / st
141020174	Aluspeed inspectieluik Safe EI30 met vierkantsleutelslot	2x12.5x600x800mm	voor schachtwand (22-536)	869.98 / st
141020175	Aluspeed inspectieluik Safe EI30 met vierkantsleutelslot	2x12.5x600x1000mm	voor schachtwand (22-537)	948.34 / st
141020200	Aluspeed inspectieluik F90 met vierkantsleutelslot	2x20x300x300mm	voor schachtwand (22-580)	805.93 / st
141020201	Aluspeed inspectieluik F90 met vierkantsleutelslot	2x20x400x400mm	voor schachtwand (22-582)	870.53 / st
141020202	Aluspeed inspectieluik F90 met vierkantsleutelslot	2x20x500x500mm	voor schachtwand (22-583)	998.40 / st
141020203	Aluspeed inspectieluik F90 met vierkantsleutelslot	2x20x600x600mm	voor schachtwand (22-584)	1086.47 / st
141020204	Aluspeed inspectieluik F90 met vierkantsleutelslot	2x20x600x800mm	voor schachtwand (22-587)	1417.36 / st
141020205	Aluspeed inspectieluik F90 met vierkantsleutelslot	2x20x600x1000mm	voor schachtwand (22-588)	1625.89 / st
141020206	Aluspeed inspectieluik F90 met vierkantsleutelslot	2x20x600x1200mm	voor schachtwand (22-589)	1837.84 / st

Aluquattro

Artikel	Omschrijving	Afm	Kant	Prijs €
141020315	AluQuattro inspectieluik met druksluiting	12.5x300x300mm	wand en plafond (22-978)	464.43 / st
141020316	AluQuattro inspectieluik met druksluiting	12.5x400x400mm	wand en plafond (22-979)	498.72 / st
141020317	AluQuattro inspectieluik met druksluiting	12.5x500x500mm	wand en plafond (22-981)	545.70 / st
141020318	AluQuattro inspectieluik met druksluiting	12.5x600x600mm	wand en plafond (22-982)	603.69 / st
141020319	AluQuattro inspectieluik met druksluiting	12.5x600x800mm	wand en plafond (22-983)	687.55 / st
141020320	AluQuattro inspectieluik met druksluiting	25x300x300mm	wand en plafond (22-988)	516.97 / st
141020321	AluQuattro inspectieluik met druksluiting	25x400x400mm	wand en plafond (22-989)	562.04 / st
141020322	AluQuattro inspectieluik met druksluiting	25x500x500mm	wand en plafond (22-991)	605.99 / st
141020323	AluQuattro inspectieluik met druksluiting	25x600x600mm	wand en plafond (22-992)	681.54 / st
141020324	AluQuattro inspectieluik met druksluiting	25x600x800mm	wand en plafond (22-993)	838.37 / st

Brandpreventie

Inspectieluiken

Alulight

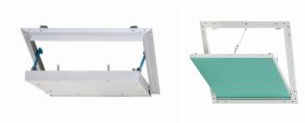

Artikel	Omschrijving	Afm	Kant	Prijs €
141020330	Alulight inspectieluik met druksluiting	12.5x200x200mm	wand en plafond (26-040)	70.11 / st
141020331	Alulight inspectieluik met druksluiting	12.5x300x300mm	wand en plafond (26-041)	81.00 / st
141020332	Alulight inspectieluik met druksluiting	12.5x400x400mm	wand en plafond (26-042)	93.35 / st
141020333	Alulight inspectieluik met druksluiting	12.5x500x500mm	wand en plafond (26-043)	111.70 / st
141020334	Alulight inspectieluik met druksluiting	12.5x600x600mm	wand en plafond (26-044)	129.55 / st
141020335	Alulight inspectieluik met druksluiting	15x200x200mm	wand en plafond (26-050)	89.64 / st
141020336	Alulight inspectieluik met druksluiting	15x300x300mm	wand en plafond (26-051)	105.75 / st
141020337	Alulight inspectieluik met druksluiting	15x400x400mm	wand en plafond (26-052)	122.42 / st
141020338	Alulight inspectieluik met druksluiting	15x500x500mm	wand en plafond (26-053)	141.00 / st
141020339	Alulight inspectieluik met druksluiting	15x600x600mm	wand en plafond (26-054)	161.43 / st
141020390	Alulight inspectieluik met druksluiting	2x12,5x200x200mm	wand en plafond (26-060)	72.17 / st
141020391	Alulight inspectieluik met druksluiting	2x12,5x300x300mm	wand en plafond (26-061)	82.76 / st
141020392	Alulight inspectieluik met druksluiting	2x12.5x400x400mm	wand en plafond (26-062)	98.44 / st
141020393	Alulight inspectieluik met druksluiting	2x12.5x500x500mm	wand en plafond (26-063)	113.34 / st
141020394	Alulight inspectieluik met druksluiting	2x12.5x600x600mm	wand en plafond (26-064)	129.64 / st
141020410	Alulight inspectieluik EI30/onderzijde met druksluiting	2x12.5x200x200mm	plafond (27-470)	227.50 / st
141020411	Alulight inspectieluik EI30/onderzijde met druksluiting	2x12.5x300x300mm	plafond (27-471)	252.14 / st
141020412	Alulight inspectieluik EI30/onderzijde met druksluiting	2x12.5x400x400mm	plafond (27-472)	290.65 / st
141020413	Alulight inspectieluik EI30/onderzijde met druksluiting	2x12.5x500x500mm	plafond (27-473)	328.59 / st
141020414	Alulight inspectieluik EI30/onderzijde met druksluiting	2x12.5x600x600mm	plafond (27-474)	379.11 / st
141020490	Alulight inspectieluik Fix met druksluiting	12.5x200x200mm	wand en plafond (26-130)	98.79 / st
141020491	Alulight inspectieluik Fix met druksluiting	12.5x300x300mm	wand en plafond (26-131)	106.31 / st
141020492	Alulight inspectieluik Fix met druksluiting	12.5x400x400mm	wand en plafond (26-132)	122.26 / st
141020493	Alulight inspectieluik Fix met druksluiting	12.5x500x500mm	wand en plafond (26-133)	140.38 / st
141020494	Alulight inspectieluik Fix met druksluiting	12.5x600x600mm	wand en plafond (26-134)	163.57 / st
141020495	Alulight inspectieluik Fix met druksluiting	2x12.5x200x200mm	wand en plafond (26-160)	115.41 / st
141020496	Alulight inspectieluik Fix met druksluiting	2x12.5x300x300mm	wand en plafond (26-161)	128.48 / st
141020497	Alulight inspectieluik Fix met druksluiting	2x12.5x400x400mm	wand en plafond (26-162)	155.66 / st
141020498	Alulight inspectieluik Fix met druksluiting	2x12.5x500x500mm	wand en plafond (26-163)	177.82 / st
141020499	Alulight inspectieluik Fix met druksluiting	2x12.5x600x600mm	wand en plafond (26-164)	206.11 / st

New projectline

Artikel	Omschrijving	Afm	Kant	Prijs €
141020401	New Projectline inspectieluik spachtelvrij	12.5x300x300mm	wand en plafond (27-156)	71.89 / st
141020402	New Projectline inspectieluik spachtelvrij	12.5x400x400mm	wand en plafond (27-157)	82.68 / st
141020403	New Projectline inspectieluik spachtelvrij	12.5x500x500mm	wand en plafond (27-158)	104.80 / st
141020404	New Projectline inspectieluik spachtelvrij	12.5x600x600mm	wand en plafond (27-159)	117.29 / st

Ceramatic

Artikel	Omschrijving	Afm	Kant	Prijs €
141020455	CeraMatic inspectieluik met druksluiting	2x12.5x300x300mm	wand (22-295)	285.20 / st
141020456	CeraMatic inspectieluik met druksluiting	2x12.5x400x400mm	wand (22-296)	332.57 / st
141020457	CeraMatic inspectieluik met druksluiting	2x12.5x500x500mm	wand (22-297)	356.15 / st
141020458	CeraMatic inspectieluik met druksluiting	2x12.5x600x600mm	wand (22-298)	394.37 / st

Brandpreventie

Inspectieluiken

Toebehoren inspectieluiken

Artikel	Omschrijving	Afm	Kleur	Prijs €
141020345	Zuighouder (52-400) voor het openen van kanaalwandkleppen, AluRapid			6.07 / st
141020346	Tegelframe RVS (51-359)	200x250 mm	RVS	25.26 / st
141020347	Tegelframe RVS (51-361)	150x200 mm	RVS	20.94 / st
141020348	Tegelframe RVS (51-379)	150x150 mm	RVS	19.53 / st
141020349	Tegelframe RVS (51-380)	150x300 mm	RVS	20.44 / st
141020350	Tegelframe RVS (51-381)	300x300 mm	RVS	29.92 / st
141020351	Tegelframe RVS (51-388)	200x200 mm	RVS	20.44 / st
141020352	Tegelframe RVS (51-389)	200x300 mm	RVS	30.14 / st
141020353	Afdekframe RVS (51-405)	150x150 mm	RVS	41.03 / st
141020354	Afdekframe RVS (51-410)	200x200 mm	RVS	53.44 / st
141020355	Afdekframe RVS (51-415)	250x250 mm	RVS	61.75 / st
141020356	Afdekframe RVS (51-420)	300x300 mm	RVS	73.81 / st
141020360	Kunststof tegelframe met magneten (52-422)	156x309 mm	wit	66.62 / st
141020361	Kunststof tegelframe met magneten (52-423)	309x309 mm	wit	76.12 / st
141020362	Kunststof tegelframe met magneten (52-427)	209x206 mm	wit	72.97 / st
141020363	Kunststof tegelframe met magneten (52-429)	206x409 mm	wit	78.69 / st
141020364	Kunststof tegelframe met magneten (52-430)	409x409 mm	wit	119.45 / st
141020365	Kunststof tegelframe met magneten (52-431)	306x156 mm	wit	72.97 / st
141020366	Kunststof tegelframe met magneten (52-432)	306x309 mm	wit	83.31 / st
141020367	Kunststof tegelframe met magneten (52-434)	156x156 mm	wit	61.75 / st
141020368	Kunststof tegelframe met magneten (52-435)	206x206 mm	wit	67.19 / st
141020369	Kunststof tegelframe met magneten (52-436)	156x206 mm	wit	64.88 / st
141020370	Kunststof tegelframe met magneten (52-437)	309x206 mm	wit	71.52 / st
141020371	Kunststof tegelframe met magneten (52-438)	309x409 mm	wit	87.34 / st
141020372	Kunststof tegelframe met magneten (52-439)	206x306 mm	wit	76.67 / st
141020373	Kunststof tegelframe met magneten (52-440)	256x256 mm	wit	70.33 / st
141020374	Kunststof tegelframe met magneten (52-441)	409x306 mm	wit	93.07 / st
141020375	Kunststof tegelframe met magneten (52-442)	206x256 mm	wit	68.94 / st
141020376	Kunststof tegelframe met magneten (52-443)	409x256 mm	wit	88.46 / st
141020377	Kunststof tegelframe met magneten (52-445)	256x336 mm	wit	88.46 / st
141020380	Tegelmagneten (54-020)			21.22 / st
141020385	Inschuifdeur voor gipsplaten en massieve wanden (22-111)	300x300 mm		215.99 / st
141020386	Inschuifdeur voor gipsplaten en massieve wanden (22-112)	400x400 mm		235.53 / st
141020387	Inschuifdeur voor gipsplaten en massieve wanden (22-113)	500x500 mm		255.29 / st
141020388	Inschuifdeur voor gipsplaten en massieve wanden (22-114)	600x600 mm		294.40 / st

E info@obimex.nl T 0546 - 45 55 13 WWW.OBIMEX.NL

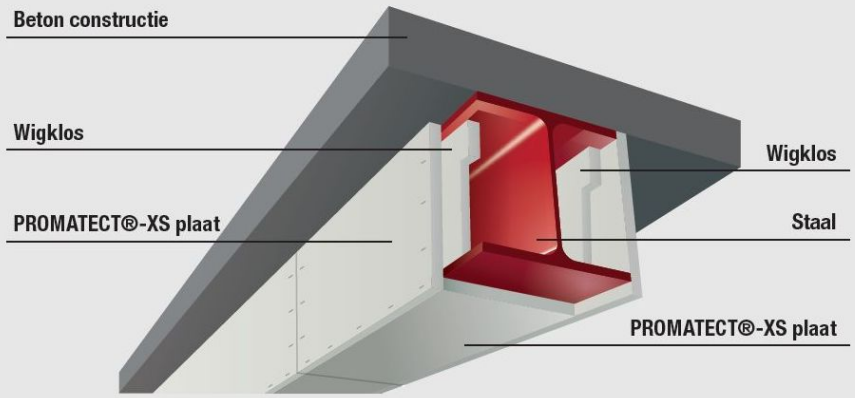

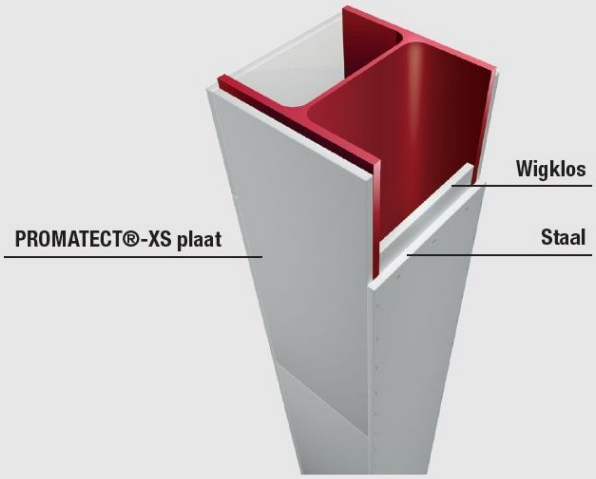

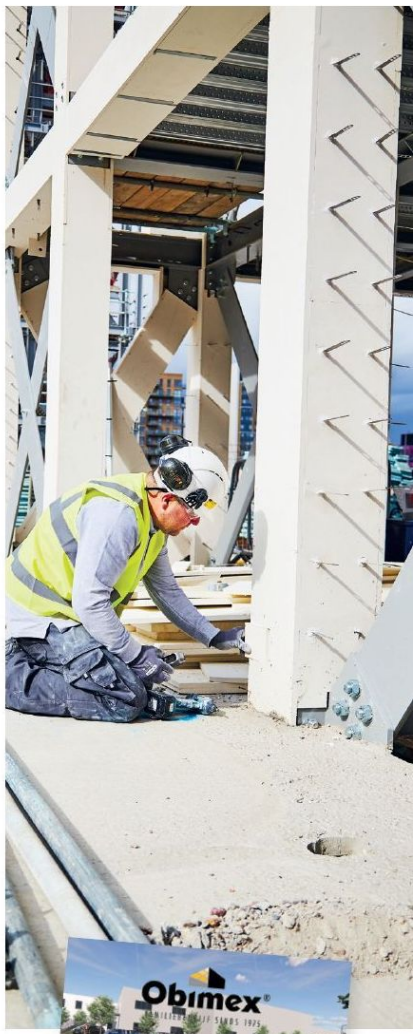

Waarom een klosmaatje?

Wigklossen vormen de basis voor de brandwerende bekleding.Met het Promat®-Klosmaatje kun je PROMATECT®-XS stroken van 20 mm dik en 120 mm breed op een simpele wijze verzagen tot de Promat® systeemklos. Indien u liever opteert voor reeds voorgezaagde PROMATECT®-XS klosstroken, bieden wij deze ook aan.

VOLG ONS OP:

SCAN ME

Promat Steel Calculator

Ontdek de Promat Steel Calculator, hij doet het rekenwerk voor je.

Obimex®
FAMILIEBEDRIJF SINDS 1975

Twentepoort West 39, 7609 RD Almelo
Postbus 804, 7600 AV Almelo
T +31 (0)546 45 55 13
E verkoop@obimex.nl

WWW.OBIMEX.NL