ET

ALGUPARANE KASUTUSJUHEND

BOSCH

GHOST

1. LED Remote
2. Display Mount
3. Kiox 300
4. PowerTube 750
5. Charger
6. Drive Unit Performance Line CX

BOSCH

GHOST

BOSCH

LED Remote

BRC3600

1

GHOST

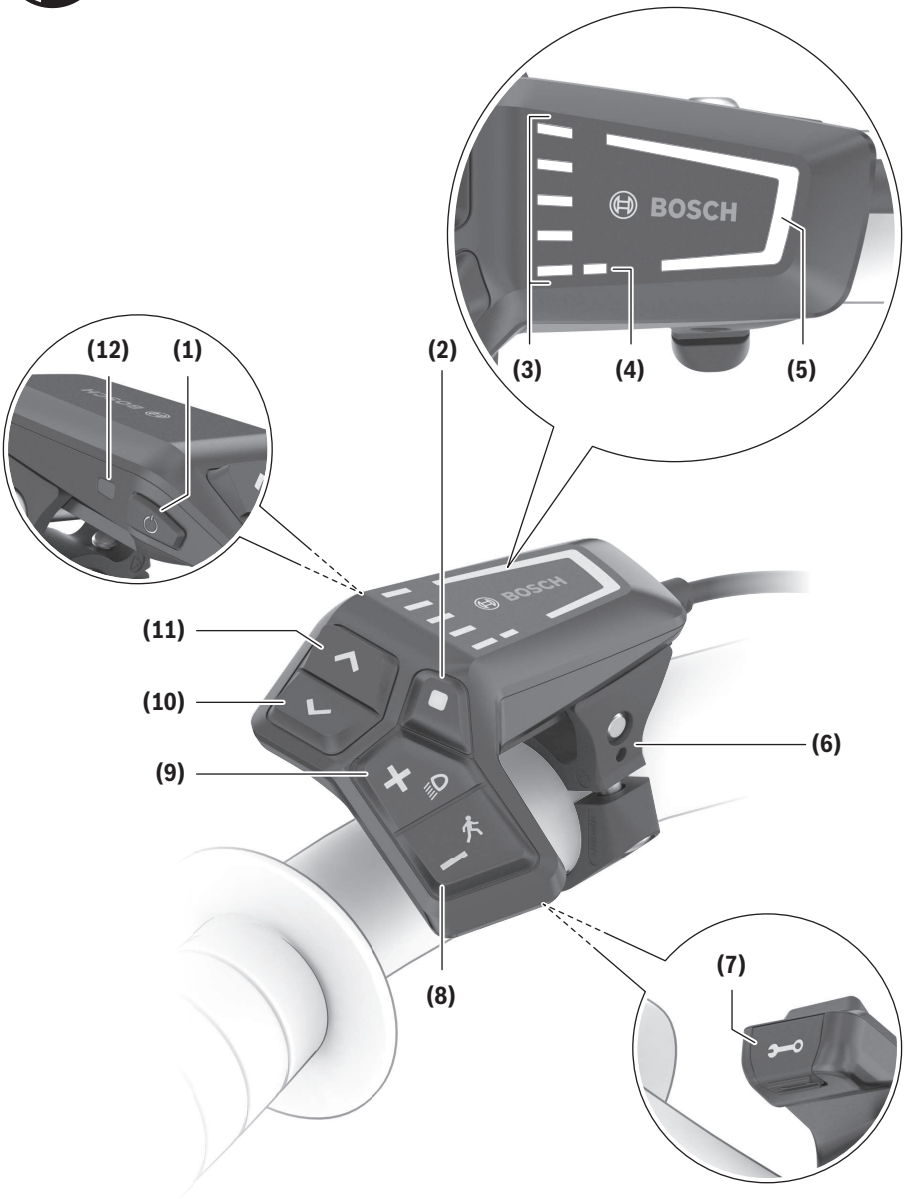
BOSCH
(3)
(4)
(5)
(12)
(1)
(2)
BOSCH
(11)
(10)
(9)
(6)
(8)
(7)

Ohutusnõuded

Lugege läbi kõik ohutusnõuded ja juhised. Ohutusnõuete ja juhiste eiramine võib kaasa tuua elektrilöögi, tulekahju ja/või raskeid vigastusi.

Hoidke kõik ohutusnõuded ja juhised edasiseks kasutamiseks hoolikalt alles.

Käesolevas kasutusjuhendis kasutatud mõiste **aku** käib kõikide Boschi eBike-akude kohta.

- ▶ **Ärge püüdke sõidu ajal ekraani või juhtüksust kinnitada!**
- ▶ **Lükkamisabi funktsiooni tohib kasutada üksnes eBike'i lükkamisel.** Kui eBike'i ratastel puudub lükkamisabi kasutamisel kontakt teepinnaga, on vigastuste oht.
- ▶ **Kui lükkamisabi on sisse lülitatud, siis võivad pedaalid kaasa pöörelda.** Aktiveeritud lükkamisabi puhul jälgige, et teie jalad oleks pöörlevatest pedaalidest piisavalt kaugel. Vigastuste oht.
- ▶ **Ärge asetage jalgratast tagurpidi juhtrauale ja sadulale, kui juhtüksus või selle kinnitus ulatub juhtrauast kõrgemale.** Juhtüksus ja kinnitusklamber võivad pöördumatult kahjustuda.
- ▶ **Ärge ühendage akulaadijat eBike'i süsteemiga, kui eBike'i süsteem teatab kriitilisest veast.** See võib aku hävitada ja aku võib põlema süttida, mille tagajärjeks võivad olla rasked põletused ja muud vigastused.
- ▶ **Juhtüksus on varustatud raadioliidesega. Järgida tuleb kehtestatud piiranguid, mis kehtivad nt lennukites või haiglates kasutamise suhtes.**
- ▶ **Ettevaatust!** Kui kasutate juhtüksust, millel on *Bluetooth*®, võib esineda häireid teiste seadmete ja aparaatide, lennukite ja meditsiiniseadmete (nt südamestimulaatorid, kuuldeaparaadid) töös. Samuti ei saa täielikult välistada kahjulikku mõju vahetus läheduses viibivatele inimestele ja loomadele. Ärge kasutage juhtüksust, millel on *Bluetooth*® meditsiiniseadmete, tanklate, keemiatehaste, plahvatusohtlike piirkondade ja lõhkamisalade läheduses. Ärge kasutage *Bluetooth*®-iga juhtüksust lennukis. Vältige pikemaajalist kasutamist oma keha vahetus läheduses.
- ▶ *Bluetooth*®-sõnamärk ja kujutismärgid (logod) on registreeritud kaubamärgid, mille omanik on Bluetooth SIG, Inc. Bosch eBike Systems kasutatab seda sõnamärki/neid kujutismärke litsentsi alusel.
- ▶ **Järgige kõiki riigisiseseid eBike'idele kasutusloa andmise ja eBike'ide kasutamise eeskirju.**
- ▶ **Lugege läbi eBike-süsteemi kõikides kasutusjuhendites ning eBike´i kasutusjuhendis toodud ohutusnõuded ja juhised ning järgige neid.**

Andmekaitse

Kui eBike on ühendatud **Bosch DiagnosticTool 3**, kogutakse toote täiustamise eesmärgil andmeid Boschi ajamiüksuse kasutamise kohta (muu hulgas energiakulu, temperatuur, elementide pinge, jne) Bosch eBike Systemsile (Robert Bosch GmbH). Täpsemat teavet leiate Boschi eBike'i veebilehelt aadressil www.bosch-ebike.com.

Toote kirjeldus ja kasutusjuhend

Nõuetekohane kasutamine

Juhtüksus **LED Remote** on ette nähtud Bosch eBike'i süsteemi ja pardaarvuti juhtimiseks.

Rakendust **eBike Flow** saab kasutada *Bluetooth*®-i kaudu.

Kujutatud komponendid

Seadme osade numeratsiooni aluseks on kasutusjuhendi alguses sisalduvatel jooniste lehekülgedel toodud numbrid.

Peale ajamisõlme, pardaarvuti koos juhtpuldiga, kiiruseanduri ja nende juurde kuuluvate hoidikute on kõigi jalgrattaosade kujutis skemaatiline ja võib teie eBike'ist erineda.

(1) Sisse-/väljalülitamisnupp
(2) Valikunupp
(3) LEDid aku laadimistaseme kuvamiseks
(4) ABS-LED (valikuline)
(5) Toetuse taseme LED
(6) Kinnitusklamber
(7) Diagnostikaühendus (ainult hoolduse otstarbeks)
(8) Toetuse vähendamise nupp **–**/ Liikumistugi
(9) Toetuse suurendamise nupp **+**/ Jalgratta valgustus
(10) Heleduse vähendamise nupp/ tagasi kerimine
(11) Heleduse suurendamise nupp/ edasi kerimine
(12) Ümbritseva valguse andur

Tehnilised andmed

Juhtpult		LED Remote
Tootekood		BRC3600
USB-pesa max laadimisvool	mA	600
Laadimispinge USB-ühenduses	V	5
USB-laadimiskaabel [A)]		USB Type-C® [B)]
Laadimistemperatuur	°C	0 … +45
Töötemperatuur	°C	−5 … +40
Hoiutemperatuur	°C	+10 … +40
Diagnostikaliides		USB Type-C® [B)]
Sisemine liitiumioonaku	V mAh	3,7 75
Kaitseklass		IP54
Mõõtmed (ilma kinnituseta)	mm	74 × 53 × 35
Kaal	g	30

Juhtpult		LED Remote
Bluetooth® Low Energy 5.0		
– Sagedus	MHz	2400–2480
– Ülekandevõimsus	mW	1

A) ei sisaldu tarnekomplektis

B) USB Type-C® ja USB-C® on USB Implementers Forumi margitähised.

Vastavusdeklaratsioon

Sellega kinnitab Bosch GmbH, Bosch eBike Systems, et raadioseadmetüüp **LED Remote** vastab direktiivile 2014/53/EL. EL-i vastavusdeklaratsiooni täieliku teksti leiate veebiaadressilt: https://www.ebike-connect.com/conformity.

Kasutus

Eeldused

eBike'i süsteemi saab aktiveerida ainult siis, kui on täidetud järgmised tingimused:
- Paigaldatud on piisavalt laetud eBike'i aku (vt aku kasutusjuhendit).
- Kiiruse andur on õigesti ühendatud (vt ajami kasutusjuhendit).

Juhtpuldi toiteallikas

Kui eBike'is on piisavalt laetud aku ja eBike'i süsteem on sisse lülitatud, saab juhtpuldi aku energiat ja seda laetakse eBike'i akust.

Kui sisemine aku peaks kord väga madala laadimistasemega olema, siis saate te sisemist akut akupanga või muu teise sobiva vooluallika abil USB Type-C® kaabliga diagnostikaühenduse **(7)** kaudu laadida (laadimispinge **5 V**; laadimisvoolu tugevus maksimaalselt **600 mA**).

Tolmu ja niiskuse vältimiseks sulgege alati diagnostikaühenduse **(7)** klapp.

eBike'i süsteemi sisse-/väljalülitamine

EBike'i süsteemi **sisselülitamiseks** vajutage lühidalt sisse-/väljalülitamisnuppu **(1)**. Pärast seda, kui kõik LEDid on hetkeks süttinud, kuvatakse värviliselt aku laetuse tase näidikul**(3)** ja seadistatud toe tase näidikul **(5)**. EBike on sõitmiseks valmis.

Ekraani heledust reguleerib ümbritseva valguse andur **(12)**. Seepärast ärge katke ümbritseva valguse andurit **(12)**.

Ajam aktiveeritakse kohe, kui hakkate pedaale vajutama (välja arvatud siis, kui toe tase on olekus **OFF**). Mootori võimsus sõltub seatud toetuse tasemest.

Niipea kui lõpetate normaalrežiimis pedaalide väntamise või kui olete saavutanud kiiruse **25 km/h**, lülitatakse eBike'i ajami tugi välja. Ajam aktiveeritakse automaatselt uuesti, kui väntate pedaale ja kiirus on alla **25 km/h**.

EBike'i süsteemi **väljalülitamiseks** vajutage lühidalt (< 3 s) sisse-/väljalülitamisnuppu **(1)**. Aku laetuse taseme näit **(3)** ja toetuse taseme LED **(5)** kustuvad.

Kui umbes **10** min jooksul eBike-ajami võimsust (nt kuna eBike seisab) ei kasutata ja ei vajutata pardaarvuti või eBike'i juhtpuldi ühelegi nupule, lülitub eBike-süsteem automaatselt välja.

Aku laetuse taseme näit

Aku laetuse taseme näit**(3)** näitab eBike'i akude laetuse taset. eBike'i aku laetuse taset saab ise vaadata ka eBike'i aku LEDidelt.

Näidikul **(3)** vastab iga jääsinine riba 20% mahule ja iga valge riba 10% mahule. Ülemine riba näitab maksimaalset mahtu.

Näide: Kuvatakse 4 jääsinist riba ja üks valge riba. eBike'i aku laetuse tase on vahemikus 81% kuni 90%.

Kui maht on väike, muudavad kaks alumist indikaatorit värvi:

Riba	Maht
2 × oranž	30 % … 21 %
1 × oranž	20 % … 11 %
1 × punane	10 % … Reserv
1 × vilkuv punane	Reserv … tühi

Kui eBike'i akut laetakse, vilgub aku laetuse taseme näidiku **(3)** ülemine riba.

Toetustaseme seadmine

Juhtimispuldi nuppude **(8)** ja **(9)** abil saate seadistada, kui palju eBike'i ajam teid väntamisel toetab. Toe taset saab igal ajal, isegi sõidu ajal, muuta ja see kuvatakse värviliselt.

Tase	Värv	Märkused
OFF	puudu-vad	Kui mootori tugi on välja lülitatud, saab eBike'iga sõita nagu tavalise jalgrattaga ainult pedaalide abil.
ECO	rohe-line	tõhus maksimaalse efektiivsusega tugi maksimaalse ulatuse saavutamiseks
TOUR	sinine	ühtlane tugi pikkadeks sõitudeks
eMTB/ **SPORT**	lilla	optimaalne tugi igal maastikul, sportlik paigaltvõtt, parem dünaamika, maksimaalne jõudlus
TURBO	punane	maksimaalne tugi kõrge väntamissageduseni, sportlikuks sõiduks

Toe tasemete nimetused ja konfiguratsiooni võib tootja eelkonfigureerida ja jalgratta edasimüüja välja valida.

eBike'i süsteemi koostöö käiguvahetusega

Ka eBike'i ajamiga peate kasutama käiguvahetust nagu tavalisel jalgrattal (järgige selleks oma eBike'i kasutusjuhendit).

Sõltumata käiguvahetuse tüübist on käiguvahetusprotsessi ajal soovitatav survet pedaalile hetkeks vähendada. See kergendab käiguvahetust ja vähendab ajamiahela kulumist.

Valides õige käigu, saate sama suure pingutusega suurendada kiirust ja pikendada läbitavat vahemaad.

Jalgratta valgustuse sisse-/väljalülitamine

Kontrollige iga kord enne sõidu alustamist, kas teie jalgratta valgustus on töökorras.

Jalgrattatulede **sisselülitamiseks** vajutage nuppu **(9)** kauem kui 1 s.

Nuppudega **(11)** ja **(10)** saate reguleerida juhtüksuse LEDide heledust.

Lükkamisabi sisse-/väljalülitamine

Lükkamisabi võib kergendada eBike'i lükkamist. Selles funktsioonis sõltub kiirus sissepandud käigust ja võib olla maksimaalselt **6 km/h**. Mida madalam on valitud käik, seda väiksem on (täisvõimsuse korral) kiirus lükkamisabi funktsioonis.

- ▶ **Lükkamisabi funktsiooni tohib kasutada üksnes eBike'i lükkamisel.** Kui eBike'i ratastel puudub lükkamisabi kasutamisel kontakt teepinnaga, on vigastuste oht.

Liikumistoe **käivitamiseks** vajutage nuppu **(8)** kauem kui 1 s ja hoidke seda all. Laadimise oleku indikaator **(3)** kustub ja valge sõidutuli sõidusuunas näitab valmisolekut.

Liikumistoe **aktiveerimiseks** peab järgmise 10 s jooksul toimuma üks järgmistest toimingutest:
- Lükake eBike'i edasi.
- Lükake eBike'i tagasi.
- Kallutage eBike'i järsu liigutusega külgsuunas.

Pärast aktiveerimist hakkab mootor tööle ja pidevad valged ribad värvuvad jääsiniseks.

Kui vabastate nupu **(8)**, peatub liikumistugi. 10 s jooksul saate liikumistoe uuesti aktiveerida, vajutades nuppu **(8)**.

Kui te ei aktiveeri liikumistuge 10 s jooksul uuesti, lülitub see automaatselt välja.

Liikumisabi lõpeb alati, kui
- tagaratas on blokeeritud,
- ei saa ületada läve,
- mõni kehaosa blokeerib jalgratta vända,
- takistus hoiab vänta pöörlemas,
- te vajutate pedaale,
- vajutatakse nuppu **(9)** või sisse-/väljalülitamisnuppu **(1)**.

Lükkamisabi talitlusviis peab vastama siseriiklikele nõuetele ja võib seetõttu ülalnimetatud kirjeldusest erineda või olla inaktiveeritud.

ABS – blokeerumisvastane süsteem (suvandiline)

Kui ratas on varustatud Bosch eBike ABS-ga, süttib eBike'i süsteemi käivitamisel ABS-i LED **(4)**.

Kui eBike saavutab kiiruse **6 km/h**, kustub ABS-i LED **(4)**.

Rikke korral süttib ABS-i LED **(4)** koos toetuse taseme oranži vilkuva LEDiga **(5)**. Saate vea kinnitada valikunupuga **(2)**, vilkuv toetuse taseme LED **(5)** kustub. ABS-i LED **(4)**, näidates, et ABS-süsteem ei tööta.

Üksikasju ABS-i ja selle talitlusviisi kohta leiate ABS-i kasutusjuhendist.

Nutitelefoni ühendamine

Järgnevate eBike'i funktsioonide kasutamiseks on vaja nutitelefoni, millel on rakendus **eBike Flow**.

Ühendus rakendusega toimub *Bluetooth*® ühenduse kaudu.

Lülitage eBike'i süsteem sisse ja ärge sõitke eBike'iga.

Alustage *Bluetooth*® ühendamist, vajutades ja hoides all (> 3 s) sisse-/väljalülitamisnuppu **(1)**. Vabastage sisse-/väljalülitamisnupp **(1)** kohe, kui laadimistaseme näidiku ülemine riba näitab siniselt vilkudes sidumisprotsessi.

Kinnitage rakenduses ühenduse taotlus.

Toimingu rajastamine

Tegevuste salvestamiseks on vajalik registreerimine või rakendusse sisselogimine **eBike Flow**.

Tegevuse salvestamiseks peate nõustuma asukohaandmete salvestamisega rakenduses. Alles seejärel saab teie tegevusi rakendusse salvestada. Asukohaandmete salvestamiseks peate olema kasutajana sisse logitud.

Lukustusfunktsioon

Lukustusfunktsiooni saab seadistada ja konfigureerida rakenduse **eBike Flow** kaudu. Selle käigus salvestatakse nutitelefoni digitaalne võti, mis on vajalik eBike'i süsteemi käivitamiseks.

Pärast lukustusfunktsiooni sisselülitamist saab eBike'ikasutada ainult siis, kui
- konfigureeritud nutitelefon on sisse lülitatud,
- nutitelefoni aku on piisavalt laetud ja
- nutitelefon on juhtüksuse vahetus läheduses.

Vastasel juhul puudub mootori tugi.

Kui võtit ei kinnitata kohe, näitab aku laadimistaseme indikaatori **(3)** ja tugitaseme LEDi valge vilkumine **(5)** võtme otsimist. Kui võti on leitud, kuvatakse pärast valget vilkumist aku laetuse tase ja viimati seatud toe tase.

Kui võtit nutitelefonist ei leita, lülitub eBike'i süsteem välja. Juhtüksuse näidikud kustuvad.

Kuna nutitelefon toimib kontaktivaba võtmena ainult siis, kui see on sisse lülitatud, saab eBike'i akut ja pardaarvutit kasutada ka teisel, lukustamata eBike'il.

Tarkvaravärskendused

Tarkvarauuendused edastatakse taustal rakendusest juhtüksusesse kohe, kui see on rakendusega ühendatud. Uuendamise ajal näitab aku taseme näidiku **(3)** roheline vilkumine uuendamise edenemist. Seejärel taaskäivitatakse süsteem.

Tarkvarauuendusi juhitakse rakendusega **eBike Flow**.

Veateated

Juhtüksus näitab, kas eBike'i süsteemis esineb kriitilisi või vähem kriitilisi vigu.

eBike'i süsteemi poolt genereeritud veateateid saab lugeda rakenduse **eBike Flow** kaudu või jalgratta edasimüüja juures.

Rakenduse **eBike Flow** linki saab kasutada vea kohta teabe kuvamiseks ja vea parandamise toeks.

Vähem kriitilised vead

Vähem kriitilistest vigadest annab märku toetuse taseme LEDi **(5)** oranž vilkumine. Valikunuppu **(2)** vajutades kinnitatakse viga ja tugitaseme LED **(5)** näitab taas seadistatud toetuse taseme värvi.

Vajaduse korral saate vead ise parandada järgmise tabeli abil. Muudel juhtudel pöörduge palun oma jalgratta müüja poole.

Number	Veaotsing
0x523005	Esitatud veanumbrid näitavad, et magnetvälja tuvastamisel andurite poolt esineb häireid. Vaadake, kas olete sõidu ajal magneti kaotanud.
0x514001	
0x514002	
0x514003	Kui kasutate magnetandurit, kontrollige, kas andur ja magnet on korralikult paigaldatud. Veenduge ka, et anduri kaabel ei ole kahjustatud.
0x514006	Kui kasutate veljemagnetit, veenduge, et ajamiüksuse läheduses poleks häirivaid magnetvälju.

Kriitilised vead

Kriitilisi vigu näitavad toetuse taseme LED **(5)** ja laetuse oleku indikaator **(3)** punaselt. Kriitilise vea korral pöörduge võimalikult kiiresti jalgratta edasimüüja poole. **Ärge ühendage akulaadijat süsteemiga.**

Hooldus ja korrashoid

Hooldus ja puhastus

Juhtüksust ei tohi puhastada surveveega.

Hoidke juhtüksus puhtana. Määrdumise korral võidakse heledust valesti tuvastada.

Kasutage juhtüksust puhastamiseks ainult veega niisutatud pehmet lappi. Ärge kasutage puhastusvahendeid.

- ▶ **Laske kõik parandustööd teha ainult autoriseeritud jalgrattamüüjal.**

Müügijärgne teenindus ja kasutusalane nõustamine

Kõigi küsimuste korral eBike'i ja selle komponentide kohta pöörduge autoriseeritud jalgrattamüüja poole.

Volitatud jalgrattamüüjate kontaktandmed leiate veebisaidilt www.bosch-ebike.com.

Kasutuskõlbmatuks muutunud seadmete ringlussevõtt

Ajamisõlm, pardaarvuti koos käsitsemisüksusega, aku, kiiruseandur, lisavarustus ja pakendid tuleb loodushoidlikult taaskasutusse suunata.

Ärge visake oma eBike'i ega selle komponente olmejäätmete hulka!

Vastavalt Euroopa Liidu direktiivile 2012/19/EL elektri- ja elektroonikaseadmete jäätmete kohta ja vastavalt direktiivile 2006/66/EÜ tuleb defektsed või kasutusressursi ammendanud akud/patareid eraldi kokku koguda ja keskkonnasäästlikult kringlusse võtta.

Boschi eBike'i kasutusressursi ammendanud komponendid andke üle volitatud jalgrattamüüjale.

Tootja jätab endale õiguse muudatuste tegemiseks.

BOSCH

Display Mount

BDS3210 | BDS3250 | BDS3620 | BDS3630

2

GHOST

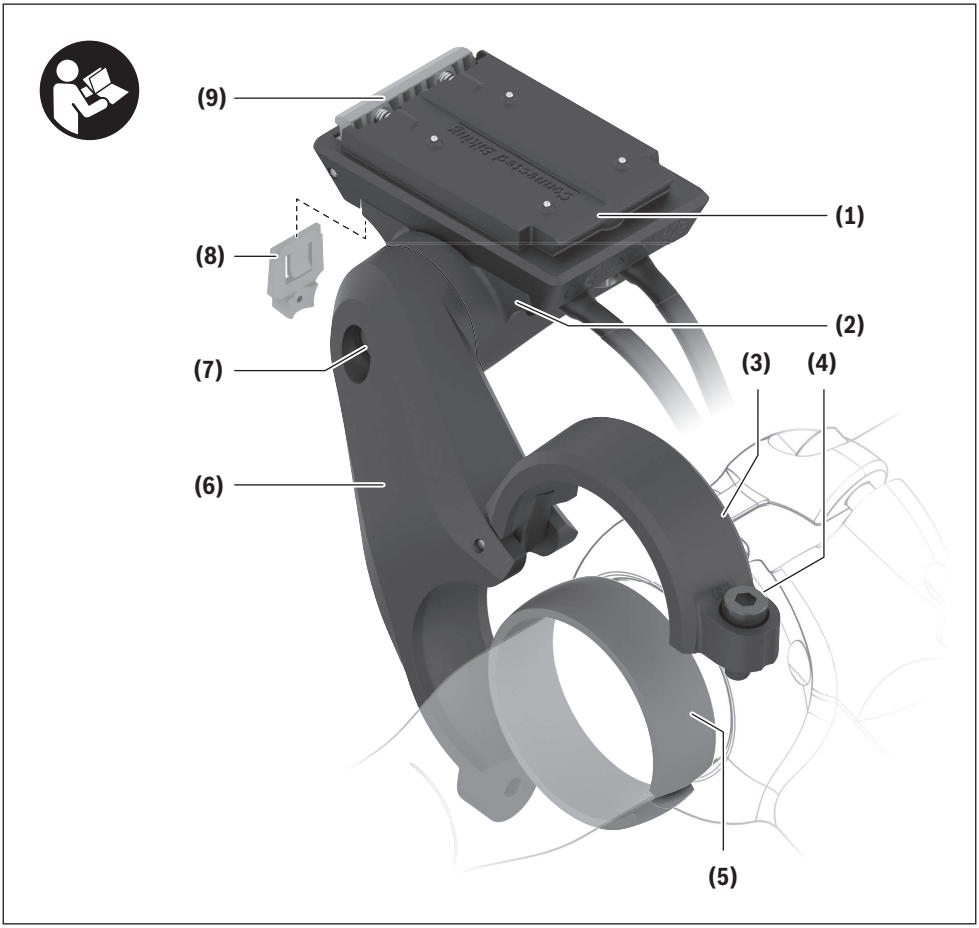
(9)
(1)
(8)
(2)
(7)
(3)
(4)
(6)
(5)

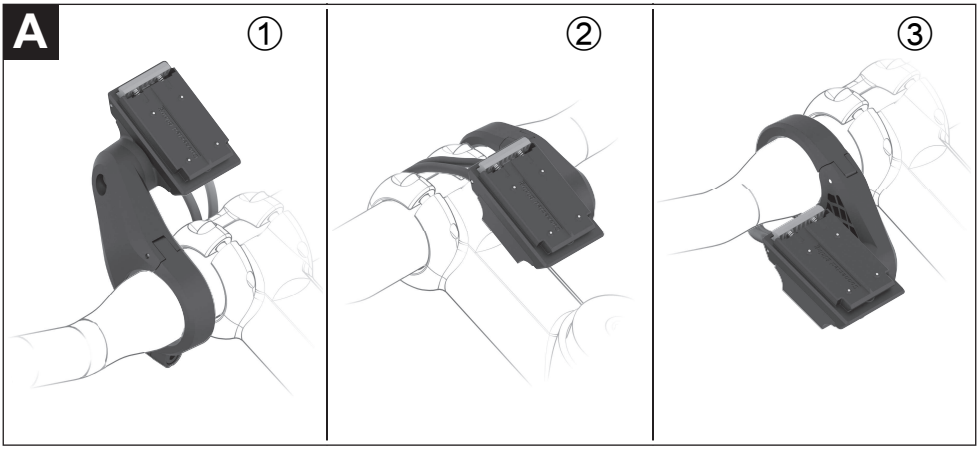
A
①
②
③

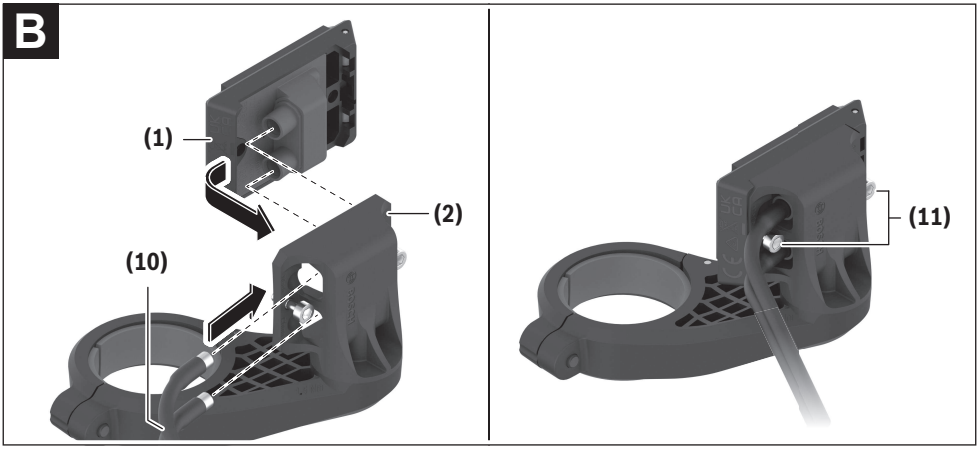
B
(1)
(2)
(10)
(11)

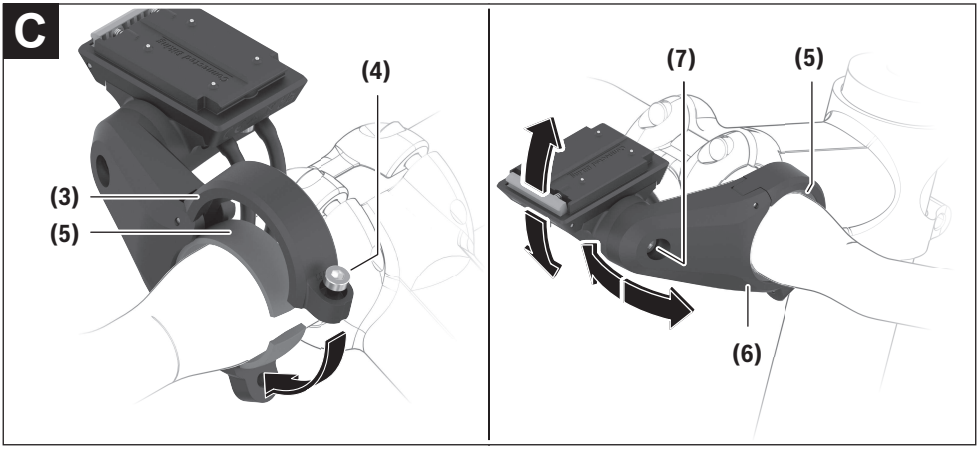
C
(4)
(3)
(5)
(7)
(5)
(6)

Ohutusnõuded

Lugege läbi kõik ohutusnõuded ja juhised. Ohutusnõuete ja juhiste eiramine võib kaasa tuua elektrilöögi, tulekahju ja/või raskeid vigastusi.

Hoidke kõik ohutusnõuded ja juhised edasiseks kasutamiseks hoolikalt alles.

- ▶ **Ekraanihoidiku kontaktpinnad võivad väga kuumaks minna (> 60 °C). Laske kontaktpindade temperatuuril langeda, enne kui te neid puudutate.** See kehtib eelkõige siis, kui te kasutate nutitelefoni pidet SmartphoneGrip.
- ▶ **Hoidke väikesed osad, mida saaks alla neelata, väikestest lastest eemal.** Ähvardab raskete vigastuste oht.
- ▶ **Ärge kunagi tihvte lühistage!** Ekraanihoidik võib pöördumatult kahjustada saada ja selle peab siis välja vahetama.
- ▶ **Tagage, et kontaktid oleksid mustumistest vabad.** Seeläbi väldite te toimivushäireid või kahjustusi.
- ▶ **Kontrollige pärast kukkumist, kas ekraanihoidikul esineb teravaid servi.** Vahetage see vajaduse korral välja.
- ▶ **Ärge asetage jalgratast tagurpidi juhtrauale ja sadulale, kui juhtpult või selle klamber ulatub juhtrauast kõrgemale.** Võite pardaarvutit või selle hoidikut parandamatult vigastada. Et pardaarvuti maha ei kukuks või seda ei vigastataks, eemaldage pardaarvuti ka enne jalgratta kinnitamist montaažihoidikusse.
- ▶ **Järgige kõiki riigisiseseid eBike'idele kasutusloa andmise ja eBike'ide kasutamise eeskirju.**
- ▶ **Lugege läbi eBike-süsteemi kõikides kasutusjuhendites ning eBike´i kasutusjuhendis toodud ohutusnõuded ja juhised ning järgige neid.**

Toote kirjeldus ja kasutusjuhend

Nõuetekohane kasutamine

Ekraanihoidik on ette nähtud selleks, et tekitada mehaaniline ja elektriline ühendus ekraani või pardaarvutiga.

Ekraanihoidikuga tohib ühendada ainult Boschi eBike'i originaalkomponente.

Toimiva eBike'i süsteemi jaoks ei ole ekraanihoidik vajalik.

Joonistel kujutatud komponendid

Seadme osade numeratsiooni aluseks on kasutusjuhendi alguses sisalduvatel jooniste lehekülgedel toodud numbrid.

(1) Ekraani vastuvõtupesa
(2) Adapteri dokk
(3) Klamber hoidiku jaoks
(4) Klambripolt
(5) Sfääriline vahekumm
(6) 1 vardaga hoidik
(7) Polt kalde reguleerimiseks
(8) Kindlustusplaat
(9) Fikseerimiskonks
(10) Ühendusjuhtmed
(11) Ekraani vastuvõtupesa kinnituspoldid

Ekraani vastuvõtupesa **(1)** võib olla ka otse jalgratta konstruktsiooni sisse paigutatud.

Tehnilised andmed

Ekraanihoidik		
Tootekood		BDS3210 BDS3250 BDS3620 BDS3630
Väljundpinge	V	4,75 ... 5,4
Väljundvoolu tugevus, maksimaalselt	A	1,5
Töötemperatuur	°C	−5 ... +40
Hoiutemperatuur	°C	+10 ... +40
Kaitseklass		IP54

Paigaldus

Montaažiasendid (vaata joonist A)

1 vardaga hoidiku saab juhtraua külge monteerida kolme erinevasse asendisse:
- Juhtraua ① ette
- Esiosa ② kohale
- Juhtraua kolmnurka ③

Juhis: selleks et tagada korralikku kaablijuhikut, peab erinevate asendite jaoks kasutama vastavalt sobivat ekraani vastuvõtupesa: juhtraua ees ekraani vastuvõtupesa BDS3210 (elektrilised ühendused on taga); esiosa kohal või kolmnurgas ekraani vastuvõtupesa BDS3250 (elektrilised ühendused on ees).

Kui te tahate montaažiasendit muuta ja teil on olemas õige ekraani vastuvõtupesa **(1)**, siis peate te kõigepealt 1 vardaga hoidiku **(6)** demonteerima ja seejärel uuesti monteerima.

Juhis: palun võtke arvesse, et on olemas kaks erinevat juhtraua läbimõõtu (31,8 mm ja 35 mm). Teie jalgrattamüüja aitab teid õigete komponentide väljavalimisel.

Ekraani vastuvõtupesa paigaldamine (vaata joonist B)

Pange ekraani vastuvõtupesa **(1)** adapteri doki **(2)** sisse. Võtke seejuures arvesse soovitud paigaldusasendit. Keerake ekraani vastuvõtupesa **(1)** poltide **(11)** abil altpoolt kinni. Võtke seejuures arvesse adapteri doki **(2)** peal äratoodud pöördemomenti.

Ühendage ajamisõlmest ja juhtseadmest tulevad ühenduskaablid. Toimivuse seisukohalt on ükskõik, kumb kaabel kumba ühendusse sisse pistetakse. Võtke kaablite

sissepistmisel arvesse pistikul ja kaablil olevat märgistust, et need teineteise juurde sobiksid.

Kinnitus juhtrauale (vaata joonist C)

Juhis: ekraanihoidiku kinnituse tohib teha ainult juhtraua silindrilisse piirkonda ja mitte koonilisse piirkonda. Selleks et ekraani saaks keskkohast klambritega kinnitada, peab juhtraual olema vähemalt 90 mm laiune silindriline piirkond.

Avage klamber ja viige 1 vardaga hoidik **(6)** koos sfäärilise vahekummiga **(5)** soovitud asendisse. Pingutage klambripolt **(4)** kergelt kinni, nii et te saaksite veel 1 vardaga hoidikut **(6)** liigutada.

Seadistage ekraani vastuvõtupesa kalle poldi **(7)** lahtipäästmise ja fikseerimise teel. Seadistage kalle eelistatult ilma ekraani või pardaarvutita.

1 vardaga hoidiku **(6)** ühenduses adapteri dokiga paikneb hammastus, mis teeb võimalikuks adapteri doki väljarihtimise ainult eelmääratletud asenditesse. Võtke enne poldi **(7)** kinnipingutamist arvesse seda, et hambad haakuksid üksteisega õigesti. Võtke täiendavalt arvesse 1 vardaga hoidiku **(6)** peal äratoodud pöördemomenti.

Viige 1 vardaga hoidik **(6)** lõplikku asendisse ja pingutage klambripolt **(4)** kinni. Võtke ka siinkohal arvesse 1 vardaga hoidiku **(6)** peal äratoodud pöördemomenti.

Sfäärilise vahekummi **(5)** abil on võimalik 1 vardaga hoidikut **(6)** kõigisse suundadesse liigutada.

Kindlustusplaat

Kindlustusplaadi **(8)** abil saab kindlustada ekraanihoidiku peale paigutatud lõppseadme. Kasutamist kirjeldatakse vastavas lõppseadme käitamisjuhendis.

Hooldus ja korrashoid

Hooldus ja puhastus

Ekraanihoidikut ei tohi surveveega puhastada.

Kasutage puhastuseks pehmet, ainult veega niisutatud lappi. Ärge kasutage puhastusvahendeid.

- ▶ **Laske kõik parandustööd teha ainult autoriseeritud jalgrattamüüjal.**

Müügijärgne teenindus ja kasutusalane nõustamine

Kõigi küsimuste korral eBike'i ja selle komponentide kohta pöörduge autoriseeritud jalgrattamüüja poole.

Volitatud jalgrattamüüjate kontaktandmed leiate veebisaidilt www.bosch-ebike.com.

Kasutuskõlbmatuks muutunud seadmete ringlussevõtt

Ajamisõlm, pardaarvuti koos käsitsemisüksusega, aku, kiiruseandur, lisavarustus ja pakendid tuleb loodushoidlikult taaskasutusse suunata.

Ärge visake oma eBike'i ega selle komponente olmejäätmete hulka!

Vastavalt Euroopa Liidu direktiivile 2012/19/EL elektri- ja elektroonikaseadmete jäätmete kohta ja vastavalt direktiivile 2006/66/EÜ tuleb defektsed või kasutusressursi ammendanud akud/patareid eraldi kokku koguda ja keskkonnasäästlikult kringlusse võtta.

Boschi eBike'i kasutusressursi ammendanud komponendid andke üle volitatud jalgrattamüüjale.

Tootja jätab endale õiguse muudatuste tegemiseks.

BOSCH

Kiox 300

BHU3600

3

GHOST

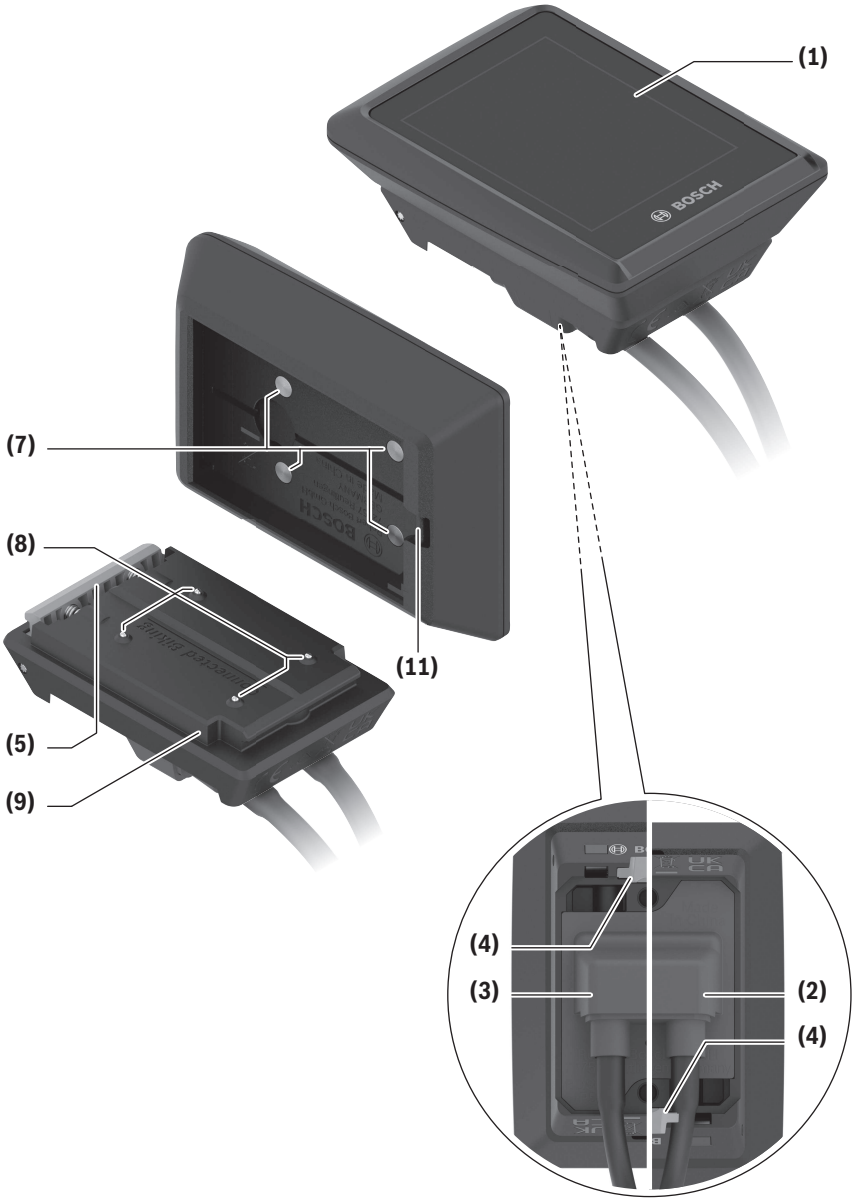
(1)
BOSCH
(7)
(8)
(11)
(5)
(9)
(4)
(3)
(2)
(4)

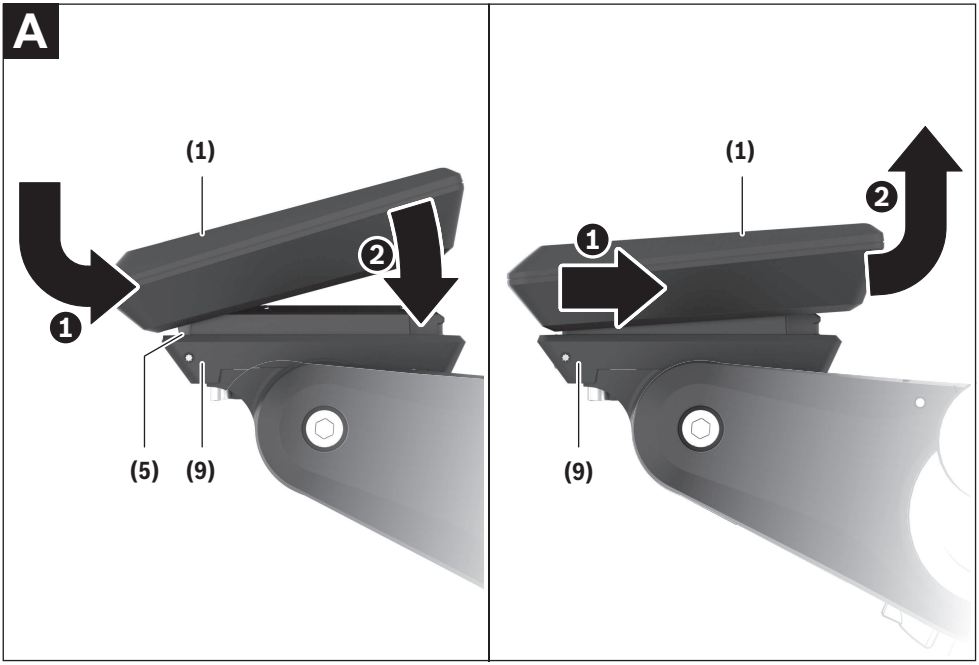
A
(1)
1
2
(5)
(9)
(1)
2
1
(9)

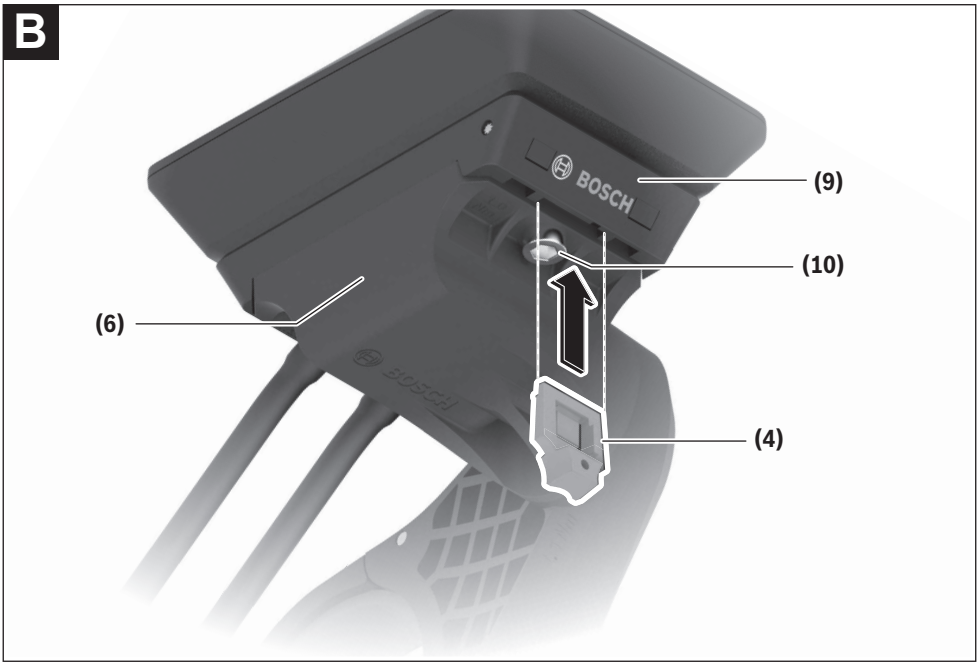
B
BOSCH
(9)
(10)
(6)
(4)

Ohutusnõuded

Lugege läbi kõik ohutusnõuded ja juhised. Ohutusnõuete ja juhiste eiramine võib kaasa tuua elektrilöögi, tulekahju ja/või raskeid vigastusi.

Hoidke kõik ohutusnõuded ja juhised edasiseks kasutamiseks hoolikalt alles.

Käesolevas kasutusjuhendis kasutatud mõiste **aku** käib kõikide Boschi eBike-akude kohta.

- ▶ **Ärge püüdke sõidu ajal ekraani või juhtüksust kinnitada!**
- ▶ **Ärge laske pardaarvuti näidikul oma tähelepanu kõrvale juhtida.** Kui te ei keskenda oma tähelepanu täielikult liiklusele, riskite õnnetusse sattumisega. Kui soovite teha sisestusi oma pardaarvutisse toe taseme muutmiseks, peatuge ja sisestage seejärel vajalikud andmed.
- ▶ **Seadke ekraani heledus nii, et te näeksite olulist teavet, nagu kiirus või hoiatussümbolid, piisavalt selgesti.** Valesti reguleeritud ekraan võib põhjustada ohtlikke olukordi.
- ▶ **Ärge avage pardaarvutit.** Avamisega võib pardaarvuti saada kahjustada ja kaob Teie õigus garantiinõuete esitamiseks.
- ▶ **Ärge kasutage pardaarvutit käepidemena.** Kui tõstate eBike'i pardaarvutist üles, võite pardaarvutit pöördumatult kahjustada.
- ▶ **Ärge asetage jalgratast tagurpidi juhtrauale ja sadulale, kui juhtpult või selle klamber ulatub juhtrauast kõrgemale.** Võite pardaarvutit või selle hoidikut parandamatult vigastada. Et pardaarvuti maha ei kukuks või seda ei vigastataks, eemaldage pardaarvuti ka enne jalgratta kinnitamist montaažihoidikusse.

Andmekaitsesuunis

Kui pardaarvuti saadetakse hoolduseks Boschi teenindusse, võidakse Boschile üle anda ka pardaarvutisse salvestatud andmed.

Toote kirjeldus ja kasutusjuhend

Nõuetekohane kasutamine

Pardaarvuti **Kiox 300** on mõeldud sõiduandmete kuvamiseks.

Pardaarvuti **Kiox 300** täies ulatuses kasutamiseks on vaja ühilduvat nutitelefoni rakendusega **eBike Flow** (saadaval Apple App Store'is või Google Play Store'is).

Seadme osad

Seadme osade numeratsiooni aluseks on kasutusjuhendi alguses sisalduvatel jooniste lehekülgedel toodud numbrid.

(1) Ekraan
(2) Kaabli väljalaskeava ees
(3) Kaabli väljalaskeava taga
(4) Lukustusplaat
(5) Lukustuskonks
(6) Adapteri korpus
(7) Kontaktide kuvamine
(8) Omaniku kontaktandmed
(9) Ekraanihoidik
(10) Ekraanihoidiku kinnituskruvi
(11) Kinnitusrihma alus

Tehnilised andmed

Pardaarvuti		Kiox 300
Tootekood		BHU3600
Töötemperatuur [A)]	°C	−5 … +40
Hoiutemperatuur	°C	+10 … +40
Kaitseklass		IP54
Kaal, u	g	32

A) Väljaspool seda temperatuurivahemikku võivad ekraanil tekkida talitlushäired.

Paigaldus

Ekraani paigaldamine ja eemaldamine (vt joonis A)

Ekraani **(1) kinnitamiseks** asetage ekraan **(1)** ekraanihoidiku**(9)** esiservale lukustuskonksu **(5)** liikumise suunas ❶ ja vajutage ekraan **(1)** tagaküljega ekraanihoidikule **(9)** ❷.

Ekraani **(1) eemaldamiseks** tõmmake ekraani **(1)** enda poole ❶, kuni saate ekraani **(1)** üles tõsta ❷.

Juhtraua **(11)** külge saab kinnitada kinnitusrihma.

Lukustusplaadi paigaldamine (vt joonist B)

Lükake lukustusplaat **(4)** altpoolt adapteri korpusesse **(6)**, kuni lukustusplaat **(4)** kuuldavalt oma kohale klõpsab.

Sellest hetkest alates ei saa ekraani **(1)** enam ekraanihoidikust **(9)** maha tõsta ilma ekraanihoidikut **(9)** adapteri korpuse **(6)** küljest mõlemat kinnituskruvi **(10)** lõdvendades eemaldamata.

Märkus: Lukustusplaat **(4)** ei ole vargusevastane seade.

Kasutamine

Ekraani kasutamine ja näitajate kontroll toimub juhtpuldi kaudu.

Juhtpuldi ekraaninäitude nuppude tähendus on esitatud järgnevas ülevaates. Valikunupul on kaks funktsiooni sõltuvalt vajutuse kestusest.

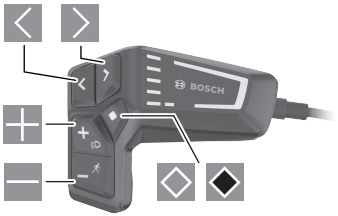

- vasakule kerimine
- paremale kerimine
- üles kerimine
- alla kerimine
- Üleminek 2. ekraanitasandile (lühike vajutus)
- Ekraaniga seotud valikute avamine (nt **<Reset trip>**)
  Avaneb seadete menüü (pikk vajutus > 1 s)

Stardikuva

Kui te ei valinud enne viimast väljalülitamist ühtegi muud ekraani, kuvatakse see ekraan.

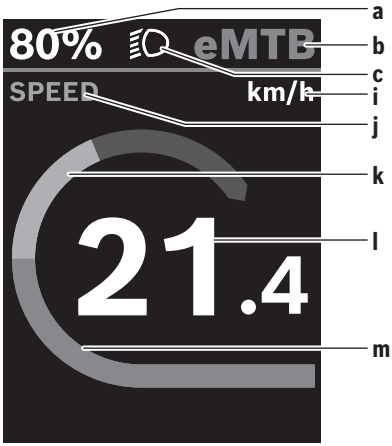

a	Aku laetuse olek
b	Toetustase
c	Jalgratta valgustus
i	Kiiruseühiku näit
j	Näidu nimetus
k	Oma väntamisega
l	Kiirus
m	Mootori jõul

Näidud **a** … **c** moodustavad olekuriba ja seda näidatakse igal kuval.

Sellelt ekraanilt saate klahviga lülituda olekukuvale või klahviga pääseda teistele ekraanidele. Need ekraanid näitavad statistilisi andmeid, aku laetust ja keskmisi väärtusi.

Kõigilt nendelt ekraanidelt saate juurdepääsu teisele andmetasandile, vajutades nuppu .

Kui kasutaja on väljalülitamisel mõnel muul ekraanil peale avakuva, kuvatakse eBike'i uuesti sisselülitamisel viimane kuvatud ekraan.

Vajutades ja hoides all valikunuppu , saate lähtestada oma sõidu statistilised andmed (mitte ekraanil **<SETTINGS>**).

Olekukuva

Avakuvalt pääseb olekukuva juurde, vajutades nuppu .

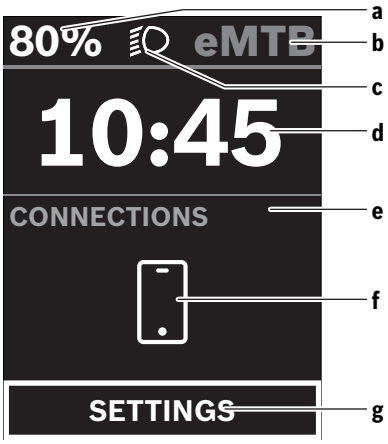

a	Aku laetuse olek
b	Toetustase
c	Jalgratta valgustus
d	Kellaaeg
e	Ühenduse indikaator
f	Ühendus nutitelefoniga
g	Seadete menüü

Sellelt ekraanilt pääseb seadete menüüsse, vajutades nuppu .

Märkus: Seadete menüüd ei saa sõidu ajal avada.

Seadete menüü **<SETTINGS>** sisaldab järgmisi menüüpunkte:

- **<My eBike>**
  Siit leiate järgmised menüüpunktid.
  - **<Range reset>**
    Siin saab vahemiku väärtust lähtestada.
  - **<Auto trip reset>**
    Automaatse lähtestamise seadeid saab teha siin.

- **<Wheel circumf.>**
  Siin saab ratta ümbermõõtu sobitada või standardseadele lähtestada.
- **<Components>**
  Siin kuvatakse kasutatud komponendid koos nende versiooninumbritega.

– **<System>**
  Siit leiate järgmised menüüpunktid.
  - **<Language>**
    Siin saate valida eelistatud kuvakeele.
  - **<Units>**
    Siin saate valida meetrilise või inglise mõõtesüsteemi vahel.
  - **<Time>**
    Siin saate määrata kellaaja.
  - **<Time format>**
    Siin saate valida kahe ajavormingu vahel.
  - **<Brightness>**
    Siin saate määrata ekraani heleduse.
  - **<Settings reset>**
    Siin saate lähtestada kõik süsteemi seaded vaikeväärtustele.
– Sellest menüüpunktist **<Information>** leiate teavet kontaktide (**<Contact>**) ja sertifikaatide (**<Certificates>**) kohta.

Vajutage seadete menüüst väljumiseks nuppu ◈.

Avakuvale jõudmiseks kasutage nuppu ▷.

Hooldus ja korrashoid

Hooldus ja puhastus

Surveveega ei tohi puhastada mitte ühtegi komponenti.

Hoidke oma pardaarvuti ekraan puhas. Määrdumise korral võidakse heledust valesti tuvastada.

Pardaarvuti puhastamiseks kasutage pehmet lappi, mida on niisutatud vaid veega. Ärge kasutage puhastusvahendeid.

Laske eBike'i süsteemi vähemalt kord aastas teha tehniliselt kontrollida (muuhulgasmehaanikat, süsteemi tarkvara ajakohasust).

Jalgratta edasimüüja võib hooldustähtaja aluseks seada läbisõidu ja/või ajavahemiku. Sellisel juhul näitab pardaarvuti iga sisselülitamise järel hoolduse tähtaega.

eBike'i hooldamiseks või parandamiseks pöörduge autoriseeritud jalgrattamüüja poole.

▶ **Laske kõik parandustööd teha ainult autoriseeritud jalgrattamüüjal.**

Müügijärgne teenindus ja kasutusalane nõustamine

Kõigi küsimuste korral eBike'i ja selle komponentide kohta pöörduge autoriseeritud jalgrattamüüja poole.

Volitatud jalgrattamüüjate kontaktandmed leiate veebisaidilt www.bosch-ebike.com.

Transport

▶ **Kui transpordite eBike´i väljaspool oma autot, nt auto pakiraamil, siis eemaldage pardaarvuti ja eBike´i aku, et vältida kahjustusi.**

Kasutuskõlbmatuks muutunud seadmete ringlussevõtt

Ajamisõlm, pardaarvuti koos käsitsemisüksusega, aku, kiiruseandur, lisavarustus ja pakendid tuleb loodushoidlikult taaskasutusse suunata.

Ärge visake oma eBike'i ega selle komponente olmejäätmete hulka!

Vastavalt Euroopa Liidu direktiivile 2012/19/EL elektri- ja elektroonikaseadmete jäätmete kohta ja vastavalt direktiivile 2006/66/EÜ tuleb defektsed või kasutusressursi ammendanud akud/patareid eraldi kokku koguda ja keskkonnasäästlikult kringlusse võtta.

Boschi eBike'i kasutusressursi ammendanud komponendid andke üle volitatud jalgrattamüüjale.

Tootja jätab endale õiguse muudatuste tegemiseks.

BOSCH

PowerTube 750

BBP3770 | BBP3771

4

GHOST

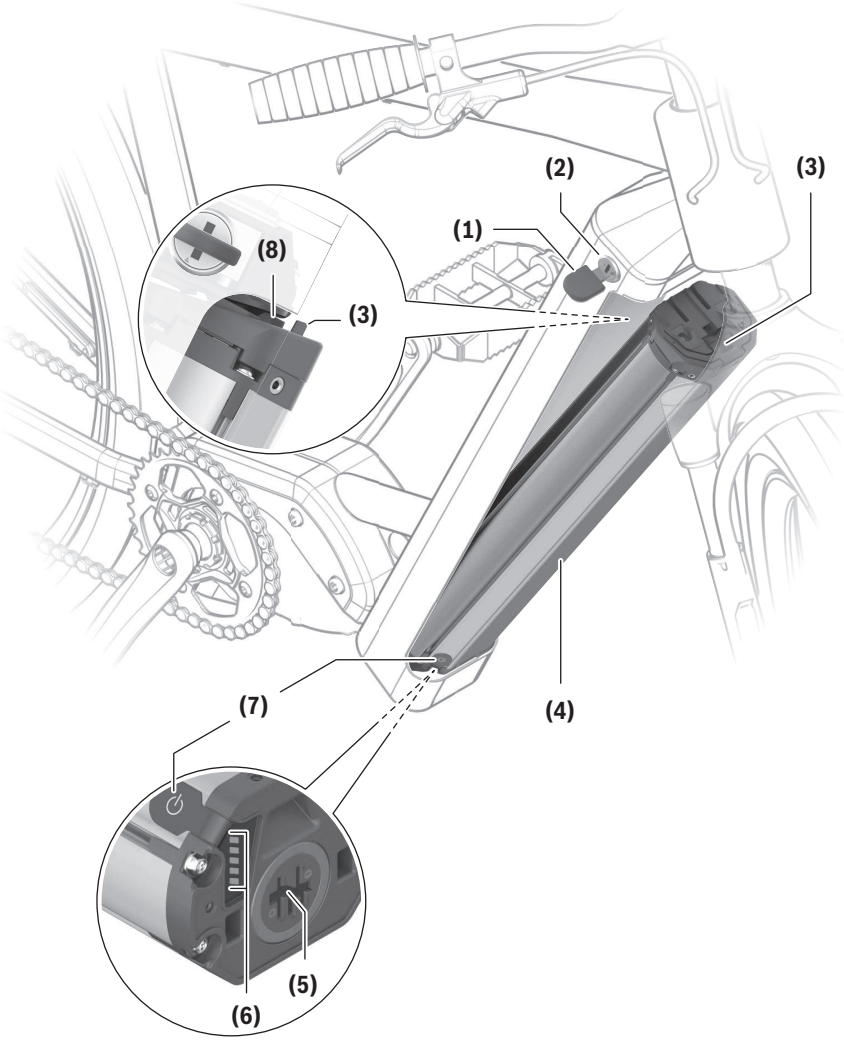
(1)
(2)
(3)
(3)
(8)
(4)
(5)
(6)
(7)

(13)
(7)
(6)
(5)
(12)
(2) (9)
(10)
(11)
(10) (1)
(3)
(1)

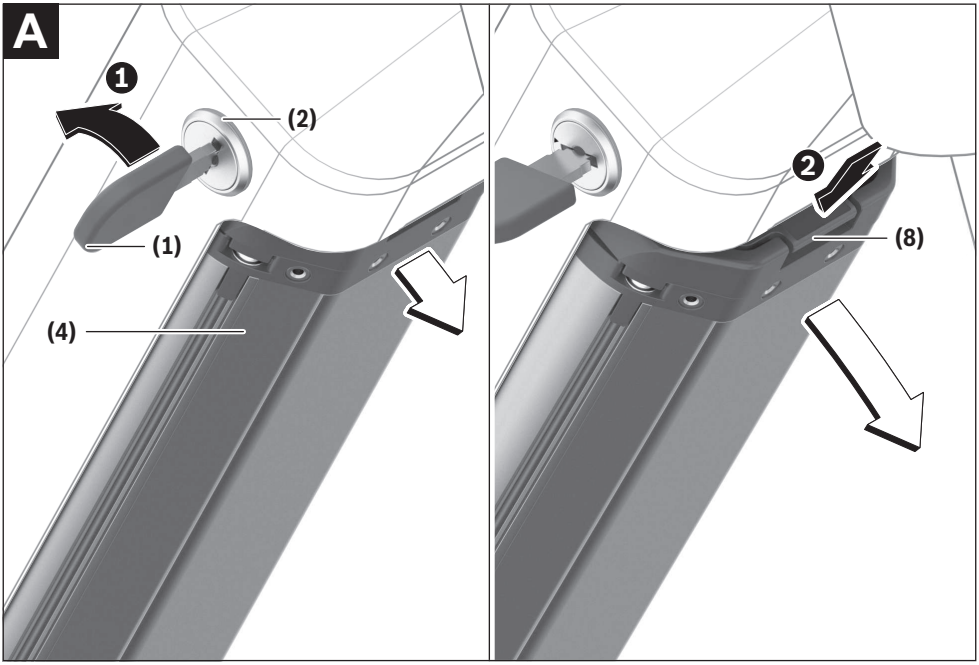
A
1
(2)
(1)
(4)
2
(8)

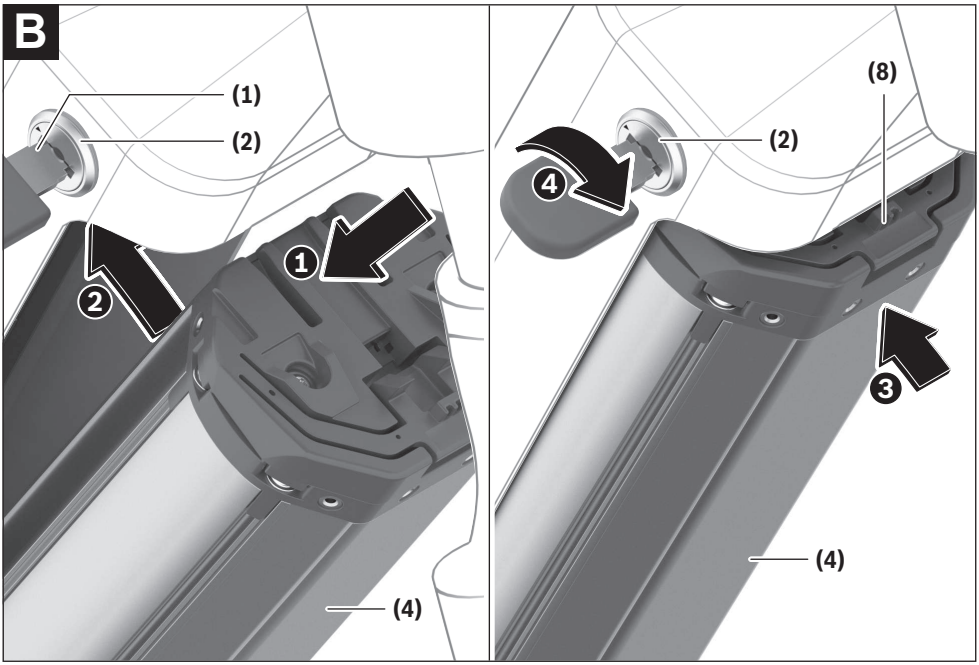
B
(1)
(2)
2
1
(4)
(8)
(2)
4
3
(4)

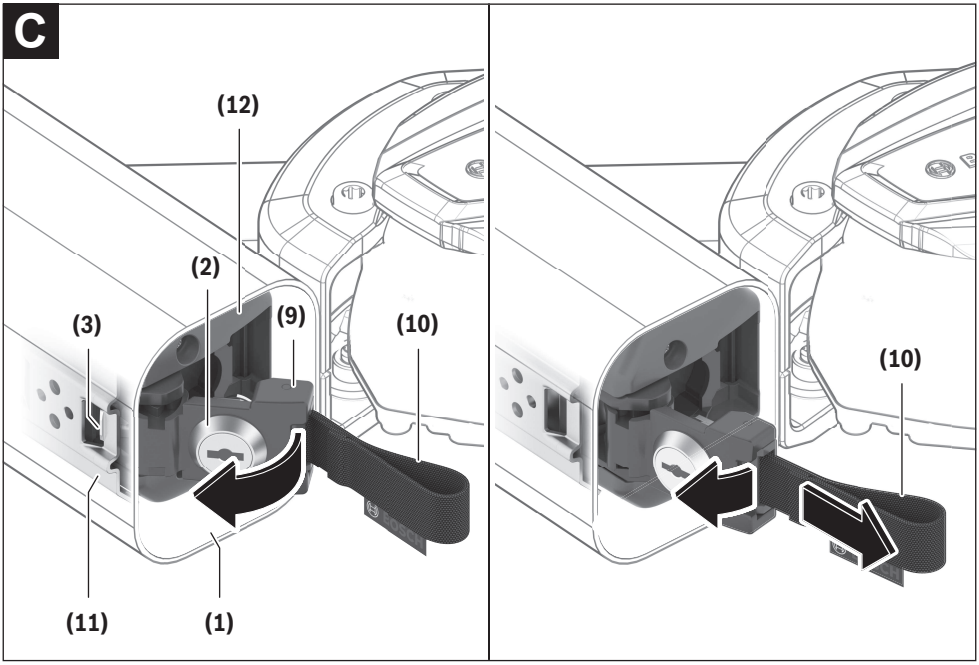
C
(12)
(2)
(3)
(9)
(10)
(11)
(1)
(10)

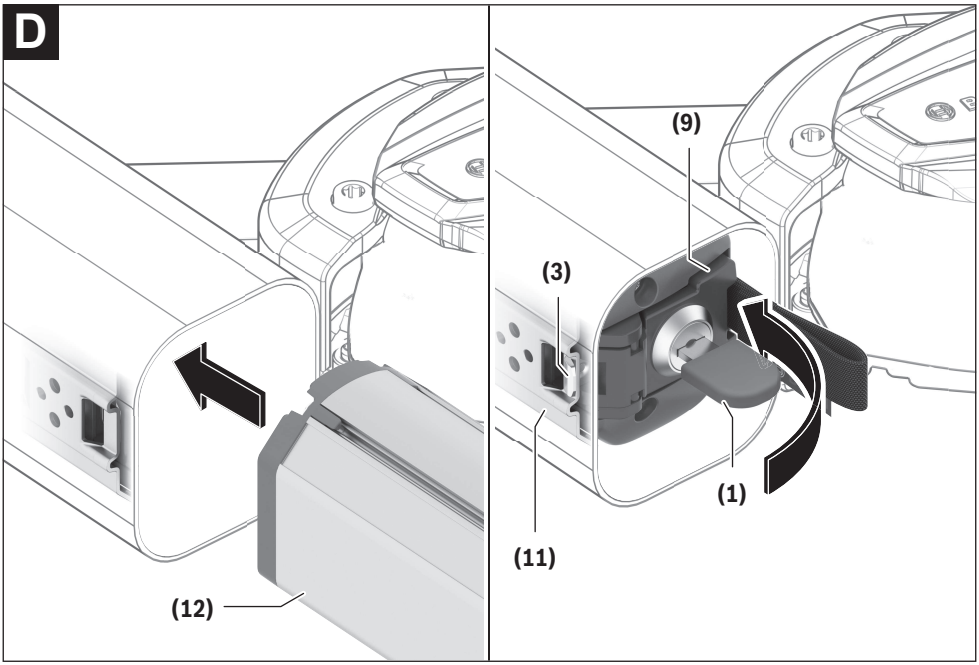
D
(12)
(9)
(3)
(1)
(11)

Ohutusnõuded

Lugege läbi kõik ohutusnõuded ja juhised. Ohutusnõuete ja juhiste eiramine võib kaasa tuua elektrilöögi, tulekahju ja/või raskeid vigastusi.

Liitiumioonakude koostisosad on teatud tingimustel tuleohtlikud. Viige end kurssi selles kasutusjuhendis kirjeldatud käitumisreeglitega.

Hoidke kõik ohutusnõuded ja juhised edasiseks kasutamiseks hoolikalt alles.

Käesolevas kasutusjuhendis kasutatud mõiste **aku** käib kõikide Boschi eBike-akude kohta.

- ▶ **Eemaldage eBike'ilt aku, enne kui alustate eBike'i juures tööde tegemist (nt ülevaatust, remonti, montaaži, töid keti juures vms), transpordite seda auto või lennukiga või jätate pikemaks ajaks seisma.** eBike-süsteemi juhusliku aktiveerimise korral on vigastuste tekkimise oht.
- ▶ **Ärge avage akut.** Lühise oht. Lahtivõetud aku korral kaotate õiguse esitada garantiinõudeid.
- ▶ **Kaitske akut kuumuse (nt ka pideva päikesekiirguse), tule ja vettesattumise eest. Ärge hoidke ega kasutage akut kuumade ega tuleohtlike esemete läheduses.** Plahvatusoht.
- ▶ **Kasutusvälisel ajal hoidke akud eemal kirjaklambritest, müntidest, võtmetest, naeltest, kruvidest ja teistest väikestest metallesemetest, mis võivad klemmid omavahel lühistada.** Lühis aku klemmide vahel võib põhjustada põletusi või tulekahju. Sellisel põhjusel tekkinud lühise tagajärjel saadud kahju Bosch garantii korras ei hüvita.
- ▶ **Vältige mehaanilist koormust ja suurt kuumust.** Need võivad akuelemente kahjustada ja tuua kaasa tuleohtlike ainete lekkimise akust.
- ▶ **Ärge asetage laadimisseadet ja akut kergsüttivate materjalide lähedusse. Laadige akut ainult siis, kui see on kuiv ja asub tulekindlas kohas.** Laadimisseade läheb kasutamisel kuumaks, mis võib põhjustada tulekahju.
- ▶ **eBike-akut ei tohi jätta laadimise ajaks järelevalveta.**
- ▶ **Väärkasutuse korral võib akuvedelik välja voolata. Vältige sellega kokkupuudet. Kokkupuute korral loputage veega. Kui vedelik satub silma, pöörduge lisaks ka arsti poole.** Väljavoolav akuvedelik võib põhjustada nahaärritusi või põletusi.
- ▶ **Aku ei talu mehaanilisi lööke.** Aku võib seeläbi kahjustada saada.
- ▶ **Aku kahjustamise ja ebaõige käsitsemise korral võib akust eralduda aure. Õhutage ruumi, halva enesetunde korral pöörduge arsti poole.** Aurud võivad ärritada hingamisteid.
- ▶ **Laadige akut üksnes Boschi originaallaadimisseadmetega.** Muu laadimisseadme kasutamise korral ei ole välistatud põlengu oht.
- ▶ **Kasutage akut üksnes koos eBike'idega, millel on Boschi originaalne eBike-ajamisüsteem.** Ainult nii on aku kaitstud ohtliku ülekoormuse eest.
- ▶ **Kasutage ainult Boschi originaalakusid, mis on tootja poolt teie eBike'il kasutamiseks lubatud.** Muude akude kasutamine võib põhjustada vigastusi ja tulekahju. Muude akude kasutamise korral puudub täielikult Boschi-poolne vastutus ja garantii.
- ▶ **Hoidke akut lastele kättesaamatus kohas.**
- ▶ **Lugege läbi eBike-süsteemi kõikides kasutusjuhendites ning eBike´i kasutusjuhendis toodud ohutusnõuded ja juhised ning järgige neid.**

Meie toodete ja klientide turvalisus on meie jaoks oluline. Meie eBike'i akud on liitiumioonakud, mis on arendatud ja toodetud parima saadaoleva tehnoloogia järgi. Me järgime asjaomaseid ohutusnorme ja isegi ületame neid. Laetud olekus on neil liitiumioonakudel suur energiasisaldus. Defekti korral (ei pruugi olla väliselt tuvastatav) võivad liitiumioonakud väga harvadel juhtudel ja ebasoodsate tingimuste kokkulangemisel süttida.

Andmekaitse

eBike´i ühendamisel **Bosch DiagnosticTool 3** edastatakse toote parendamise eesmärgil andmed Bosch eBike-aku kasutamise kohta (mh temperatuur, elementide pinge jne) Bosch eBike Systemsile (Robert Bosch GmbH). Täpsemat teavet leiate Boschi eBike'i veebilehelt aadressil www.bosch-ebike.com.

Toote kirjeldus ja kasutusjuhend

Nõuetekohane kasutamine

Boschi eBike'i akud on mõeldud üksnes eBike'i ajami laadimiseks ning neid ei tohi kasutada muul otstarbel.

Seadme osad

Seadme osade numeratsiooni aluseks on kasutusjuhendi alguses sisalduvatel jooniste lehekülgedel toodud numbrid.

Kõik jalgrattaosade joonised peale akude ja nende hoidikute on skemaatilised ja võivad Teie eBike'ist erineda.

Lisaks kirjeldatud funktsioonidele võidakse mis tahes ajal lisada tarkvaramuudatusi vigade kõrvaldamiseks ja funktsioonide laiendamiseks.

(1) Aku luku võti
(2) Aku lukk
(3) PowerTube-aku kinnituskonks
(4) PowerTube-aku (Pivot)
(5) Pesa laadimispistiku jaoks
(6) Töötamise ja laetuse taseme indikaatortuli
(7) Sisse-/väljalülitusnupp
(8) PowerTube-aku kinnituskaitse
(9) Riivistus
(10) Tõmbesilmus

(11) Teljesiin

(12) PowerTube-aku (Axial)

(13) PowerTube Axial ülemine hoidik

Tehnilised andmed

Liitiumioonaku		PowerTube 750
Tootekood	horisontaalselt	BBP3770
Tootekood	vertikaalselt	BBP3771
Nimipinge	V=	36
Nominaalne mahtuvus	Ah	20,1
Energiasisaldus	Wh	750
Töötemperatuur	°C	−5 ... +40
Hoiutemperatuur	°C	+10 ... +40
lubatud laadimistemperatuuri vahemik	°C	0 ... +40
Kaal, u	kg	4,4
Kaitseklass		IP54

Paigaldus

▶ **Asetage aku ainult puhastele pindadele.** Eelkõige vältige laadimispesa ja kontaktide määrdumist nt liiva või mullaga.

Kontrollige akut enne esmakordset kasutamist

Enne aku esmakordset laadimist või oma eBike'iga kasutamist kontrollige aku üle.

Selleks vajutage sisse-/väljalülitusnupule **(7)**, et akut sisse lülitada. Kui aku laetuse taseme indikaatoril **(6)** ei sütti mitte ükski LED-tuli, võib aku olla kahjustatud.

Kui aku laetuse taseme indikaatoril **(6)** süttib vähemalt üks, kuid mitte kõik LED-tuled, siis laadige aku enne esmakordset kasutamist täiesti täis.

▶ **Kahjustatud akut ärge laadige ega kasutage.** Pöörduge volitatud jalgrattamüüja poole.

Aku laadimine

▶ **Boschi eBike'i akut tohib laadida ainult Boschi eBike'i originaallaadimisseadmega.**

Märkus: Aku on tarnimisel osaliselt laetud. Selleks et ära kasutada aku maksimaalset mahtuvust, laadige aku enne esmakordset kasutamist laadimisseadmega täiesti täis.

Aku laadimiseks lugege läbi laadimisseadme kasutusjuhend ja järgige selles sisalduvaid juhiseid.

Akut on võimalik laadida iga laetuse taseme puhul. Laadimise katkestamine ei kahjusta akut.

Aku on varustatud temperatuurikontrolliga, mis lubab akut laadida vaid temperatuurivahemikus **0 °C** kuni **40 °C**.

Kui aku laadimistemperatuur on väljaspool nimetatud vahemikku, hakkavad kolm LED-tuld aku laetuse taseme indikaatoril **(6)** vilkuma. Lahutage aku laadimisseadmest ja laske akul jõuda ettenähtud temperatuurini.

Ühendage aku laadimisseadmega alles siis, kui see on ettenähtud laadimistemperatuuril.

Aku laetuse taseme indikaator

Aku laetuse taseme indikaatori **(6)** viis rohelist LED-tuld näitavad sisselülitatud aku puhul aku laetuse taset.

Seejuures vastab iga LED-tuli umbes 20 %-le mahtuvusest. Täiesti täis laetud aku puhul süttivad kõik viis LED-tuld.

Sisselülitatud aku laetuse taset kuvatakse lisaks ka pardaarvuti ekraanil. Seejuures järgige ajami ja pardaarvuti kasutusjuhendis toodud juhiseid.

Kui aku mahtuvus on alla 5 %, kustuvad kõik LED-tuled aku laetuse taseme indikaatoril **(6)**, kuid pardaarvutil jääb näit alles.

Pärast laadimist lahutage aku laadimisseadmest ja laadimisseade vooluvõrgust.

Aku paigaldamine ja eemaldamine

▶ **Lülitage aku ja eBike-süsteem alati välja, kui asetate aku hoidikusse või võtate hoidikust välja.**

PowerTube-aku (Pivot) eemaldamine (vt joonist A)

❶ Powertube-aku eemaldamiseks **(4)** keerake lukk **(2)** võtmega **(1)** lahti. Aku vabastatakse ja see kukub kinnituskaitsmesse **(8)**.

❷ Vajutage kinnituskaitsme ülaosale, aku vabastatakse täielikult ja see kukub teile kätte. Tõmmake aku raamist välja.

Märkus: Konstruktsiooni **erinevuste tõttu** võib juhtuda, et aku paigaldamine ja eemaldamine toimub teistmoodi. Lugege selle kohta eBike'i tootja kasutusjuhendit.

PowerTube-aku (Pivot) paigaldamine (vt joonist B)

Aku paigaldamiseks tuleb võti **(1)** lukku **(2)** asetada ja lukk sulgeda.

❶ PowerTube-aku **(4)** paigaldamiseks asetage see kontaktidega raami alumisse hoidikusse.

❷ Pöörake aku üles, nii et ta hoidefiksaatoris **(8)** kinnituks.

❸ Hoidke lukk võtmega avatuna ja suruge akut üles, kuni ta kuuldavalt fikseerub. Kontrollige, et aku oleks igas suunas korralikult kinni.

❹ Keerake aku lukk **(2)** alati võtmega kinni, kuna vastasel korral võib lukk avaneda ja aku hoidikust välja kukkuda.

Tõmmake võti **(1)** luku sulgemise järel alati lukust **(2)** välja. Nii hoiate ära võtme väljakukkumise ja võimaluse, et kõrvalised isikud aku eBike'ist ära võtavad.

PowerTube-aku (Axial) eemaldamine (vt joonist C)

❶ PowerTube-aku **(12)** eemaldamiseks avage lukk **(2)** võtmega **(1)**, tõmmake võti **(1)** välja ja pöörake riivistus **(9)** kõrvale.

❷ Tõmmake tõmbesilmuse **(10)** abil aku **(12)** raamist välja.

Märkus: Konstruktsiooni **erinevuste tõttu** võib juhtuda, et aku paigaldamine ja eemaldamine toimub teistmoodi. Lugege selle kohta eBike'i tootja kasutusjuhendit.

PowerTub-aku (Axial) paigaldamine (vt joonist D)

Aku paigaldamiseks peab riivistus **(9)** olema kõrvale pööratud. Võti **(1)** ei tohi sel hetkel olla akulukku **(2)** pistetud.

❶ PowerTube-aku paigaldamiseks lükake see koos laadimispistiku pesaga **(5)** üles raami sisse, kuni see kuuldavalt fikseerub.

❷ Sulgege riivistus **(9)**, pistke võti **(1)** akulukku **(2)** ja lukustage aku. Jälgige, et kinnituskonks **(3)** oleks teljesiini **(11)** ava külge kinni haagitud.

❸ Kontrollige, et aku oleks igas suunas korralikult kinni.

Tõmmake võti **(1)** luku sulgemise järel alati lukust **(2)** välja. Nii hoiate ära võtme väljakukkumise ja võimaluse, et kõrvalised isikud aku eBike'ist ära võtavad.

Kasutus

Seadme kasutuselevõtt

▶ **Kasutage ainult Boschi originaalakusid, mis on tootja poolt teie eBike'il kasutamiseks lubatud.** Muude akude kasutamine võib põhjustada vigastusi ja tulekahju. Muude akude kasutamise korral puudub täielikult Boschi-poolne vastutus ja garantii.

Sisse-/väljalülitamine

Aku sisselülitamine on üks võimalus eBike-süsteemi sisselülitamiseks. Seejuures järgige ajami ja pardaarvuti kasutusjuhendis toodud juhiseid.

Enne aku või eBike-süsteemi sisselülitamist kontrollige, kas lukk **(2)** on kinni keeratud.

Aku **sisselülitamiseks** vajutage sisse-/väljalülitusnuppu **(7)**. Ärge kasutage nupu vajutamiseks terava serva või otsaga esemeid. Näidiku **(6)** LEDid süttivad ja näitavad ühtlasi laetusseisundit.

Märkus: kui aku mahtuvus on alla 5 %, ei sütti akul ühtegi laetusseisundi LEDi **(6)**. Ainult pardaarvuti/juhtpuldi kaudu on tuvastatav, kas eBike-süsteem on sisse lülitatud.

Aku **väljalülitamiseks** vajutage uuesti sisse-/väljalülitusnuppu **(7)**. LEDid näidikul **(6)** kustuvad. Sellega lülitatakse välja ka eBike-süsteem.

Kui umbes **10** min jooksul eBike-ajami võimsust (nt kuna eBike seisab) ei kasutata ja ei vajutata pardaarvuti või eBike'i juhtpuldi ühelegi nupule, lülitub eBike-süsteem automaatselt välja.

"Electronic Cell Protection (ECP)" kaitseb akut süvatühjenemise, ülelaadimise, ülekuumenemise ja lühise eest. Ohu korral lülitab kaitselüliti aku automaatselt välja.

Aku defekti tuvastamisel vilguvad laetusseisundi näidikul **(6)** kaks LEDi.

Sellisel juhul pöörduge volitatud jalgrattamüüja poole.

Juhised aku käsitsemiseks

Aku kasutusiga saab pikendada, kui akut korralikult hooldada ja eelkõige õigel temperatuuril hoida.

Pikka aega kasutusel olnud aku mahtuvus väheneb ka korraliku hoolduse korral.

Märkimisväärselt lühem tööaeg pärast laadimist näitab, et aku kasutusressurss on ammendumas. Võite aku välja vahetada.

Aku laadimine enne hoiulepanekut ja hoiulepaneku ajal

Enne kui panete aku pikemaks ajaks hoiule (> 3 kuud), laadige aku umbes 30 % kuni 60 % ulatuses täis (2 kuni 3 LED-tuld laetuse taseme indikaatoril **(6)** põlevad).

Kontrollige laetuse taset 6 kuu pärast. Kui laetuse taseme indikaatoril **(6)** süttib vaid üks LED-tuli, siis laadige aku uuesti 30 % kuni 60 % ulatuses täis.

Juhis: Kui akut hoitakse pikemat aega tühjana, võib aku hoolimata vähesest isetühjenemisest kahjustada saada ja aku mahtuvus võib olulisel määral väheneda.

Akut ei ole soovitav jätta pikemaks ajaks laadimisseadmesse.

Hoiutingimused

Hoidke akut võimalikult kuivas ja hea ventilatsiooniga kohas. Kaitske akut niiskuse ja vee eest. Ebasoodsate ilmastikuolude korral on soovitatav aku eBike'ist välja võtta ja hoida seda kuni järgmise kasutuskorrani suletud ruumis.

Tingimused eBike'i akude hoiustamiseks:

- ruumid, mis on varustatud suitsuanduritega
- eemal tuleohtlikest või kergsüttivatest materjalidest
- eemal küttеseadmetest

EBike-akude optimaalse kasutusea tagamiseks hoiustage eBike-akusid temperatuuridel vahemikus **10 °C** ja **20 °C**. Temperatuuri alla **–10 °C** ja üle **60 °C** tuleks vältida.

Jälgige, et maksimaalne hoiutemperatuur ei oleks lubatust kõrgem. Ärge jätke akut näiteks suvel autosse ja kaitske seda otsese päikesekiirguse eest.

Akut ei ole soovitatav jätta hoiustamisperioodiks jalgratta külge.

Tegutsemine tõrke korral

Boschi eBike'i akut ei tohi avada, ka mitte parandamiseks. Vastasel juhul võib Boschi eBike'i aku näiteks lühise tõttu põlema süttida. See oht püsib **kord** avatud Boschi eBike'i akul ka hiljem.

Seetõttu ärge laske Boschi eBike'i akut tõrke korral parandada, vaid laske see edasimüüjal Boschi eBike'i originaalakuga asendada.

Hooldus ja korrashoid

Hooldus ja puhastus

▶ **Akut ei tohi kasta vette ega puhastada veejoaga.**

Hoidke aku puhas. Puhastage seda ettevaatlikult niiske pehme lapiga.

Puhastage aega-ajalt pistiku klemme ja õlitage neid kergelt.

Kui aku ei ole enam töökorras, pöörduge volitatud jalgrattamüüja poole.

Müügijärgne teenindus ja kasutusalane nõustamine

Kui Teil on aku kohta küsimusi, pöörduge volitatud jalgrattamüüja poole.

- ▶ **Pange kirja tootja ja võtme number (1).** Võtme kaotamise korral pöörduge volitatud jalgrattamüüja poole. Teatage talle võtme tootja ja võtme number.

Volitatud jalgrattamüüjate kontaktandmed leiate veebisaidilt www.bosch-ebike.com.

Transport

- ▶ **Kui transpordite eBike´i väljaspool oma autot, nt auto pakiraamil, siis eemaldage pardaarvuti ja eBike´i aku, et vältida kahjustusi.**

Akude kohta kehtivad ohtlike jäätmete käitlemise eeskirjad. Eraisikutest kasutajad tohivad transportida vigastamata akusid ilma täiendavaid abinõusid rakendamata.

Ärikasutajate või kolmandate isikute (nt õhutransport või ekspediitorfirmad) poolt transportimisel tuleb järgida erinõudeid pakendi ja tähistuse kohta (nt ADRi eeskirjad). Vajaduse korral võib saadetava eseme ettevalmistamisele kaasata ohtlike ainete eksperdi.

Akut tohib saata vaid juhul, kui korpus ei ole kahjustatud ja aku on töökorras. Kasutage transportimiseks Boschi originaalpakendit. Katke avatud klemmid kleebistega ja pakkige aku nii, et see ei saaks pakendis liikuda. Teatage oma veoteenuse pakkujale, et tegemist on ohtliku kaubaga. Järgige ka võimalikke täiendavaid riigisiseseid eeskirju.

Küsimuste korral akude transportimise kohta pöörduge mõne autoriseeritud jalgrattamüüja poole. Müüjalt võite tellida ka sobiva transpordipakendi.

Ringlussevõtt

Akud, lisatarvikud ja pakendid tuleb keskkonnasäästlikul viisil ringlusse võtta.

Ärge visake akusid olmejäätmete hulka!

Enne akude utiliseerimist teipige akuklemmide kontaktpinnad kinni.

Ärge haarake tugevalt kahjustatud eBike'i akusid paljaste kätega, sest akust võib olla lekkinud elektrolüüti, mis võib põhjustada nahaärritusi. Hoidke defektseid akusid turvalises kohas vabas õhus. Võimaluse korral kleepige klemmid kinni ja informeerige oma edasimüüjat. Ta nõustab teid õige ringlussevõtu osas.

Vastavalt Euroopa Liidu direktiivile 2012/19/EL elektri- ja elektroonikaseadmete jäätmete kohta ja vastavalt direktiivile 2006/66/EÜ tuleb defektsed või kasutusressursi ammendanud akud/patareid eraldi kokku koguda ja keskkonnasäästlikult kringlusse võtta.

Kasutusressursi ammendanud akud andke üle volitatud jalgrattamüüjale.

Liitiumioon:
järgige juhiseid punktis (vaadake „Transport“, Lehekülg Eesti – 4).

Tootja jätab endale õiguse muudatuste tegemiseks.

BOSCH

Charger

BPC3400

5

GHOST

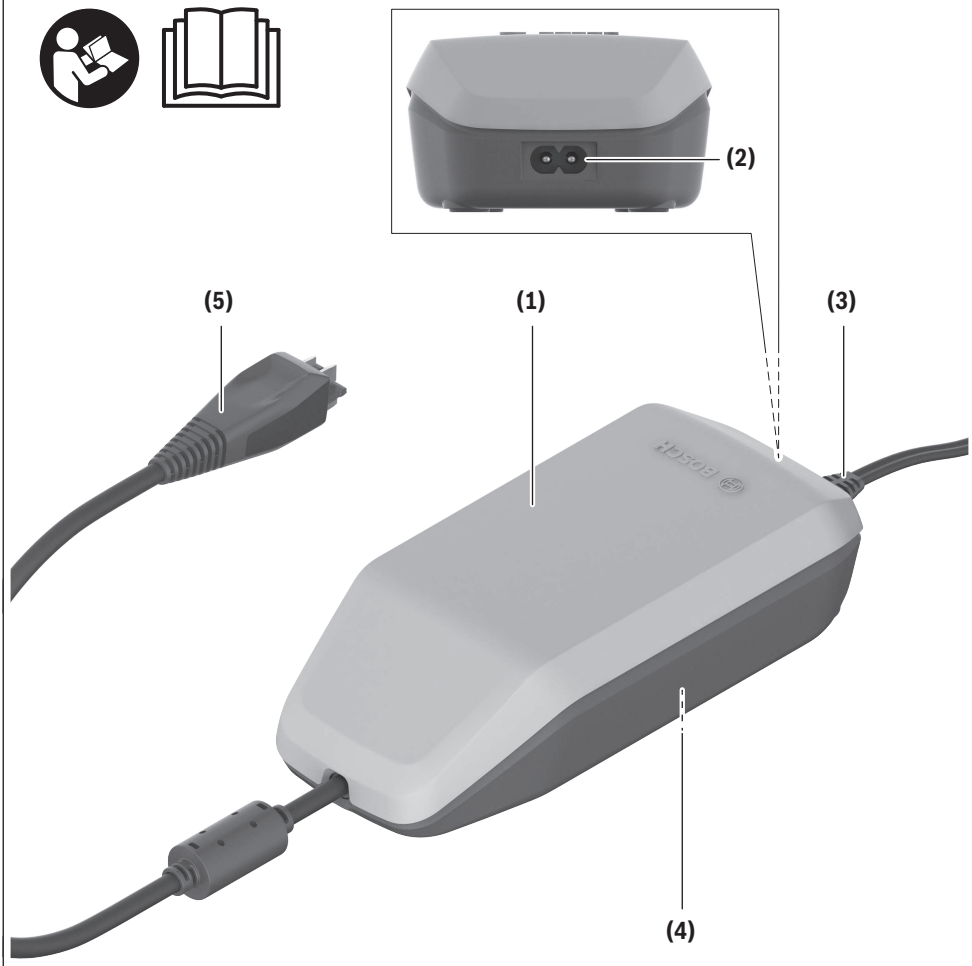

4A Charger

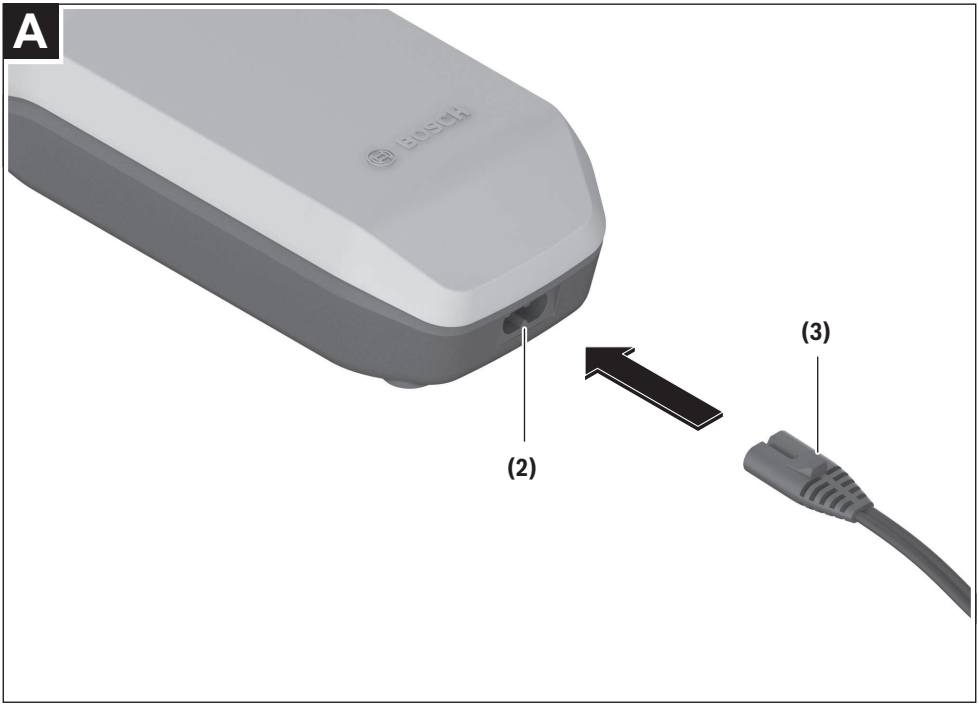
A
BOSCH
(2)
(3)

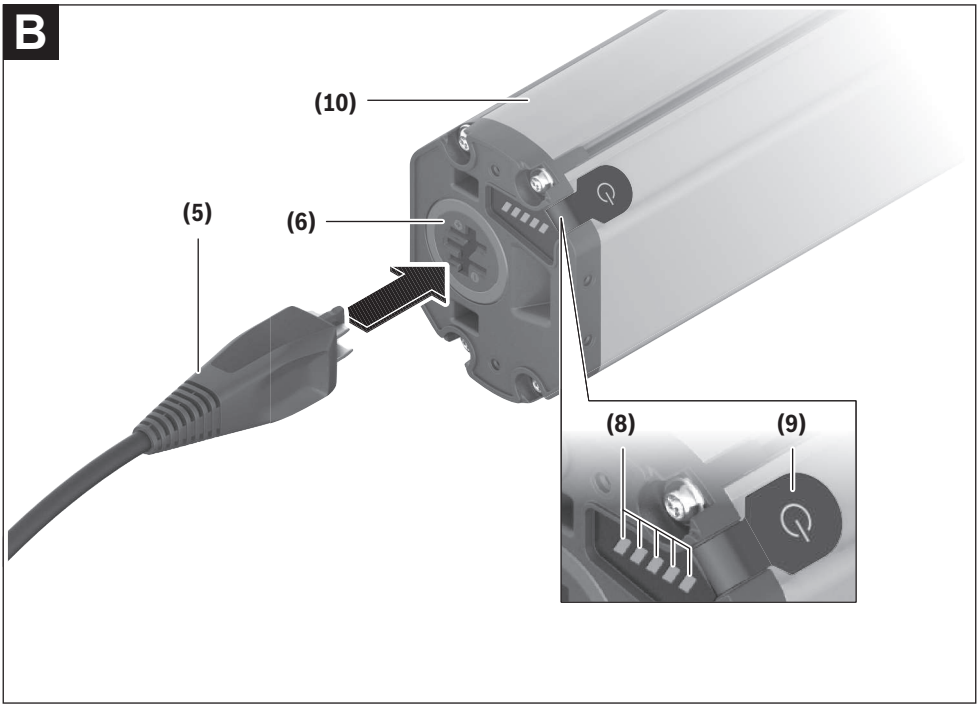
B
(10)
(5)
(6)
(8)
(9)

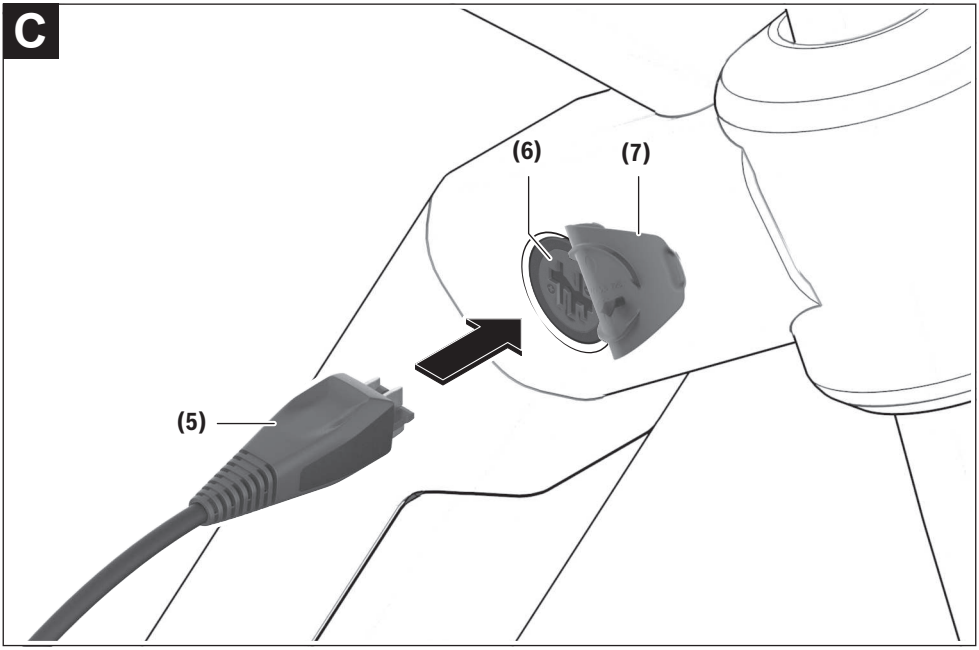
C
(6)
(7)
(5)

Ohutusnõuded

Lugege läbi kõik ohutusnõuded ja juhised. Ohutusnõuete ja juhiste eiramine võib kaasa tuua elektrilöögi, tulekahju ja/või raskeid vigastusi.

Hoidke kõik ohutusnõuded ja juhised edasiseks kasutamiseks hoolikalt alles.

Käesolevas kasutusjuhendis kasutatud mõiste **aku** käib kõikide Boschi eBike-akude kohta.

Kaitske laadimisseadet vihma ja niiskuse eest. Kui elektrilisse tööriista on sattunud vett, tekib elektrilöögi oht.

- ▶ **Laadige ainult eBike´i jaoks ette nähtud Boschi liitiumioonakusid. Aku pinge peab vastama laadimisseadme laadimispingele.** Vastasel juhul tekib tulekahju ja plahvatuse oht.
- ▶ **Hoidke laadimisseade puhas.** Määrdumine suurendab elektrilöögi ohtu.
- ▶ **Iga kord enne kasutamist kontrollige laadimisseade, võrgujuhe ja pistik üle. Kahjustuste tuvastamise korral ärge võtke laadimisseadet kasutusele. Ärge avage laadimisseadet.** Kahjustada saanud laadimisseadmed, võrgujuhtmed ja pistikud suurendavad elektrilöögi ohtu.
- ▶ **Ärge kasutage laadimisseadet kergesti süttival aluspinnal (nt paber, kangas) ega tuleohtlikus keskkonnas.** Laadimisseade läheb kasutamisel kuumaks, tekitades põlengu ohu.
- ▶ **Olge ettevaatlik, kui te laadimisseadet laadimise ajal puudutate. Kandke kaitsekindaid.** Laadimisseade võib kuumeneda, seda eelkõige siis, kui ümbritseva keskkonna temperatuur on kõrge.
- ▶ **Aku vigastamise ja ebaõige käsitsemise korral võib akust eralduda aure. Õhutage ruumi, halva enesetunde korral pöörduge arsti poole.** Aurud võivad ärritada hingamisteid.
- ▶ **eBike-akut ei tohi jätta laadimise ajaks järelevalveta.**
- ▶ **Ärge jätke lapsi seadme kasutamise, puhastamise ja hooldamise ajal järelevalveta.** Nii tagate, et lapsed ei hakka laadimisseadmega mängima.
- ▶ **Lapsed ja inimesed, kelle füüsilised või vaimsed võimed ei luba neil laadimisseadet ohutult kasutada või kellel puuduvad seadme kasutamiseks vajalikud teadmised ja kogemused, tohivad seadet kasutada vaid siis, kui nende eest vastutav isik teostab nende üle järelevalvet või on andnud neile selged juhised seadme kasutamiseks.** Vastasel korral tekib valest käsitsemisest põhjustatud kehavigastuste ja varalise kahju oht.
- ▶ **Lugege läbi eBike-süsteemi kõikides kasutusjuhendites ning eBike´i kasutusjuhendis toodud ohutusnõuded ja juhised ning järgige neid.**
- ▶ Laadimisseadme alumisel küljel asub kleebis inglisekeelse juhise (jooniste leheküljel oleval kujutisel tähistatud numbriga **(4)**) ja järgmise sisuga:

Kasutage AINULT koos BOSCHi liitiumioonakudega!

eBike Battery Charger BPC3400
4A Charger
EB12.110.001
Input: 220-240 V ~ 50-60 Hz 1.65 A
Output: 36 V⎓ 4 A
Made in Vietnam
Robert Bosch GmbH
72757 Reutlingen, Germany

Li-Ion
Use ONLY with BOSCH Li-Ion batteries

Toote kirjeldus ja kasutusjuhend

Nõuetekohane kasutamine

Lisaks kirjeldatud funktsioonidele võidakse mis tahes ajal lisada tarkvaramuudatusi vigade kõrvaldamiseks ja funktsioonide laiendamiseks.

Boschi eBike'i laadimisseadmed on mõeldud üksnes Boschi eBike'i akude laadimiseks ning neid ei tohi kasutada muul otstarbel.

Seadme osad

Seadme osade numeratsiooni aluseks on kasutusjuhendi alguses sisalduvatel jooniste lehekülgedel toodud numbrid.

Selles kasutusjuhendis esitatud kujutised võivad olenevalt eBike'i varustusest tegelikkusest vähesel määral erineda.

(1) Laadimisseade
(2) Seadme pesa
(3) Pistik seadme jaoks
(4) Laadimisseadme ohutusnõuded
(5) Laadimispistik
(6) Pesa laadimispistiku jaoks
(7) Laadimispesa kate
(8) Töötamise ja laetuse taseme indikaatortuli
(9) Aku nupp (sisse/välja)
(10) PowerTube

Tehnilised andmed

Laadimisseade		4A Charger
Tootekood		BPC3400
Nimipinge	V~	198 ... 264
Sagedus	Hz	47 ... 63
Aku laadimispinge	V=	36
Laadimisvool (max)	A	4
PowerTube 750 laadimisaeg umbes	h	6
Töötemperatuur	°C	0 ... 40
Hoiutemperatuur	°C	10 ... 40
Kaal, u	kg	0,7
Kaitseklass		IP40

Andmed kehtivad nimipingel [U] 230 V. Teistsuguste pingete ja kasutusriigis spetsiifiliste mudelite puhul võivad toodud andmed olla erinevad.

Kasutus

Seadme kasutuselevõtt

Laadimisseadme ühendamine vooluvõrguga (vt joonis A)

- ▶ **Pöörake tähelepanu võrgupingele!** Võrgupinge peab ühtima laadimisseadme andmesildil märgitud pingega. Andmesildil toodud 230 V seadmeid võib kasutada ka 220 V võrgupinge korral.

Ühendage võrgujuhtme pistik **(3)** laadimisseadme pessa **(2)**.

Ühendage võrgujuhe vooluvõrguga.

Mahavõetud aku laadimine (vt joonis B)

Lülitage aku välja ja eemaldage eBike´i hoidikust. Selleks lugege läbi aku kasutusjuhend ja järgige seda.

- ▶ **Asetage aku ainult puhastele pindadele.** Eelkõige vältige laadimispesa ja kontaktide määrdumist nt liiva või mullaga.

Ühendage laadimisseadme laadimispistik **(5)** aku pessa **(6)**.

Jalgratta küljes oleva aku laadimine (vaata joonist C)

Lülitage aku välja. Puhastage laadimispesa kate **(7)**. Eelkõige vältige laadimispesa ja kontaktide määrdumist nt liiva või mullaga. Tõstke laadimispesa kate **(7)** maha ja ühendage laadimispistik **(5)** laadimispessa **(6)**.

- ▶ **Laadimisseadme kuumenemise tõttu laadimise ajal tekib tuleoht. Laadige jalgratta küljes olevaid akusid ainult siis, kui need on kuivad ja asuvad tulekindlas kohas.** Kui see ei ole võimalik, võtke aku hoidikust välja ja laadige seda sobivas kohas. Selleks lugege läbi aku kasutusjuhend ja järgige seda.

Laadimisprotsess

Laadimine algab, kui laadimisseade on akuga või jalgratta laadimispesaga ja vooluvõrguga ühendatud.

Märkus: Laadida saab vaid siis, kui eBike-aku laadimistemperatuur on lubatud vahemikus.

Märkus: Laadimise ajal ajam inaktiveeritakse.

Aku laadimine on võimalik pardaarvutiga ja ilma. Ilma pardaarvutita võib laadimise kulgu jälgida aku laetuse taseme näidikult.

Ühendatud pardaarvuti korral kuvatakse ekraanil asjaomast teadet.

Laetuse taset näitavad aku laetuse taseme näidik **(8)** akul ja pardaarvuti tulbad.

Laadimise ajal põlevad aku laetuse taseme näidiku **(8)** LED-tuled. Iga pidevalt põlev LED-tuli vastab umbes 20% mahtuvusele. Vilkuv LED-tuli näitab järgmise 20% laadimist.

Kui eBike'i aku on täielikult laetud, kustuvad LED-tuled kohe ja pardaarvuti lülitub välja. Laadimine lõpeb. eBike'i akul olevat sisse/välja nuppu **(9)** vajutades saab lasta **5** sekundiks kuvada laetuse taseme.

Lahutage laadimisseade vooluvõrgust ja eemaldage aku laadijast.

Aku eemaldamisel laadimisseadmest lülitub aku automaatselt välja.

Märkus: Kui laadisite jalgratta küljes olevat akut, sulgege laadimispesa **(6)** pärast laadimist hoolikalt kattega **(7)**, et vältida mustuse või vee sissetungimist.

Kui laadimisseadet pärast laadimist akust ei lahutata, lülitub laadimisseade mõne tunni pärast uuesti sisse, kontrollib aku laetuse taset ja alustab vajaduse korral laadimist uuesti.

Vead – põhjused ja kõrvaldamine

Põhjus	Abi
 Aku on defektne	**Aku kaks LED-tuld vilguvad.** Pöörduge volitatud jalgrattamüüja poole.
 Aku on liiga soe või liiga külm	**Aku kolm LED-tuld vilguvad.** Eemaldage aku laadimisseadmest, kuni aku on saavutanud ettenähtud laadimistemperatuuri. Ühendage aku laadimisseadmega alles siis, kui see on ettenähtud laadimistemperatuuril.

Põhjus	Abi
Laadimisseade ei lae.	**Ükski LED-tuli ei vilgu (olenevalt eBike'i aku laetuse tasemest põleb üks või mitu LED-tuld pidevalt).** Pöörduge volitatud jalgrattamüüja poole.
Laadimine pole võimalik (akul ei põle ükski tuli)	
Pistik ei ole õigesti ühendatud	Kontrollige kõiki pistikühendusi.
Aku kontaktid on määrdunud	Puhastage aku kontakte ettevaatlikult.
Pistikupesa, toitejuhe või laadimisseade on defektsed	Kontrollige võrgupinget, laske laadimisseade jalgrattamüüjal üle kontrollida.
Aku on defektne	Pöörduge volitatud jalgrattamüüja poole.

Hooldus ja korrashoid

Hooldus ja puhastus

Kui laadimisseadme töös peaks esinema tõrkeid, pöörduge volitatud jalgrattamüüjate poole.

Müügijärgne teenindus ja kasutusalane nõustamine

Kõigi küsimuste korral eBike'i ja selle komponentide kohta pöörduge autoriseeritud jalgrattamüüja poole.

Volitatud jalgrattamüüjate kontaktandmed leiate veebisaidilt www.bosch-ebike.com.

Kasutuskõlbmatuks muutunud seadmete käitlus

Akulaadimisseadmed, lisatarvikud ja pakendid tuleb keskkonnasäästlikult utiliseerida.

Ärge visake kasutusressursi ammendanud elektrilisi tööriistu olmejäätmete hulka!

Üksnes EL liikmesriikidele:

Vastavalt Euroopa Parlamendi ja nõukogu direktiivile 2012/19/EL elektri- ja elektroonikaseadmete jäätmete kohta ning direktiivi ülevõtvatele riiklikele õigusaktidele tuleb kasutuskõlbmatuks muutunud elektrilised tööriistad eraldi kokku koguda ja keskkonnasäästlikult korduskasutada või ringlusse võtta.

Tootja jätab endale õiguse muudatuste tegemiseks.

BOSCH

Drive Unit

BDU3740 | BDU3741

6

Performance Line CX

GHOST

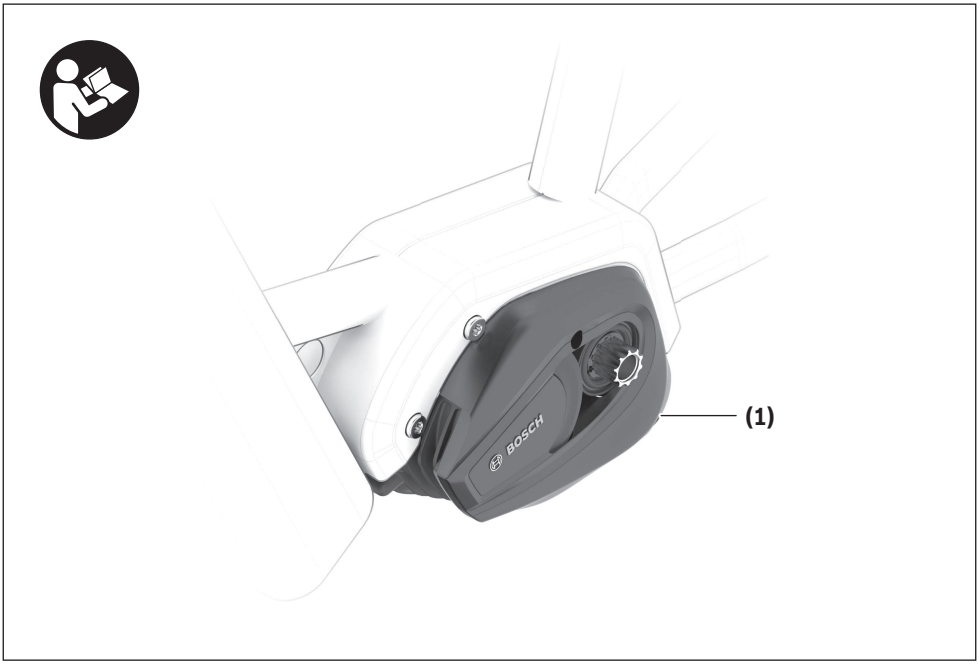
BOSCH
(1)

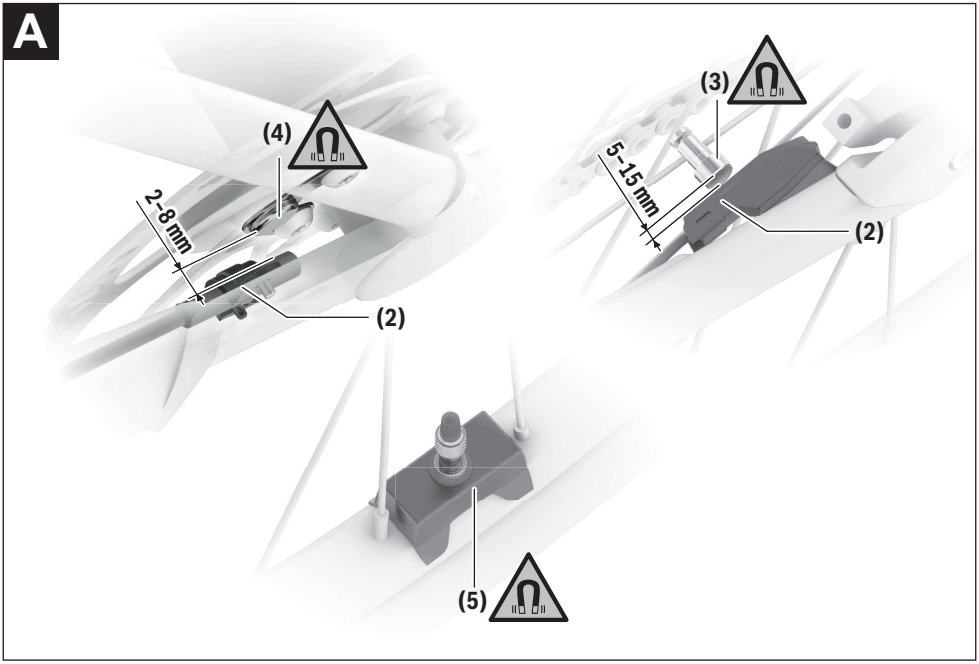
A
(4)
2–8 mm
(2)
(3)
5–15 mm
(2)
(5)

Ohutusnõuded

Lugege läbi kõik ohutusnõuded ja juhised. Ohutusnõuete ja juhiste eiramine võib kaasa tuua elektrilöögi, tulekahju ja/või raskeid vigastusi.

Hoidke kõik ohutusnõuded ja juhised edasiseks kasutamiseks hoolikalt alles.

Käesolevas kasutusjuhendis kasutatud mõiste **aku** käib kõikide Boschi eBike-akude kohta.

- ▶ **Ärge rakendage mitte mingeid meetmeid, mis teie ajami võimsust või maksimaalset toetatud kiirust mõjutavad, eriti aga suurendavad.** Sellega võite ohustate ennast ja teisi ning teie liikumine avalikus ruumis võib osutuda seadusvastaseks.
- ▶ **Ärge tehke oma eBike-süsteemis mitte mingeid muudatusi ja ärge lisage muid tooteid, mis võiksid teie eBike-süsteemi võimsust suurendada.** Sellega vähendate tavaliselt süsteemi tööiga ja riskite ajamisõlme ning kogu ratta kahjustamisega. Lisaks on oht kaotada ratta kohta garantiinõuete esitamise õigus. Süsteemi väära kasutamisega ohustate lisaks ennast ja kaasliiklejaid ning riskite tehtud muudatustest põhjustatud õnnetusjuhtumite korral suurte tsiviilvastutuse kuludega või isegi kriminaalvastutusele võtmisega.
- ▶ **Ärge avage ise ajamisõlme. Ajamisõlme tohivad remontida ainult kvalifitseeritud spetsialistid, kasutades originaalvaruosi.** Sellega tagatakse ajamisõlme ohutuse säilimine. Ajamisõlme omavolilisel avamisel kaotate õiguse garantiinõuete esitamiseks.
- ▶ **Kõiki ajamisõlmes leiduvaid komponente ja kõiki muid elektrijalgratta (eBike'i) ajami komponente (nt ketiratas, ketiratta kinnitus, pedaalid) tohib asendada ainult samasuguste või jalgratta tootja poolt spetsiaalselt Teie eBike'i jaoks kasutamiseks lubatud komponentidega.** Sellega kaitstakse ajamisõlme ülekoormuse ja vigastuste eest.
- ▶ **Eemaldage eBike'ilt aku, enne kui alustate eBike'i juures mingite tööde tegemist (nt ülevaatust, remonti, montaaži, töid keti juures vms), transpordite seda auto või lennukiga või jätate pikemaks ajaks seisma.** eBike-süsteemi juhusliku aktiveerimise korral on vigastuste oht.

Ekstreemtingimustes, nt pikaajaline suur koormuse korral madalal sõidukiirusel mäkketõusudel või suure koormusega sõitmisel võib ajami detailide temperatuur olla > 60 °C.

- ▶ **Pärast sõitmist ärge puudutage kaitsmata käte või jalgadega ajamisõlme korpust.** Ekstreemtingimustes, nt pikaajaline suur pöördemoment madalal sõidukiirusel või mäkketõusudel või suure koormusega sõitmisel, võib korpuse temperatuur väga kõrgeks tõusta.
  Ajamisõlme korpuse temperatuuri võivad mõjutada järgnevad tegurid:
  – keskkonnatemperatuur
  – sõidustiil (teekond/tõusud)
  – sõidu kestus
  – toerežiimid
  – kasutaja tegevus (oma panus)
  – kogukaal (sõitja, eBike, pagas)
  – ajamisõlme mootorikate
  – jalgrattaraami jahutusomadused
  – ajamisõlme ja käiguvahetuse tüüp
- ▶ **Kasutage ainult Boschi originaalakusid, mis on tootja poolt teie eBike'il kasutamiseks lubatud.** Muude akude kasutamine võib põhjustada vigastusi ja tulekahju. Muude akude kasutamise korral puudub täielikult Boschi-poolne vastutus ja garantii.

Hoidke magnet eemal implantaatidest ja muudest meditsiinilistest seadmetest, nagu nt südamestimulaator või insuliinipump. Magnet tekitab välja, mis võib implantaatide ja meditsiiniliste seadmete talitlust mõjutada.

- ▶ **Hoidke magnet eemal magnetilistest andmekandjatest ja magnetiliselt tundlikest seadmetest.** Magnetite mõju tõttu võivad tekkida pöördumatud andmekaod.
- ▶ **Järgige kõiki riigisiseseid eBike'idele kasutusloa andmise ja eBike'ide kasutamise eeskirju.**
- ▶ **Lugege läbi eBike-süsteemi kõikides kasutusjuhendites ning eBike´i kasutusjuhendis toodud ohutusnõuded ja juhised ning järgige neid.**

Andmekaitse

Kui eBike on ühendatud **Bosch DiagnosticTool 3**, kogutakse toote täiustamise eesmärgil andmeid Boschi ajamiüksuse kasutamise kohta (muu hulgas energiakulu, temperatuur, elementide pinge, jne) Bosch eBike Systemsile (Robert Bosch GmbH). Täpsemat teavet leiate Boschi eBike'i veebilehelt aadressil www.bosch-ebike.com.

Toote kirjeldus ja kasutusjuhend

Nõuetekohane kasutamine

Ajamisõlm on mõeldud ainult eBike'i käitamiseks ja seda ei tohi kasutada muul otstarbel.

Lisaks kirjeldatud funktsioonidele võidakse mis tahes ajal lisada tarkvaramuudatusi vigade kõrvaldamiseks ja funktsioonide laiendamiseks.

Seadme osad

Selles kasutusjuhendis esitatud kujutised võivad olenevalt eBike'i varustusest tegelikkusest vähesel määral erineda.

Seadme osade numeratsiooni aluseks on kasutusjuhendi alguses sisalduvatel jooniste lehekülgedel toodud numbrid.

(1) Ajamisõlm

(2) Kiiruseandur [a)]

(3) Kodaramagnet

(4) CenterLocki magnet [b)]

(5) Veljemagnet (rim magnet)

a) võimalik on erinev anduri kuju ja paigaldusasend

b) võimalik on erinev paigaldusasend

Tehnilised andmed

Ajamisõlm		Drive Unit Performance Line CX
Tootekood		BDU3740 BDU3741
Nimivõimsus pideval töötamisel	W	250
Ajami max pöördemoment	Nm	85
Nimipinge	V=	36
Töötemperatuur	°C	–5 ... +40
Hoiutemperatuur	°C	+10 ... +40
Kaitseklass		IP 54
Kaal, u	kg	3

Boschi eBike'i-süsteem kasutab FreeRTOSi (vt http://www.freertos.org).

Jalgratta valgustus[A)]		
Pinge ca [B)]	V=	12
Maksimumvõimsus		
– Esituli	W	17,4
– Tagatuli	W	0,6

A) olenevalt seadusandlusest ei ole kõigi konkreetsete riikide jaoks valmistatud variantide puhul võimalik eBike'i aku abil

B) Lampide vahetamisel veenduge, et lambid on Boschi eBike-süsteemiga ühildatavad (konsulteerige jalgratta müüjaga) ja pinge on vastav. Lampe tohib vahetada vaid sama pingega lampide vastu.

Valesti paigaldatud lambid võivad puruneda!

Paigaldus

Kiiruseanduri kontrollimine (vt joonist A)

Speedsensor (slim)

Kiiruseandur **(2)** ja juurdekuuluv CenterLocki magnet **(4)** või kodaramagnet **(3)** on tehasest tulles monteeritud selliselt, et magnet liiguks ratta ühe täispöörde puhul kiiruseandurist mööda vähemalt 2 mm ja maksimaalselt 15 mm vahekaugusega.

Konstruktiivsete muudatuste korral tuleb säilitada õige vahekaugus magneti ja anduri vahel (vt jn **A**).

Märkus: Jälgige tagaratta eemaldamisel ja paigaldamisel, et te ei vigastaks andurit või anduri hoidikut.

Võtke ratta vahetuse korral arvesse andurikaablite tõmbe- ja paindevaba paigaldust.

CenterLocki magnetit **(4)** saab ainult kuni 5 korda ära võtta ja uuesti kohale panna.

Veljemagnet

Veljemagneti paigaldamise puhul ei ole ratta täispöörde tuvastamiseks andur vajalik. Ajamisõlm tuvastab ise, millal magnet selle läheduses on, ning arvutab magnetvälja väljailmumise sagedusest välja kiiruse ja kõik teised vajalikud andmed.

Kuna ajamisõlm on magnetväljade suhtes tundlik, siis vältige ajamisõlme läheduses täiendavaid magnetvälju (nt magnetilisi pedaalikinniteid, magnetilist väntamissageduse mõõtjat jms), selleks et ajamisõlme mitte häirida.

Kasutamine

eBike'i süsteemi kasutuselevõtuks on vajalik juhtseade. Võtke arvesse juhtseadme käitamisjuhendis toodud teavet eBike'i süsteemi kasutuselevõtu ja ajamisõlme juhtsüsteemi kohta.

Juhised eBike-süsteemiga sõitmiseks

Millal eBike'i mootor töötab?

eBike toetab teid sõitmisel seni, kuni te vajutate pedaale. Kui te pedaale ei vajuta, siis tugi puudub. Mootori võimsus oleneb alati väntamisel kasutatavast jõust.

Vähese jõu kasutamisel on tugi väiksem kui suure jõu kasutamisel. See kehtib olenemata toe tasemest.

eBike'i ajam lülitub kiirustel üle **25 km/h** välja. Kui kiirus langeb alla **25 km/h**, on ajam jälle automaatselt kasutatav.

Erand on tehtud lükkamisabi funktsioonile, mille korral eBike'i saab ilma pedaale tallamata liigutada väiksema kiirusega. Lükkamisabi kasutamisel võivad pedaalid kaasa pöörelda.

eBike'iga saata igal ajal ka ilma toeta ehk nagu tavalise jalgrattaga sõita, kui te eBike-süsteemi välja lülitate või seate toe tasemeks **OFF (välja lülitatud)**. Sama kehtib tühja aku korral.

eBike'i koostöö käiguvahetusega

Ka eBike'i ajamiga peate kasutama käiguvahetust nagu tavalisel jalgrattal (järgige selleks oma eBike'i kasutusjuhendit).

Sõltumata käigust on mõistlik käiguvahetuse ajaks väntamine hetkeks katkestada. See kergendab käiguvahetust ja vähendab ajamiahela kulumist.

Valides õige käigu, saate sama jõukulu korral kiirust ja tegevusraadiust suurendada.

Esimeste kogemuste saamine

Esimesi kogemusi eBike'iga sõitmisel on soovitatav hankida väljaspool tiheda liiklusega teid.

Katsetage eri toetasemeid. Alustage väiksema toetasemega. Kui tunnete ennast juba kindlalt, võite liigelda eBike'iga nii nagu iga muu jalgrattaga.

Enne pikemate ja raskemate sõitude plaanimist kontrollige oma eBike'i tegevusraadiust mitmesugustes tingimustes.

Mõjud tegevusraadiusele

Tegevusraadiust mõjutavad mitmed tegurid, nt
- toe tase,
- kiirus,
- käikude vahetamine,
- rehvide tüüp ja rehvirõhk,
- akude vanus ja seisukord,
- teede profiil (tõusud) ja omadused (katte tüüp ja seisukord),
- vastutuul ja õhutemperatuur,
- eBike'i, sõitja ja pagasi kaal.

Seetõttu ei ole võimalik tegevusraadiust enne sõidu algust ja sõidu kestel täpselt prognoosida. Üldiselt kehtivad asjaolud
- **Samasuguse** eBike'i mootori toe taseme korral: mida vähem peate teatava kiiruse saavutamiseks jõudu rakendama (nt optimaalselt käiguvahetust kasutades), seda vähem energiat kasutab eBike ja seda suurem on tegevusraadius ühe akulaadimisega.
- Mida **kõrgem** toe tase muude tingimuste samaks jäädes valitakse, seda väiksem on tegevusraadius.

eBike'i hooldamine

Jälgige eBike'i komponentide töö- ja hoiutemperatuuri. Kaitske ajamisõlme, pardaarvutit ja akut ekstreemsete temperatuuride eest (nt intensiivne päikesekiirgus ilma samaaegse ventilatsioonita). Ekstreemsed temperatuurid võivad komponente (eriti akut) kahjustada.

Laske eBike-süsteemile vähemalt kord aastas teha tehniline ülevaatus (mis hõlmab mehaanikat, süsteemitarkvara ajakohasuse kontrolli jmt).

Hooldus ja korrashoid

Hooldus ja puhastus

Lampide vahetamisel veenduge, et lambid on Boschi eBike-süsteemiga ühildatavad (konsulteerige jalgratta müüjaga) ja pinge on vastav. Lampe tohib vahetada vaid sama pingega lampide vastu.

Mitte ühtegi komponenti, kaasa arvatud ajamisõlm, ei tohi kasta vette ega puhastada survepesuriga.

Laske eBike-süsteemile vähemalt kord aastas teha tehniline ülevaatus (mis hõlmab mehaanikat, süsteemitarkvara ajakohasuse kontrolli jmt).

eBike'i hooldamiseks või parandamiseks pöörduge autoriseeritud jalgrattamüüja poole.

Müügijärgne teenindus ja kasutusalane nõustamine

Kõigi küsimuste korral eBike'i ja selle komponentide kohta pöörduge autoriseeritud jalgrattamüüja poole.

Volitatud jalgrattamüüjate kontaktandmed leiate veebisaidilt www.bosch-ebike.com.

Kasutuskõlbmatuks muutunud seadmete ringlussevõtt

Ajamisõlm, pardaarvuti koos käsitsemisüksusega, aku, kiiruseandur, lisavarustus ja pakendid tuleb loodushoidlikult taaskasutusse suunata.

Ärge visake oma eBike'i ega selle komponente olmejäätmete hulka!

Vastavalt Euroopa Liidu direktiivile 2012/19/EL elektri- ja elektroonikaseadmete jäätmete kohta ja vastavalt direktiivile 2006/66/EÜ tuleb defektsed või kasutusressursi ammendanud akud/patareid eraldi kokku koguda ja keskkonnasäästlikult kringlusse võtta.

Boschi eBike'i kasutusressursi ammendanud komponendid andke üle volitatud jalgrattamüüjale.

Tootja jätab endale õiguse muudatuste tegemiseks.

GHOST-Bikes GmbH
An der Tongrube 3, 95652 Waldsassen, Germany
www.ghost-bikes.com