DUOTONE

5th Element Upgrade Kit Click Bar

User Manual

DE / EN / FR / ES / IT

5th element UPGRADE KIT

DE Umbauanleitung der Click Bar von 4-Leinen (Quad Control) auf 5-Leinen (5th Element).

EN To convert your Click Bar from a 4 line Quad Control into a 5 line 5th Element, please read the following assembling instructions carefully.

FR Pour convertir votre Click Bar d'une configuration 4 lignes Quad Contrôle en une configuration 5th Element, merci de lire les instructions d'assemblage suivante avec soin.

ES Para convertir tu Click Bar, de 4 líneas, Quad Control, a una barra de 5 líneas, 5th Element, por favor lea cuidadosamente las siguientes instrucciones de montaje.

IT Per convertire la tua Click Bar da 4 linee Quad Control a 5 linee 5th Element, leggi attentamente le seguenti istruzioni di assemblaggio.

STEP 1

DE Lege die Click Bar aus und sortiere die Leinen.

EN Unroll the lines of the Click Bar and lay them out in the same you would for rigging.

FR Déroulez les lignes de la Click Bar et poser les de la même manière que pour gréer votre kite.

ES Desenrolla las líneas de tu Click Bar y déjalas colocadas como si fueras a usarlas.

IT Srotola le linee della Click Bar e stendile come si fa per armare l'ala.

STEP 2

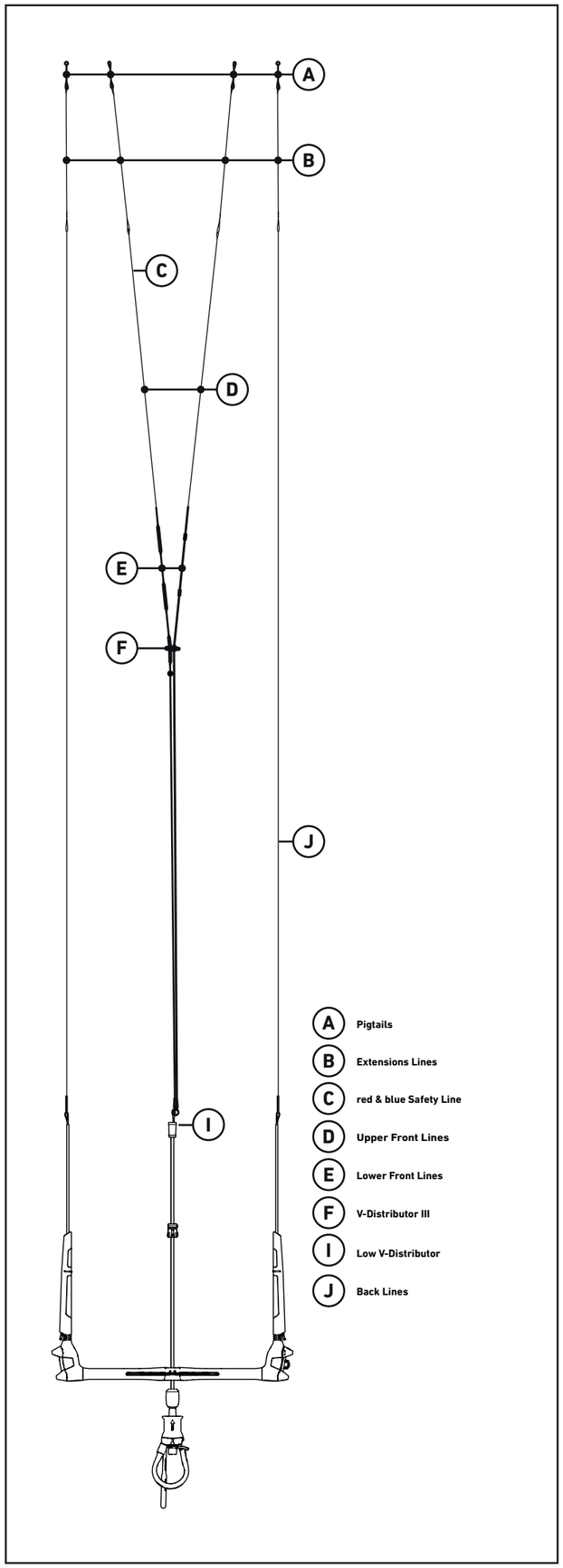

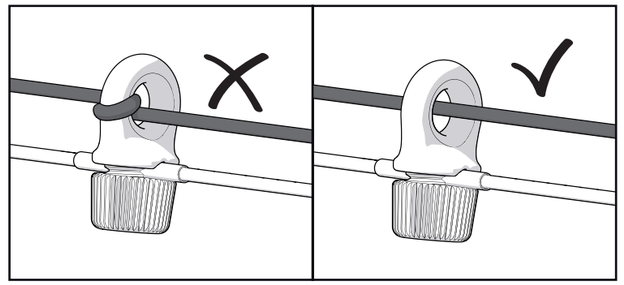

DE Achte dabei auf die richtige Ausrichtung des V-Distributor III. Die Leine muss ohne Verdrehung durch den V-Distributor III geführt werden.

EN Pay attention to the correct positioning of the V-Distributor III. The line must run through the V-Distributor III without being twisted.

FR Faire attention au bon positionnement du V-Distributor III. La ligne doit passer au travers du V-Distributor III sans être tordue.

ES Presta especial atención a la distribución en V. La línea debe pasar por el distribuidor en V sin que se tuerza.

IT Fa attenzione al corretto posizionamento del V-Distributor III. La linea deve correre attraverso il V-Distributor III in chiaro.

STEP 3

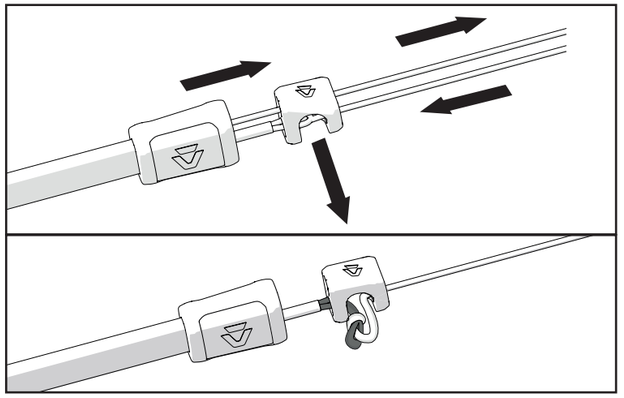

DE 1. Löse den Suicide Ring und ziehe die Safety Line aus dem Tubing und dem Low V-Distributor.
2. Löse Upper und Lower Frontline voneinander.
3. Ziehe die Schlaufe-Schlaufe Verbindung aus der seitlichen Öffnung des Low V-Distributors und löse die Verbindung.
4. Entferne den Low V-Distributor.
5. Ziehe die Safety Line wieder durch das Tubing und befestige den Suicide Ring wieder.

EN 1. Release the suicide ring and pull the safety line out of the TPU cover and the low V-distributor.
2. Release the upper and lower front line from one another.
3. Pull the loop-loop connection out of the side opening of the low V-distributor and release the connection.
4. Remove the low V-distributor.
5. Pull the safety line through the TPU cover again and re-secure the suicide ring.

FR 1. Détachez l'anneau métallique „Suicide ring" et retirez la ligne de sécurité du TPU Cover et du Low V-Distributor.
2. Détachez l'une de l'autre les lignes avant supérieure et inférieure.
3. Tirez la liaison boucle-boucle hors de l'ouverture latérale du Low V-Distributor et défaites la liaison.
4. Enlevez le Low V-Distributor.
5. Tirez à nouveau la ligne de sécurité à travers le TPU Cover et refixez le suicide ring.

ES 1. Afloja la suicide ring y tira de la línea de seguridad para extraerla de la cubierta de poliuretano y del distribuidor en V inferior.
2. Afloja la línea frontal superior e inferior la una de la otra.
3. Tira de la conexión lazo-lazo de la apertura lateral del distribuidor en V inferior y afloja la conexión.
4. Retira el distribuidor en V inferior.
5. Vuelve a tirar de la línea de seguridad a través de la cubierta de poliuretano y fija de nuevo la suicide ring.

IT 1. Sgancia il suicide ring e sfila la safety line dal rivestimento in TPU e dal Low V-Distributor.
2. Scollega l'upper front line dalla lower front line.
3. Fai uscire l'attacco asola-asola dall'apertura laterale del Low V-Distributor e disfalo.
4. Rimuovi il Low V-Distributor.
5. Fai passare nuovamente la safety line attraverso il rivestimento in TPU e fissa di nuovo il suicide ring.

STEP 4

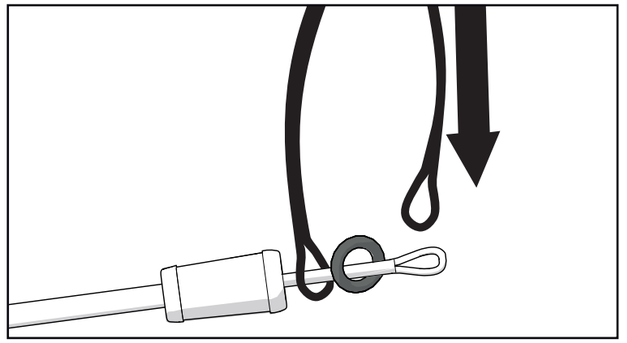

DE 1. Ziehe die Schlaufe der rechten Lower Frontline über die Schlaufe der Centerline.
2. Schiebe den Metallring ebenfalls über die Schlaufe der Centerline
3. Führe nun das Ende der rechten Lower Frontline durch die Schlaufe der Centerline.
4. Achte beim Festziehen darauf, dass der Ring zwischen den Schlaufen bleibt.
5. Befestige nun die Lower Frontline wieder an der Upper Fontline.

EN 1. Pull the loop of the right lower front line over the loop of the centre line.
2. Also slide the metal ring over the loop of the centre line
3. Now guide the end of the right lower front line through the loop of the centre line.
4. When tightening, ensure that the ring remains between the loops.
5. Now reattach the lower front line to the upper front line.

FR 1. Tirez la boucle de la ligne avant inférieure droite sur la boucle de la ligne centrale.
2. Faites également glisser l'anneau métallique sur la boucle de la ligne médiane
3. Tirez maintenant l'extrémité de la ligne avant inférieure droite sur la boucle de la ligne médiane.
4. Au serrage, veillez à maintenir l'anneau entre les boucles.
5. Refixez maintenant la ligne avant inférieure à la ligne avant supérieure.

ES 1. Tira del lazo de la línea frontal inferior derecha sobre el lazo de la línea central.
2. Desliza el anillo metálico sobre el lazo de la línea central.
3. Ahora, pasa el extremo de la línea frontal inferior derecha a través del lazo de la línea central.
4. Al apretar asegúrate que el anillo queda entre los lazos.
5. Después, vuelve a fijar la línea frontal inferior en la línea frontal superior.

IT 1. Fai passare l'asola della lower front line destra sull'asola della linea centrale.
2. Infila anche l'anello di metallo sull'asola della linea centrale.
3. Quindi, fai passare l'estremità della lower front line destra attraverso l'asola della linea centrale.
4. Al momento di stringere, assicurati che l'anello rimanga tra le asole.
5. Di seguito, fissa nuovamente la lower front line all'upper front line.

STEP 5

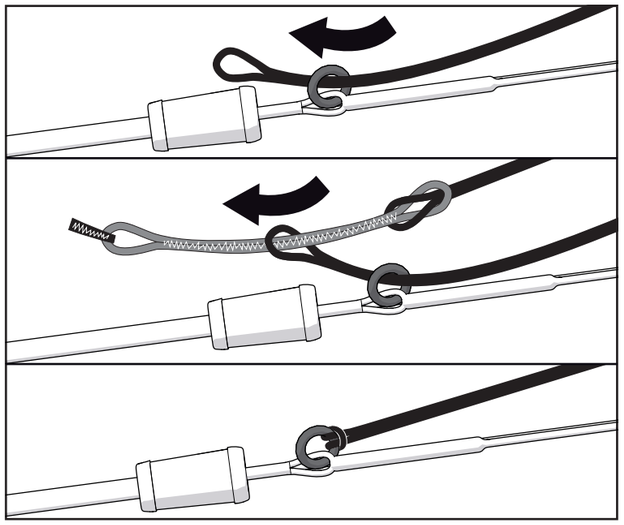

DE Befestige das untere Leinenende der roten Front Leine aus dem 5th Element Upgarde Kit am kleinen Metallring am Ende der Depowerleine.

EN Connect the lower tail of the red front line from the 5th Element Upgrade Kit, to the small metal ring at the end of the depower line.

FR Connecter l'extrémité basse de la ligne avant rouge du kit 5ème Elément au maillon métallique situé à l'extrémité de la ligne de depower.

ES Conecta el cabo inferior de la línea roja frontal del kit de mejora del 5º elemento, al pequeño anillo metálico, que se encuentra al final de la línea de despotenciación.

IT Collegare la parte terminale inferiore della Front Line rossa in dotazione con il 5th Element Kit al piccolo anello situato alla fine della linea di depower.

STEP 6

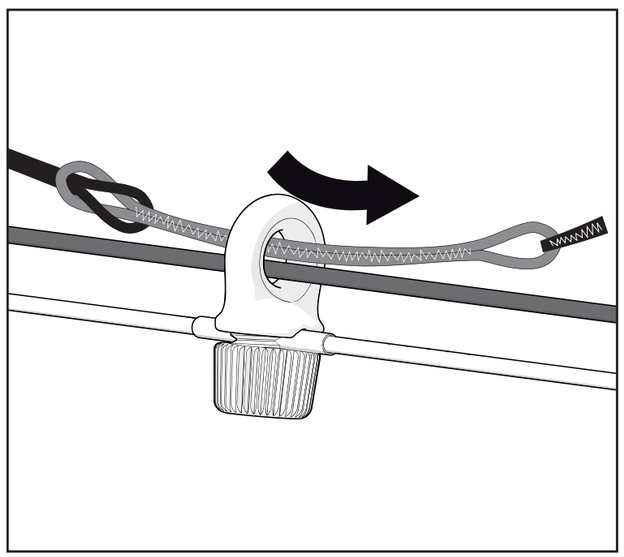

DE Laufe mit dem Leinenende in Richtung des V-Distributor II und führe das Leinenende von unten durch dessen große Öffnung. Auch hier dürfen die Leinen nicht gekreuzt sein.

EN Take the end of the line towards the V-Distributor II, and push it from below through the large opening. Take care that the lines are not twisted.

FR Prendre le bout de la ligne au travers du V-Distributor II et poussez là au travers de la grande ouverture. Faites attention à ce que les lignes ne soient pas tordues.

ES Desplaza el final de la línea a través del distribuido en V, desde abajo hacia arriba a través de la abertura. Ten precaución de que las líneas no se tuerzan.

IT Fai scorrere la fine della linea attraverso il V-Distributor II, premi dal basso attraverso la larga aperture. Assicurati che le line non siano intrecciate.

STEP 7

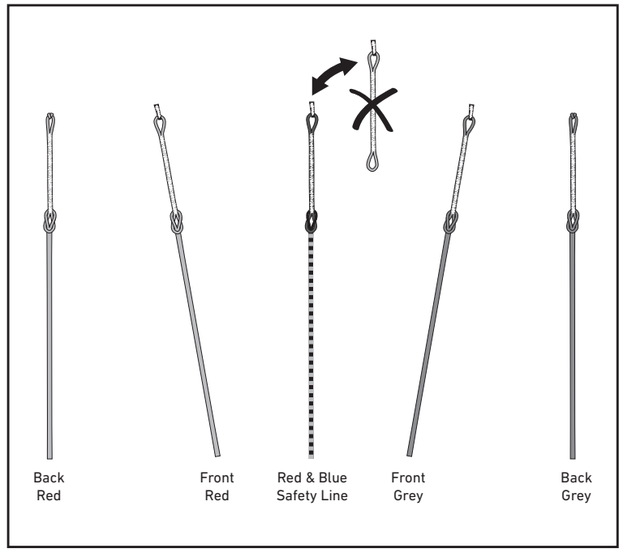

DE Entferne das rote Pigtail an deiner Sicherheitsleine (red&blue Safety Line) und ersetze es durch das blaue Pigtail aus dem 5th Element Upgrade Kit.

EN Remove the red pigtail from your safety line (red & blue safety line) and replace it with the blue pigtail from the 5th Element Upgrade Kit.

FR Détacher le pigtail rouge de la ligne de sécurité (rouge et bleue) et le remplacer par le pigtail bleu du kit 5ème Element.

ES Quita el pigtail rojo de la línea de seguridad (línea de seguridad roja y azul), y remplázalo por el pigtail azul del kit de mejora de 5º elemento.

IT Rimuovere il pigtail rosso dalla safety line (rossa & blu safety line) e sostituirlo con il pigtail blu in dotazione con il kit 5th element upgrade.

STEP 8

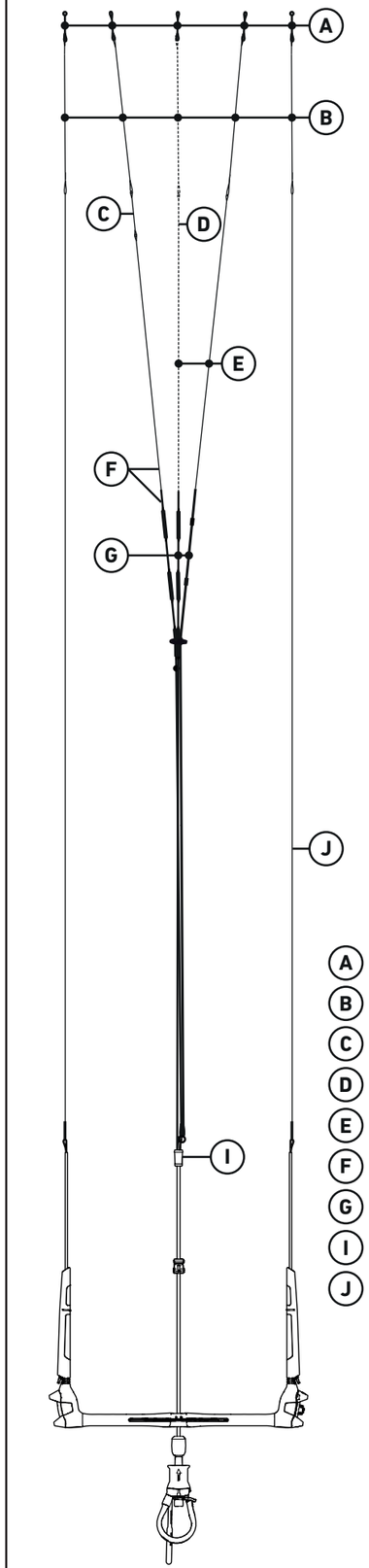

- A **Pigtails**
- B **Extensions Lines**
- C **Adjustment Line**
- D **red & blue Safety Line**
- E **Upper Front Lines**
- F **5th Element Upgrade Kit**
- G **Lower Front Lines**
- I **V-Distributor III**
- J **Back Lines**

DE Die Länge der roten Front Leine aus dem 5th Element Upgrade Kit beträgt bei Auslieferung 22m bzw. 24m. Um die Leine für 20m bzw. 22m verwenden zu können muss die 2m Extension Line entfernt werden.
Die rote Front Leine aus dem 5th Element Upgrade Kit sollte die gleiche Länge wie die beiden Front Leinen haben. Sollte das nicht der Fall sein, kann dessen Länge über die verschieden Pigtails oder über die Adjustment Leine angepasst werden.

EN The standard length of the red Front Line from the 5th Element Upgrade Kit is 22m or 24m. To use it on 20m or 22m lines, the 2m extension line must be removed. Make sure the red front line from the 5th Element Upgrade Kit, and the two front lines are the same length. If this is not the case, the length can be adjusted via the different settings on the pigtails, or the adjustment line.

FR La longueur standard de la ligne avant rouge du kit est de 22m ou 24m. Pour l'utiliser avec 20m ou 22m de lignes, la rallonge de deux mètres doit être enlevée. S'assurer que cette ligne rouge du kit ainsi que les deux lignes d'avant soient de la même longueur. Si ce n'était pas le cas, la longueur peut être réglée grâce aux différents ajustements disponibles sur les pigtails, ou grâce à la ligne d'ajustement.

ES El largo estándar de la línea roja frontal en el kit de mejora del 5º elemento es de 22m o 24m. Para usarlo con líneas de 20m o 22m, hay que quitar la extensión de 2m. Asegúrate que tanto la línea roja frontal del kit de mejora del 5º elemento, como las dos líneas frontales tengan el mismo largo. Si este no es el caso, el largo de las líneas se debe ajustar, bien sea a través de las distintas configuraciones de pigtails, o a través de los ajustes de líneas.

IT La lunghezza standard della front line rossa in dotazione con il kit 5th Element Upgrade e' di 22m o 24m. Per usarla con un set da 20m o 22m bisogna rimuovere la prolunga di 2m. Per usarla con un set da 22m bisogna rimuovere la prolunga di 2m. Accertarsi che la lunghezza della front line rossa sia uguale alla lunghezza delle due front line .Se così non fosse, la lunghezza potra' essere aggiustata attraverso i differenti settings sulle pigtail o sulle parti terminali delle linee.

2023 V1